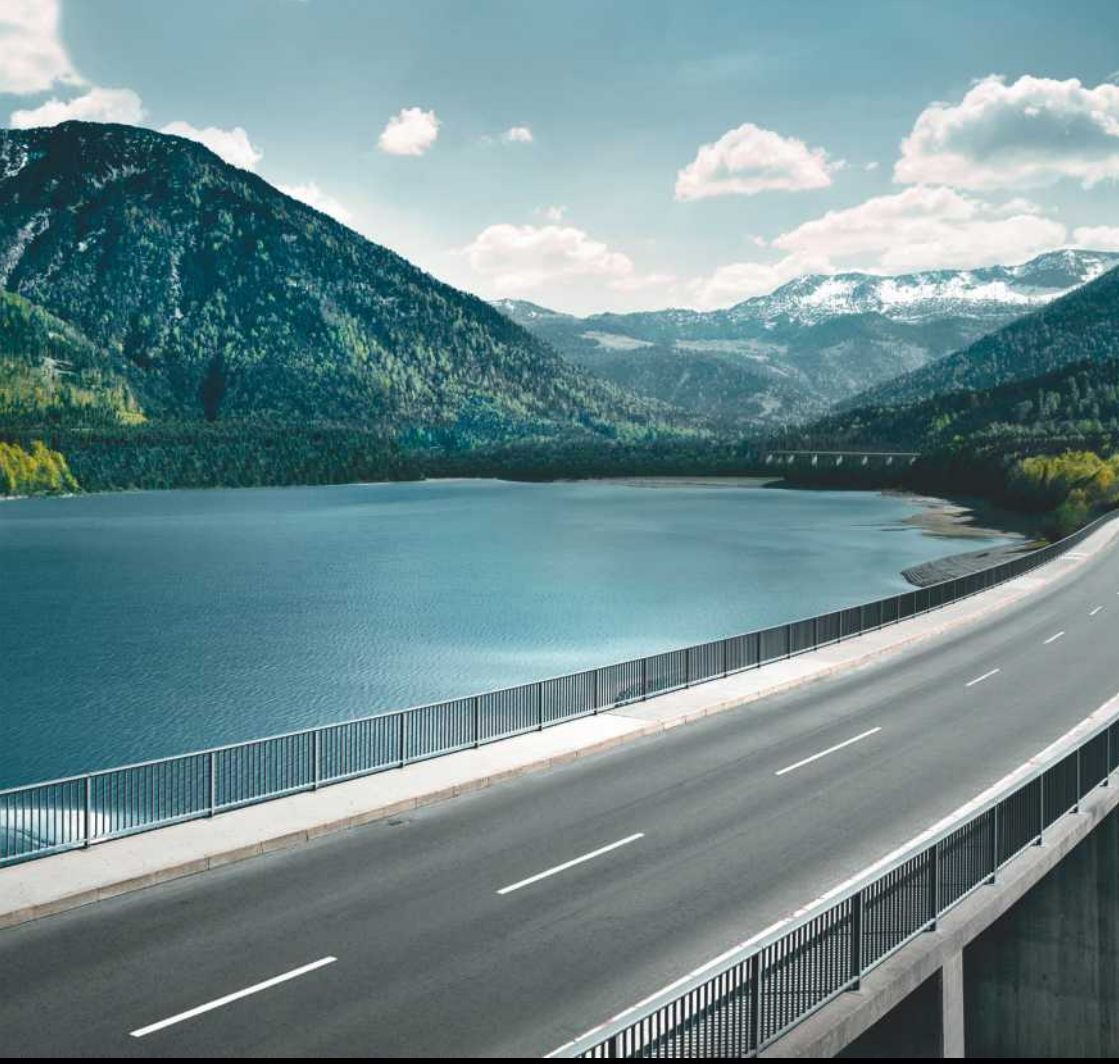

# Sprinter

Upute za rad

Mercedes-Benz

## Simboli

U ovim uputama za rad nalaze se sljedeći simboli:

**OPASNOST** Opasnost zbog nepoštivanja upozorenja

Upozorenja upućuju na opasnosti koje mogu ugroziti vaše zdravlje ili vaš život, odnosno zdravlje ili život drugih osoba.

▶ Pridržavajte se upozorenja u ovim uputama.

**NAPOMENA O OKOLIŠU** Onečišćenje okoliša zbog nepridržavanja napomena o okolišu

Napomene o okolišu pružaju informacije o ekološkom postupanju ili ekološkom odlaganju u otpad.

▶ Pridržavajte se napomena o okolišu.

**NAPOMENA** Materijalne štete zbog nepridržavanja napomena o materijalnim štetama

Napomene o materijalnim štetama upozoravaju na rizike koji mogu dovesti do oštećenja vozila.

▶ Pridržavajte se napomena o materijalnim štetama.

ⓘ Korisne napomene ili dodatne informacije koje vam mogu pomoći.

| | |
|---|---|
| ▶ | Upute za rukovanje |
| ( → stranica) | Dodatne informacije o nekoj temi |
| Anzeige (Prikaz) | Prikaz na višenamjenskom zaslonu / multimedijskom zaslonu |
| ⮑▶ | Najviša razina izbornika koju treba odabrati u multimedijskom sustavu |
| ▶▶ | Odgovarajući podizbornici izbornika koje treba odabrati u multimedijskom sustavu |
| * | Označava uzrok |

## Dobro došli u svijet tvrtke Mercedes-Benz

Pozorno pročitajte ove upute za rad i upoznajte svoje vozilo prije prve vožnje. Radi vlastite sigurnosti i radi što duljeg roka trajanja vozila slijedite napomene i upozorenja koja se nalaze u ovim uputama za rad. Nepridržavanje ovih uputa i upozorenja može dovesti do oštećenja na vozilu, kao i do ozljeđivanja osoba i šteta na okolišu.

Oprema ili opis proizvoda u vozilu razlikuje se ovisno o:

- modelu
- nalogu
- izvedbi za državu
- raspoloživosti.

Slike u ovim uputama za rad prikazuju vozilo s upravljačem na lijevoj strani. Raspored dijelova i upravljačkih elemenata u skladu s time drukčiji je u vozilima s upravljačem na desnoj strani.

Mercedes-Benz neprestano prilagođava svoja vozila najnovijem stupnju razvoja znanosti i tehnike.

Mercedes-Benz stoga zadržava prava promjene u sljedećim točkama:

- obliku
- opremi
- tehnici.

Stoga se opis u pojedinim primjerima može razlikovati od vašeg vozila.

Sastavni dijelovi vozila su:

- digitalne upute za rad
- tiskane upute za rad
- servisna knjižica
- dodatne upute ovisno o opremi.

Ove dokumente morate uvijek imati u vozilu. U slučaju prodaje vozila predajte sve dokumente novom vlasniku.

9075844602Z182

**Kratak pregled** ..... **4**
Kokpit ..... 4
Kombinirani instrument ..... 6
Stropna upravljačka jedinica ..... 11
Upravljačka jedinica u vratima ..... 15
Slučaj nužde i kvara ..... 17

**Digitalne upute za rad** ..... **19**
Pozivanje digitalnih uputa za rad ..... 19

**Opće napomene** ..... **20**
Zaštita okoliša ..... 20
Povrat starog vozila ..... 20
Mercedes-Benz originalni dijelovi ..... 20
Napomene o dogradnjama, nadogradnjama, ugradnjama i pregradnjama ..... 21
Upute za rad ..... 22
Pogonska sigurnost ..... 22
Izjave o sukladnosti ..... 23
Dijagnostička utičnica ..... 24
Napomena o promjeni snage motora ..... 24
Ovlaštena specijalizirana servisna radionica ..... 24
Registracija vozila ..... 24
Primjena vozila sukladno odredbama ..... 25
Odgovornost za materijalne nedostatke ..... 25
QR kodovi za karticu za spasioce ..... 25
Pohranjivanje podataka ..... 25
Autorsko pravo ..... 27

**Sigurnost putnika** ..... **28**
Zaštitni sustav ..... 28
Sigurnosni pojasovi ..... 29
Zračni jastuci ..... 32
Djeca u vozilu ..... 33
Napomene o kućnim ljubimcima u vozilu ..... 41

**Otvaranje i zatvaranje** ..... **42**
Ključ ..... 42
Vrata ..... 44
Klizna vrata ..... 46
Električna klizna vrata ..... 47
Stražnja krilna vrata ..... 51
Pregradna klizna vrata ..... 52
Električna stepenica ..... 53
Paneli istovarnog sanduka ..... 54
Bočni prozori ..... 55
Zaštita od krađe ..... 58

**Sjedala i spremanje** ..... **61**
Ispravan položaj vozačevog sjedala ..... 61
Sjedala ..... 61
Namještanje upravljača ..... 73
Mogućnosti odlaganja ..... 74
Informacije o držaču za boce ..... 77
Držač za piće ..... 77
Pepeljara i upaljač za cigarete ..... 78
Utičnice ..... 78
Bežično punjenje mobilnog telefona i povezivanje s vanjskom antenom ..... 81
Montaža ili demontaža otirača ..... 82

**Svjetlo i vidljivost** ..... **83**
Vanjsko osvjetljenje ..... 83
Namještanje unutarnjeg osvjetljenja ..... 86
Zamjena žarulje ..... 88
Brisači ..... 94
Retrovizor ..... 96
Upravljanje zaslonima za zaštitu od sunca ..... 97

**Klimatizacija** ..... **98**
Pregled klimatizacijskih sustava ..... 98
Upravljanje klimatizacijskim sustavima ... 100
Upravljanje mlaznicama za ventilaciju ..... 103
Dodatno grijanje ..... 104
Upravljanje prozračivanjem prtljažnog prostora ..... 110

**Vožnja i parkiranje** ..... **111**
Vožnja ..... 111
Glavni prekidač ..... 123
Ručni mjenjač ..... 124
Automatski mjenjač ..... 125
Pogon na svim kotačima ..... 128
DSR (Downhill Speed Regulation) ..... 130
Elektronička regulacija visine podvozja .... 131
Ulijevanje goriva ..... 134
Parkiranje ..... 142
Sustavi za vožnju i za sigurnost vožnje ..... 147
Radni način rada ..... 170
Vuča prikolice ..... 172

**Zaslon instrumenata i komandno računalo** ..... **176**
Pregled zaslona s instrumentima ..... 176
Pregled tipki na upravljaču ..... 177
Upravljanje komandnim računalom ..... 177
Pregled prikaza na višenamjenskom zaslonu ..... 178

Namještanje osvjetljenja instrumenata ... 179
Izbornici i podizbornici ... 179

**LINGUATRONIC ... 185**
Napomene o pogonskoj sigurnosti ... 185
Upravljanje ... 185
Učinkovito korištenje sustavom LINGUATRONIC ... 187
Važne glasovne naredbe ... 187

**MBUX multimedijski sustav ... 199**
Pregled i upravljanje ... 199
Postavke sustava ... 211
Informacije o vozilu ... 217
Navigacija ... 217
Telefon ... 240
Mrežne i internetske funkcije ... 256
Mediji ... 262
Radio ... 266
Zvuk ... 267

**Prijevoz ... 269**
Napomena o smjernicama za dopušteno opterećenje vozila ... 269
Raspodjela tereta ... 270
Pričvršćivanje tereta ... 270
Sustavi nosača ... 272
Sustav unutarnjih krovnih nosača ... 273
Stavljanje tereta na kućiše kotača ... 275

**Održavanje i njega ... 276**
Prikaz servisnih intervala ASSYST PLUS ... 276
Prostor motora ... 276
Čišćenje i njega ... 284

**Pomoć na cesti ... 290**
Slučaj nužde ... 290
Probušena guma ... 291
Akumulator ... 291
Tegljenje ili vuča ... 300
Električni osigurači ... 305
Putni alat ... 306
Hidraulična dizalica za vozilo ... 307

**Kotači i gume ... 308**
Razvoj buke ili neuobičajeno ponašanje u vožnji ... 308
Redovite provjere kotača i guma ... 308
Informacije o vožnji s ljetnim gumama ... 308
Informacije o gumama M+S ... 308
Napomene o lancima za snijeg ... 309
Tlak u gumama ... 310
Zamjena kotača ... 326
Rezervni kotač ... 336

**Tehnički podaci ... 342**
Informacije o tehničkim podacima ... 342
Elektronika vozila ... 342
Pločica s podacima vozila, identifikacijski broj vozila (FIN) i broj motora ... 343
Pogonska sredstva i količine punjenja ... 344
Podaci o vozilu ... 351
Kuka za prikolicu ... 351
Pričvrsne točke i sustavi nosača ... 352

**Poruke na zaslonu i upozoravajuća/kontrolna svjetla ... 354**
Poruke na zaslonu ... 354
Upozoravajuća i kontrolna svjetla ... 380

**Indeks ... 391**

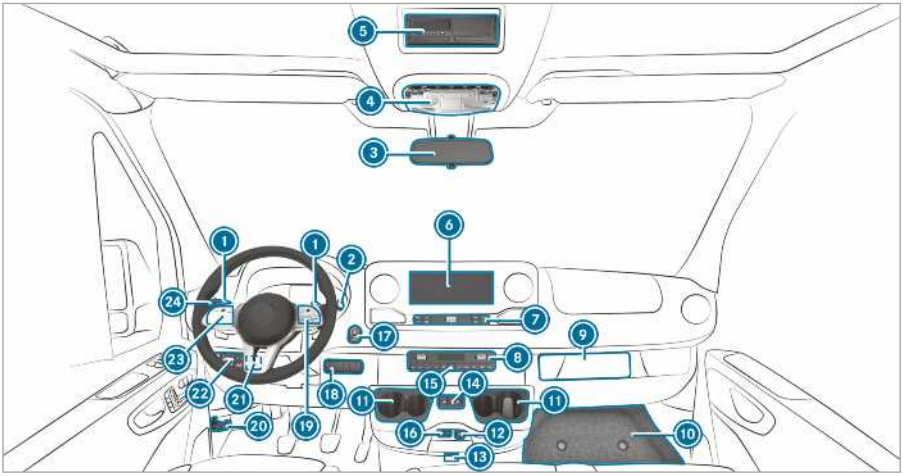



1 Ručice za promjenu stupnjeva prijenosa na upravljaču → 127

2 Ručica DIRECT SELECT → 125

3 Unutarnji retrovizor → 97

4 Stropna upravljačka jedinica → 86

5 Standardizirani otvor, npr. za prihvat tahografa ili vremenske sklopke za pomoćno grijanje

6 Zaslon MBUX multimedijskog sustava → 199

7 Upravljački elementi MBUX multimedijskog sustava → 202

8 Klimatizacijski sustav → 98

9 Mjesto za tahograf

10 Pokrov pretinca za odlaganje → 306

11 Držač za piće → 77

12 Utičnica od 12 V → 78

13 Vozila s funkcijom KEYLESS-START: utično mjesto za ključ

14 Otvaranje i zatvaranje električnih kliznih vrata → 48

15 Uključivanje i isključivanje upozoravajućeg trepćućeg svjetla → 85

16 USB priključak → 75

17 Gumb start-stop → 111

18 Desna ploča s prekidačima

Uključivanje/isključivanje pogona na sva četiri kotača → 129

Uključivanje/isključivanje prijenosnog omjera LOW RANGE → 130

Uključivanje/isključivanje funkcije DSR → 130

Podizanje/spuštanje visine podvozja → 132

Uključivanje/isključivanje pomoćnog pogona → 170

Uključivanje/isključivanje regulacije radnog broja okretaja (ADR) → 171

Uključivanje/isključivanje prozračivanja prtljažnog prostora → 110

19 Tipke na upravljaču → 177

20 Otvaranje poklopca motora → 276

21 Lijeva ploča s prekidačima

Namještanje radnog broja okretaja (ADR) → 171

22 Prekidač za svjetlo

Regulator duljine svjetlosnog snopa → 84

23 Tipke na upravljaču → 177

24 Kombinirani prekidač

Pokazivanje smjera → 84

Dugo svjetlo → 84

| | | |
|---|---|---|
| Brisači | → | 94 |
| Brisač stražnjeg vjetrobranskog stakla | → | 94 |

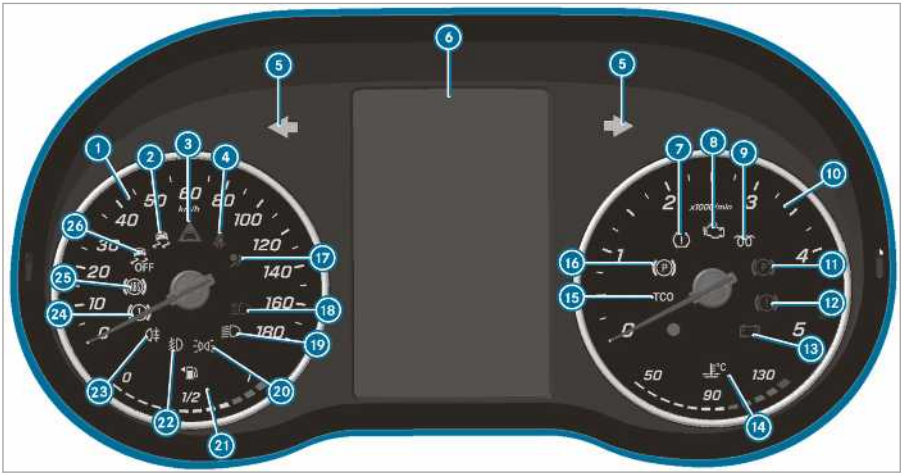

Zaslon s instrumentima (zaslon u boji)

| | | |
|---|---|---|
| 1 | Brzinomjer | → 176 |
| 2 | ESP® | → 381 |
| 3 | Upozorenje na sigurnosni razmak | → 386 |
| 4 | Sigurnosni pojas nije postavljen | → 386 |
| 5 | Pokazivač smjera | → 84 |
| 6 | Višenamjenski zaslon | → 381 |
| 7 | Upozoravajuće svjetlo za gubitak tlaka u gumama | → 381 |
| 8 | Dijagnostika motora | → 388 |
| 9 | Predgrijavanje i smetnja sustava za predgrijavanje | |
| 10 | Mjerač broja okretaja | → 176 |
| 11 | Parkirna kočnica povučena (crveno) | → 381, 381 |
| 12 | Kočnice (crveno) | → 381 |
| 13 | Pogreška u elektronici | → 388 |
| 14 | Prikaz temperature rashladne tekućine i Rashladna tekućina previše je vruća | → 388 |
| 15 | Tahograf (pogledajte zasebne upute za rad) | |
| 16 | Električna parkirna kočnica (žuto) | → 381 |
| 17 | Zaštitni sustav | → 28 |
| 18 | Dugo svjetlo | → 84 |
| 19 | Oboreno svjetlo | → 83 |
| 20 | Pozicijska svjetla | → 83 |
| 21 | Prikaz razine goriva i Rezerve goriva s prikazom položaja poklopca spremnika goriva | → 388 |
| 22 | Svjetlo za maglu | → 84 |
| 23 | Stražnje svjetlo za maglu | → 84 |
| 24 | Kočnice (žuto) | → 381 |
| 25 | Smetnja u sustavu ABS | → 381 |
| 26 | ESP® je isključen | → 381 |

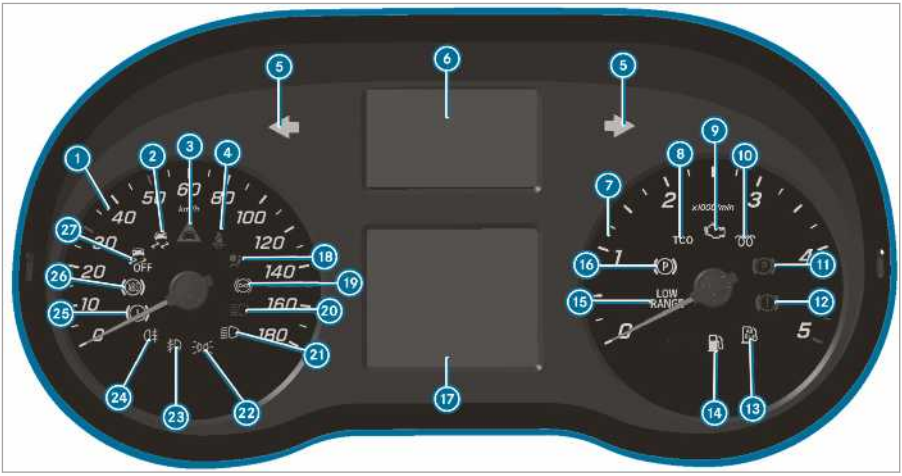


Zaslon s instrumentima (crno-bijeli zaslon) s tipkama na upravljaču

1 Brzinomjer → 176

2 ESP® → 381

3 Upozorenje na sigurnosni razmak → 386

4 Sigurnosni pojas nije postavljen → 386

5 Pokazivač smjera → 84

6 Prikaz upozoravajućih i kontrolnih svjetala

Najmanje jedna vrata nisu potpuno zatvorena

Gubitak tlaka u gumama → 381

Smetnja u sustavu pomoći pri upravljanju → 387

Pogreška u elektronici → 388

SOS sustav za pozive u nuždi (Mercedes-Benz sustav za pozive u nuždi)

Sustav aktivne pomoći pri kočenju je isključen

Sustav ATTENTION ASSIST je isključen

Sustav pomoći za zadržavanje u voznom traku nije aktivan

Sustav pomoći za duga svjetla → 86

(bijelo) Sustav pomoći za zadržavanje u voznom traku uključen je i aktiviran / (crveno) Sustav pomoći za zadržavanje u voznom traku izdaje upozorenje

7 Mjerač broja okretaja

8 Tahograf (pogledajte zasebne upute za rad)

9 Dijagnostika motora → 388

10 Predgrijavanje i smetnja sustava za predgrijavanje

11 Parkirna kočnica povučena (crveno) → 381, 381

12 Kočnice (crveno) → 381

13 Mala zaliha sredstva AdBlue → 137

14 Rezerva goriva → 388

15 LOW RANGE aktivan → 130

16 Električna parkirna kočnica (žuto) → 381

17 Višenamjenski zaslon → 381

18 Zaštitni sustav → 28

19 Retarder (pogledajte zasebne upute za rad)

| | | |
|---|---|---|
| 20 | Dugo svjetlo | → 84 |
| 21 | Oboreno svjetlo | → 83 |
| 22 | Pozicijska svjetla | → 83 |
| 23 | Svjetlo za maglu | → 84 |

| | | |
|---|---|---|
| 24 | Stražnje svjetlo za maglu | → 84 |
| 25 | Kočnice (žuto) | → 381 |
| 26 | Smetnja u sustavu ABS | → 381 |
| 27 | ESP® je isključen | → 381 |

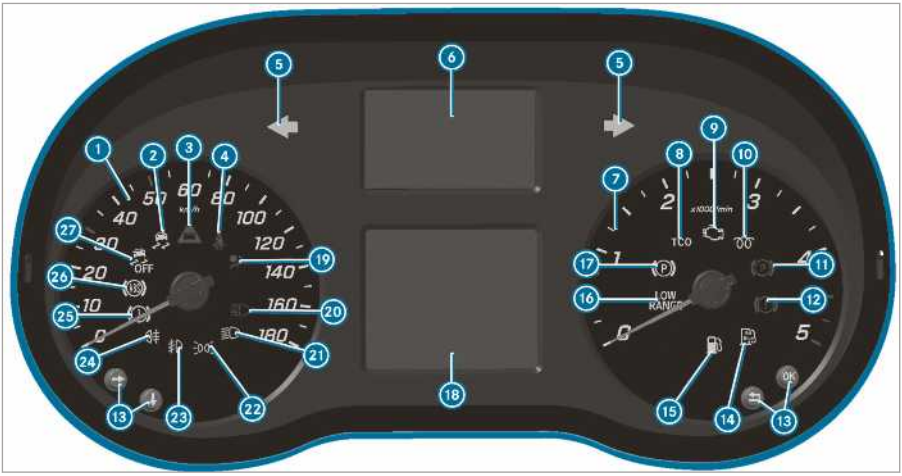

Zaslon s instrumentima (crno-bijeli zaslon) bez tipki na upravljaču

1 Brzinomjer → 176

2 ESP® → 381

3 Upozorenje na sigurnosni razmak → 386

4 Sigurnosni pojas nije postavljen → 386

5 Pokazivač smjera → 84

6 Prikaz upozoravajućih i kontrolnih svjetala

Najmanje jedna vrata nisu potpuno zatvorena

Upozoravajuće svjetlo za gubitak tlaka u gumama → 381

Smetnja u sustavu pomoći pri upravljanju → 387

Pogreška u elektronici → 388

SOS sustav za pozive u nuždi (Mercedes-Benz sustav za pozive u nuždi)

Sustav aktivne pomoći pri kočenju je isključen

Sustav ATTENTION ASSIST je isključen

Sustav pomoći za zadržavanje u voznom traku nije aktivan

Sustav pomoći za duga svjetla → 86

(bijelo) Sustav pomoći za zadržavanje u voznom traku uključen je i aktiviran / (crveno) Sustav pomoći za zadržavanje u voznom traku izdaje upozorenje

Retarder (pogledajte zasebne upute za rad)

7 Mjerač broja okretaja

8 Tahograf (pogledajte zasebne upute za rad)

9 Dijagnostika motora → 388

10 Predgrijavanje i smetnja sustava za predgrijavanje

11 Parkirna kočnica povučena (crveno) → 381, 381

12 Kočnice (crveno) → 381

13 Tipke za upravljanje komandnim računalom → 177

14 Mala zaliha sredstva AdBlue → 137

15 Rezerva goriva → 388

16 LOW RANGE aktivan → 130

⑰ Električna parkirna kočnica (žuto) → 381

⑱ Višenamjenski zaslon → 381

⑲ Zaštitni sustav → 28

⑳ Dugo svjetlo → 84

㉑ Oboreno svjetlo → 83

㉒ Pozicijska svjetla → 83

㉓ Svjetlo za maglu → 84

㉔ Stražnje svjetlo za maglu → 84

㉕ Kočnice (žuto) → 381

㉖ Smetnja u sustavu ABS → 381

㉗ ESP® je isključen → 381

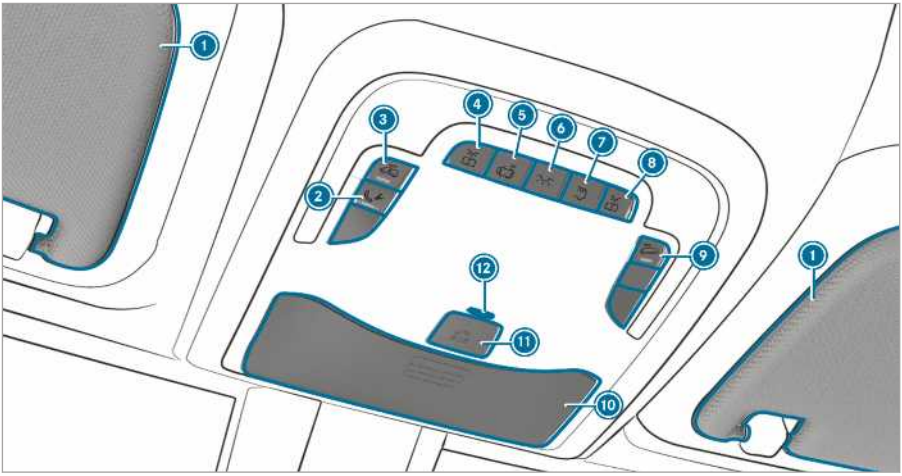


Varijanta 1 stropne upravljačke jedinice

1 Zasloni za zaštitu od sunca → 97

2 Tipka za poziv u slučaju kvara (Mercedes PRO connect)

3 Uključivanje/isključivanje zaštite unutrašnjosti → 59

Ili Uključivanje/isključivanje unutarnjeg svjetla sabirnice

4 Uključivanje/isključivanje svjetla za čitanje s lijeve strane

5 Uključivanje/isključivanje automatskog upravljanja osvjetljenjem

6 Uključivanje/isključivanje prednjeg unutarnjeg osvjetljenja

7 Uključivanje/isključivanje stražnjeg unutarnjeg osvjetljenja

8 Uključivanje/isključivanje svjetla za čitanje s desne strane

9 Uključivanje/isključivanje zaštite od vuče vozila → 59

10 Pretinac za naočale → 76

11 SOS sustav za pozive u nuždi (Mercedes-Benz sustav za pozive u nuždi)

12 Kontrolno svjetlo za EDW ili LED kontrolno svjetlo pomoćnog akumulatora sustava za pozive u nuždi (samo za Rusiju)

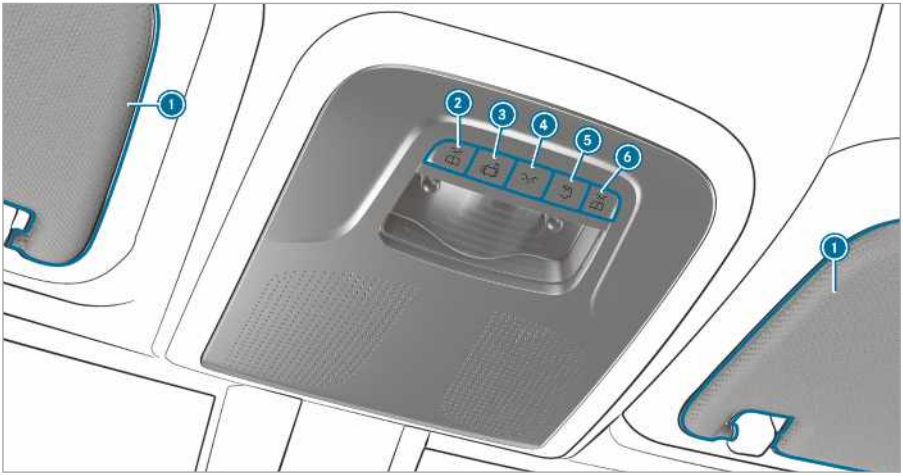


Varijanta 2 stropne upravljačke jedinice

1 Zasloni za zaštitu od sunca → 97

2 Uključivanje/isključivanje svjetla za čitanje s lijeve strane

3 Uključivanje/isključivanje automatskog upravljanja osvjetljenjem

4 Uključivanje/isključivanje prednjeg unutarnjeg osvjetljenja

5 Uključivanje/isključivanje stražnjeg unutarnjeg osvjetljenja

6 Uključivanje/isključivanje svjetla za čitanje s desne strane

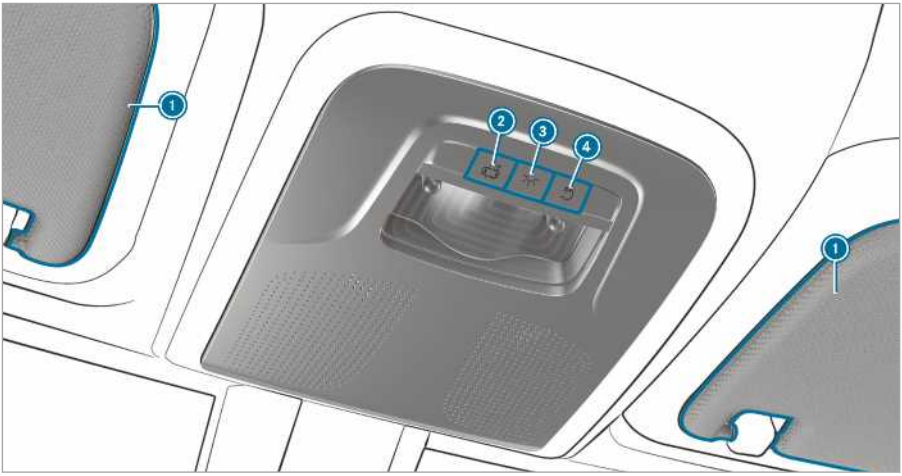


Varijanta 3 stropne upravljačke jedinice

1 Zasloni za zaštitu od sunca → 97

2 Uključivanje/isključivanje automatskog upravljanja osvjetljenjem

3 Uključivanje/isključivanje prednjeg unutarnjeg osvjetljenja → 59

4 Uključivanje/isključivanje stražnjeg unutarnjeg osvjetljenja

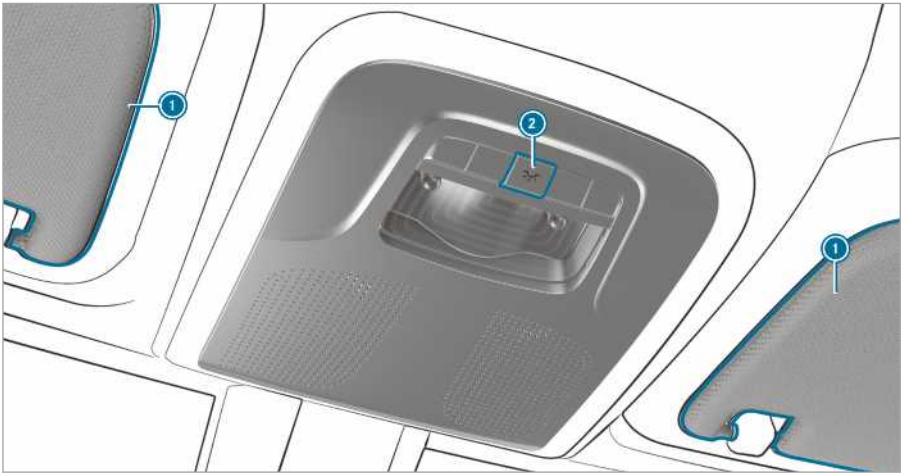


Varijanta 4 stropne upravljačke jedinice

| | | |
|---|---|---|
| 1 | Zasloni za zaštitu od sunca | → 97 |
| 2 | Uključivanje ili isključivanje unutarnjeg osvjetljenja | |

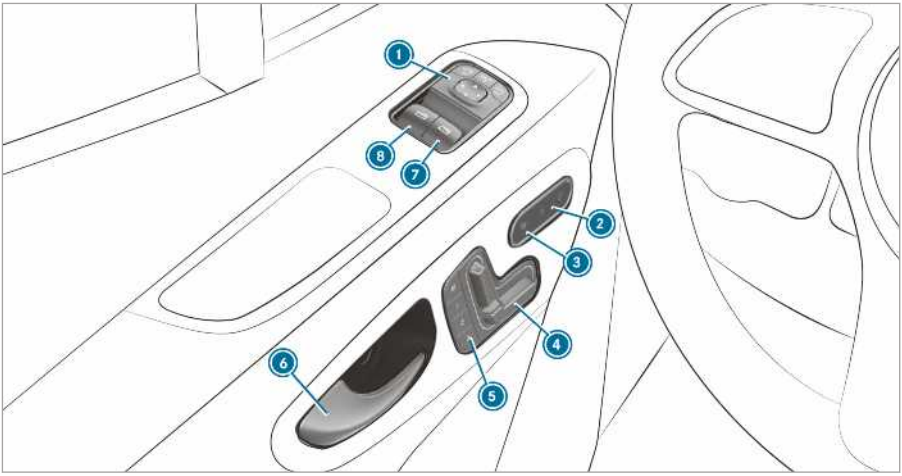


Upravljačka jedinica u vratima u vozilima s električno namjestivim sjedalima

1 Namještanje vanjskog retrovizora → 96

2 Uključivanje/isključivanje centralnog zaključavanja → 46

3 Uključivanje/isključivanje grijanja sjedala → 72

4 Električno namještanje prednjih sjedala → 64

5 Upravljanje funkcijom pohranjivanja postavki → 66

6 Otvaranje vrata → 45

7 Otvaranje i zatvaranje desnog bočnog prozora → 55

8 Otvaranje i zatvaranje lijevog bočnog prozora → 55

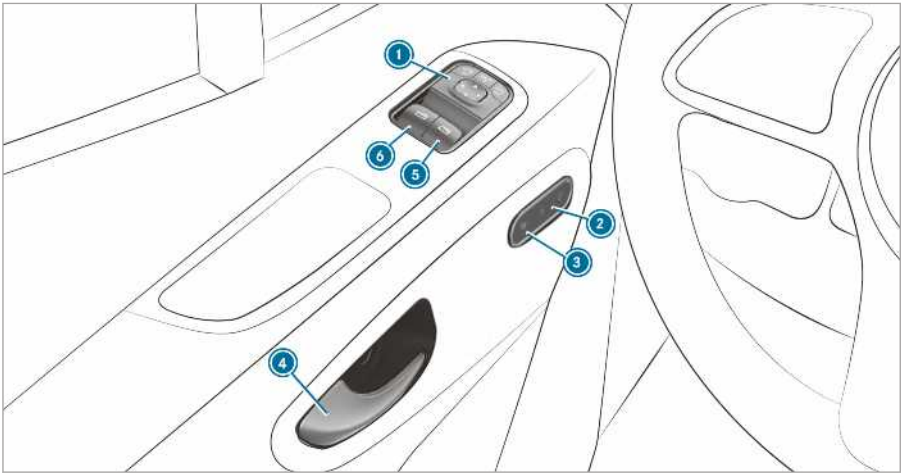


Upravljačka jedinica u vratima u vozilima bez električno namjestivih sjedala

| | | | |
|---|---|---|---|
| 1 Namještanje vanjskog retrovizora | → 96 | 4 Otvaranje vrata | → 45 |
| 2 Uključivanje/isključivanje centralnog zaključavanja | → 46 | 5 Otvaranje i zatvaranje desnog bočnog prozora | → 55 |
| 3 Uključivanje/isključivanje grijanja sjedala | → 72 | 6 Otvaranje i zatvaranje lijevog bočnog prozora | → 55 |

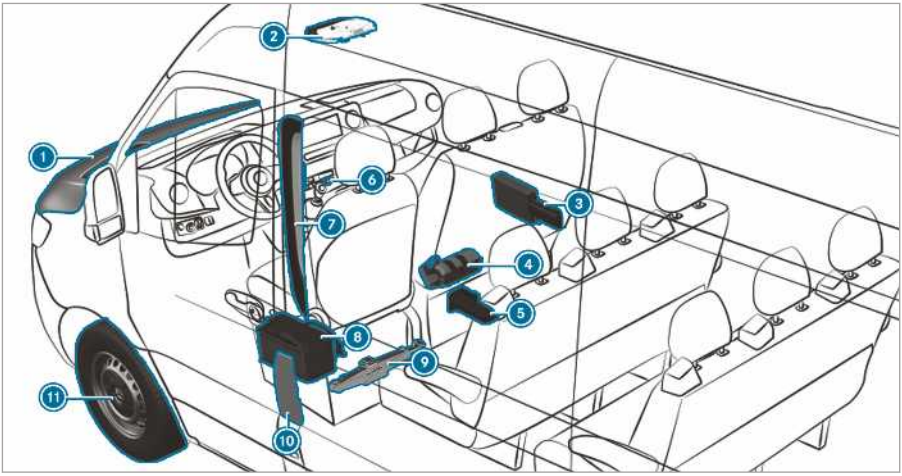



| | | |
|---|---|---|
| 1 Provjera i dolijevanje pogonskih sredstava | → | 344 |
| Pomoć pri pokretanju | → | 293 |
| 2 Tipke za SOS sustav za pozive u nuždi i poziv u slučaju kvara | → | 255 |
| 3 Sigurnosni trokut | → | 290 |
| Reflektirajući prsluk | → | 290 |
| Komplet prve pomoći | → | 290 |
| 4 Vatrogasni aparat | → | 290 |
| 5 Vozila s pogonom na stražnje kotače: hidraulična dizalica za vozilo i alat za zamjenu kotača | → | 307 |
| 6 Sustav upozoravajućih svjetala | → | 85 |
| 7 QR kodovi za utvrđivanje kartice za spasioce | → | 25 |
| 8 Odvajanje akumulatora anlasera | → | 295 |
| 9 Vozila s pogonom na prednje kotače: mehanička dizalica za vozilo i alat za zamjenu kotača | → | 328 |
| 10 Poklopac spremnika goriva s pločicama s podacima o tlaku u gumama, vrsti goriva i QR kodovima za utvrđivanje kartice za spasioce | → | 134 |
| 11 Prazna guma | → | 291 |

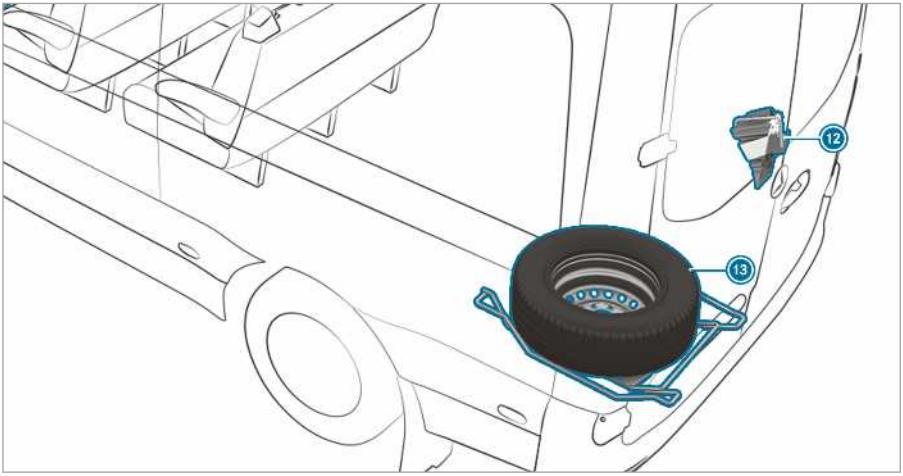


⑫ Vozila s pogonom na stražnje kotače: podložni klin

⑬ Rezervni kotač (primjer) → 336

## Pozivanje digitalnih uputa za rad

Multimedijski sustav:

Inform. o vozilu ▸▸ Upute za rad ▸▸ ⓘ

Digitalne upute za rad opisuju funkciju i upravljanje:

- vozilom
- multimedijskim sustavom.

▶ U digitalnim uputama za rad odaberite jednu od sljedećih stavki izbornika:

- Suche (Pretraživanje): Ovdje možete pretraživati prema ključnoj riječi kako biste brzo pronašli odgovore na pitanja o upravljanju vozilom.
- Schnellstart (Brzo pokretanje): Ovdje ćete naći opis prvih koraka za namještanje položaja vozačkog sjedala.
- Tipps (Savjeti): Ovdje dobivate informacije koje će Vas pripremiti na određene svakodnevne situacije s vozilom.
- Lesezeichen (Knjižne oznake): Ovdje možete pristupiti osobnim spremljenim knjižnim oznakama.
- Sprache (Jezik): Ovdje možete namjestiti jezik digitalnih uputa za rad.

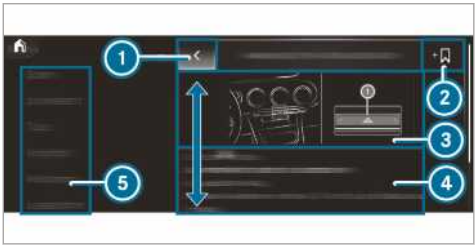


1. Povratak
2. Dodavanje knjižnih oznaka
3. Slika
4. Područje sadržaja
5. Izbornik

Neke odjeljke u digitalnim uputama za rad, npr. upozorenja, možete proširiti i zatvoriti.

**Dodatne mogućnosti pozivanja Digitalnih uputa za rad**

**Direktni ulaz:** Otvaranje odgovarajućeg sadržaja u digitalnim uputama za rad dugim pritiskom na neki unos trake s karticama u multimedijskom sustavu:

**LINGUATRONIC:** Pozivanje preko sustava glasovnog upravljanja

Digitalne upute za rad iz sigurnosnih razloga nisu dostupne tijekom vožnje.

ⓘ Upute za rad možete pronaći i u aplikaciji Mercedes-Benz Guides u aktualnim trgovinama aplikacijama.

## Zaštita okoliša

**NAPOMENA O OKOLIŠU** Onečišćenje okoliša zbog radnih uvjeta i osobnog stila vožnje

Emisija štetnih tvari vozila izravno ovisi o radu vozila.

Zaštiti okoliša možete pridonijeti tako da ne onečišćujete okoliš svojom vožnjom. Pritom obratite pozornost na sljedeće preporuke o radnim uvjetima i osobnom stilu vožnje.

**Radni uvjeti:**

- Pripazite na ispravan tlak u gumama.
- Ne nosite sa sobom nikakav nepotreban teret (npr. krovni nosač za prtljagu koji više ne upotrebljavate).
- Pridržavajte se servisnih intervala. Redovito servisirano vozilo čuva okoliš.
- Propisane servisne radove izvodite uvijek u ovlaštenoj specijaliziranoj servisnoj radionici.

**Osobni stil vožnje:**

- Pri pokretanju vozila ne držite papučicu gasa pritisnutom.
- Ne zagrijavajte motor u stanju mirovanja.
- Vozite oprezno i držite dovoljan razmak.
- Izbjegavajte često i naglo ubrzavanje i zaustavljanje.
- Pravodobno mijenjajte stupnjeve prijenosa i ubrzavajte samo do ⅔.
- Tijekom čekanja u prometu isključite motor, primjerice, aktivirajte ECO funkciju za pokretanje/zaustavljanje.
- Vozite na način koji štedi gorivo.

## Povrat starog vozila

**Samo za zemlje članice EU-a:**
Mercedes-Benz prihvaća otpadna vozila u svrhu ekološki prihvatljivog odlaganja u otpad u skladu s Direktivom o otpadnim vozilima Europske unije (EU).

Za povrat starih vozila na raspolaganju vam je mreža odlagališta i postrojenja za demontažu. Ovim postrojenjima možete besplatno predati svoje vozilo. Na taj način doprinosite zatvaranju kruga recikliranja i štednji resursa.

Dodatne informacije o recikliranju otpadnih vozila, iskorištavanju i o uvjetima povrata možete dobiti na nacionalnoj internetskoj stranici tvrtke Mercedes-Benz.

## Mercedes-Benz originalni dijelovi

**NAPOMENA O OKOLIŠU** Onečišćenje okoliša zbog neupotrebe recikliranih zamjenskih uređaja

Tvrtka Daimler AG nudi reciklirane zamjenske uređaje i dijelove iste kvalitete kao i kod novih dijelova. Pritom vrijede ista prava iz Odgovornosti za materijalne nedostatke kao i kod novih dijelova.

- Upotrebljavajte reciklirane zamjenske uređaje i dijelove tvrtke Daimler AG.

**NAPOMENA** Oštećenje funkcionalnosti zaštitnih sustava instalacijom dijelova pribora, popravcima ili radovima zavarivanja

U sljedećim područjima vozila mogu biti ugrađeni zračni jastuci, zatezači sigurnosnog pojasa te upravljački uređaji i senzori za zaštitne sustave:

- okvir vrata
- krovni okvir
- vrata
- stupovi vrata
- prag vrata
- sjedala
- kokpit
- kombinirani instrument
- središnja konzola.

- U tim dijelovima ne ugrađujte dijelove pribora poput, npr. audiosustava.
- Ne provodite popravke ili radove zavarivanja.
- Naknadnu ugradnju dijelova pribora prepustite ovlaštenoj specijaliziranoj servisnoj radionici.

Ako upotrebljavate dijelove, gume, kotače i pribor važan za sigurnost, a koje nije odobrio Mercedes-Benz, može biti ugrožena pogonska sigurnost vozila. Može doći do smetnji u funkcioniranju sustava važnih za sigurnost, npr. kočnog sustava. Upotrebljavajte isključivo Mercedes-Benz origi-

nalne dijelove ili dijelove iste kvalitete. Za svoj tip vozila upotrebljavajte samo odobrene gume, kotače i dijelove pribora.

Mercedes-Benz provjerava pouzdanost, sigurnost i prikladnost svojih originalnih dijelova te dijelova za pregradnju i pribora koji su odobreni samo za vaš tip vozila. Mercedes-Benz usprkos stalnoj analizi tržišta ne može davati analize o drugim dijelovima. Čak i ako u pojedinom slučaju postoji prihvaćanje od strane tehničkog ispitnog mjesta ili službeno odobrenje, Mercedes-Benz ne preuzima odgovornost za korištenje tih dijelova u Mercedes-Benz vozilima.

Ti se dijelovi smiju upotrebljavati za ugradnju i pregradnju, samo ako odgovaraju trenutačno važećim zakonskim propisima. Svi originalni dijelovi Mercedes-Benz ispunjavaju preduvjet za registraciju. Neregistrirani dijelovi mogu dovesti do ukidanja dozvole za upravljanje.

To će se dogoditi u sljedećim situacijama:

- Mijenja se odobrena kategorija vozila u dozvoli za upravljanje.
- Sigurnost putnika je ugrožena.
- Došlo je do pogoršanja karakteristika buke i emisije ispušnih plinova.

Pri naručivanju Mercedes-Benz originalnih dijelova uvijek navedite identifikacijski broj vozila (FIN) (→ Stranica 343).

## Napomene o dogradnjama, nadogradnjama, ugradnjama i pregradnjama

Nadogradnje je potrebno iz sigurnosnih razloga izvoditi prema važećim smjernicama tvrtke Mercedes-Benz. Ove smjernice jamče da će biti stvorena jedinstvena cjelina između podvozja i nadogradnje te da će biti postignut što je moguć veći stupanj sigurnosti u radu i vožnji.

U načelu, proizvođači vozila i proizvođači nadogradnji moraju se pobrinuti da njihovi proizvodi ulaze u promet samo u ispravnom stanju i da nisu opasni za osobe. U protivnom moraju snositi pravne posljedice u sklopu civilnog, kaznenog ili javnog prava. Ovim u načelu svaki proizvođač jamči za svoje proizvode. Proizvođač dogradnji, nadogradnji, ugradnji i pregradnji mora jamčiti da se pridržava smjernice 2001/95/EZ o općoj sigurnosti proizvoda.

Tvrtka Mercedes-Benz iz sigurnosnih razloga preporučuje da:

- ne provodite ostale promjene na vozilu
- tijekom odstupanja od odobrenih smjernica o nadogradnji zatražite suglasnost tvrtke Mercedes-Benz

Prihvaćanja od strane javnih ispitnih mjesta ili službena odobrenja ne isključuju sigurnosne rizike.

Obratite pozornost na informacije o Mercedes-Benz originalnim dijelovima (→ Stranica 20).

Smjernice o nadogradnji tvrtke Mercedes-Benz možete pronaći na internetskoj stranici https://bb-portal.mercedes-benz.com/portal/kat_iv.html?&L.

Tu ćete pronaći i informacije o rasporedu iglica i o zamjeni osigurača.

ⓘ Detaljne informacije možete dobiti u svakoj ovlaštenoj specijaliziranoj servisnoj radionici.

⚠ **UPOZORENJE** Opasnost od nesreće i ozljeda u slučaju nestručnog izvođenja radova pregradnji ili izmjena na vozilu

Pregradnjama ili izmjenama na vozilu može doći do narušavanja funkcije sustava ili komponenti.

Na taj način oni više ne mogu propisno funkcionirati i/ili ugrožavaju pogonsku sigurnost vozila.

▶ Pregradnje ili izmjene na vozilu uvijek obavljajte u ovlaštenoj specijaliziranoj servisnoj radionici.

Nisu odobrene ni neznatne izmjene na vozilu, npr. dogradnje obloge hladnjaka u zimskom načinu rada. Ne prekrivajte hladnjak motora. Također ne upotrebljavajte termo-deke, zaštitu od insekata ili slično.

U protivnom se iskrivljuju vrijednosti sustava za dijagnostiku vozila. U pojedinim je zemljama zakonski propisano zapisivanje podataka o dijagnostici motora koje uvijek mora biti ispravno.

Tvornički postavljena oprema s dnom prtljažnog prostora od drveta ili plastike integralni je sastavni dio strukture vozila. Ako maknete dno prtljažnog prostora, može doći do oštećenja karoserije. Na taj je način ugrožena sigurnost tereta i više ne može biti zajamčena maksimalna opterećenost pričvrsnih točaka. Stoga nikada ne uklanjajte dno prtljažnog prostora.

## Upute za rad

U ovim uputama za rad opisani su svi modeli, serijska i dodatna oprema vozila koja je bila dostupna u trenutku tiskanja ovih uputa za rad. Moguća su odstupanja specifična za određene zemlje. Imajte na umu da vaše vozilo nije bilo moguće opremiti svim opisanim funkcijama. To se odnosi i na sigurnosno relevantne sustave i funkcije. Stoga pojedini opisi i slike mogu odstupati od opreme vašeg vozila.

U originalu kupoprodajnog ugovora vozila navedeni su svi sustavi koji se nalaze u vozilu.

U slučaju pitanja o opremi i rukovanju možete se obratiti svakom Mercedes-Benz servisni centar .

Upute za rad i servisna knjižica važni su su dokumenti i moraju se čuvati u vozilu.

## Pogonska sigurnost

**UPOZORENJE** Opasnost od nesreće zbog smetnji u funkciji ili ispada sustava

Ako ne izvedete propisane servisne radove i radove održavanja ili potrebne popravke, može doći do smetnji u funkciji ili ispada sustava.

- Propisane servisne radove / radove održavanja, kao i potrebne popravke uvijek prepustite ovlaštenoj specijaliziranoj servisnoj radionici.

**UPOZORENJE** Opasnost od nesreće i ozljeda zbog nestručnih preinaka na elektroničkim elementima

Promjene na elektroničkim elementima, njihovom softveru i kabelima mogu negativno utjecati na njihovu funkciju i/ili funkciju ostalih umreženih komponenti. To može posebno utjecati na sustave važne za sigurnost.

Na taj način oni više ne mogu propisno funkcionirati i/ili ugrožavaju pogonsku sigurnost vozila.

- Nikada sami ne provodite radove spajanja kabela, elektroničkih elemenata ili njihovog softvera.
- Radove na električnim i elektroničkim uređajima izvodite uvijek u ovlaštenoj servisnoj radionici.

Ako mijenjate elektroničke dijelove vozila, prestaje vrijediti dozvola za upravljanje.

**UPOZORENJE** Opasnost od požara zbog zapaljivih materijala na vrućim dijelovima ispušnog sustava

Ako zapaljivi materijali, kao npr. lišće, trava ili grane, dođu u dodir s vrućim dijelovima ispušnog sustava, mogu se zapaliti.

- Ako vozite na neasfaltiranim putovima ili terenima, redovito provjeravajte donju stranu vozila.
- Uklonite zaglavljene dijelove biljaka ili druge zapaljive materijale.
- U slučaju oštećenja odmah obavijestite ovlaštenu servisnu radionicu.

**NAPOMENA** Oštećenje vozila

Vozilo se može oštetiti posebno u sljedećim slučajevima:

- Vozilo se uspinje, npr. na visokom rubu pločnika ili na neasfaltiranim cestama.
- Vozite prebrzo preko prepreke, npr. preko pločnika, uspornika ili preko rupa na cesti.
- Teški predmet udara o podvozje ili dijelove podvozja.

U takvim ili sličnim situacijama može doći do oštećenja karoserije, podvozja, dijelova podvozja, kotača ili guma koja nisu vidljiva golim okom. Komponente koje su tako oštećene mogu neočekivano ispasti ili ne mogu više preuzimati opterećenja koja nastaju u slučaju nesreće.

Ako je došlo do oštećenja obloge podvozja, između podvozja i obloge podvozja mogu se nakupiti naslage gorivih materijala, npr. lišća, trave ili grana. Ako ti materijali dođu u kontakt s vrućim dijelovima ispušnog sustava, mogu se zapaliti.

- Vozilo odmah provjerite i popravite u ovlaštenoj specijaliziranoj servisnoj radionici.

ili

- Ako je sigurnost vožnje ugrožena tijekom nastavka vožnje, odmah zaustavite vozilo tako da ne ometate promet i obavijestite ovlaštenu servisnu radionicu.

## Izjave o sukladnosti

### Elektromagnetska kompatibilnost

Elektromagnetska kompatibilnost elemenata vozila provjerena je i dokazana u skladu s Uredbom UN-R 10, u trenutačno važećoj verziji.

### Elementi vozila koji se temelje na radiovalovima

Sljedeća napomena vrijedi za sve elemente vozila koji se temelje na radiovalovima te za informacijske sustave i komunikacijske uređaje integrirane u vozilo:

Elementi ovog vozila koji se temelje na radiovalovima odgovaraju temeljnim zahtjevima i ostalim jednoznačnim odredbama smjernice 2014/53/EU. Ostale informacije možete dobiti u Mercedes-Benz servisni centar.

### Dizalica za vozilo

**Izjava o sukladnosti hidraulične dizalice za vozilo**

Prijepis i prijevod originalne Izjave o sukladnosti:

Izjava o sukladnosti EZ-a 2006/42/EZ

Mi, WEBER-HYDRAULIK GMBH, Heilbronner Str. 30, 74363 Güglingen, izjavljujemo da je proizvod „Hidraulična dizalica za podizanje Weber", tipova:

A AD ADX AH AHX AL AT ATD ATDX ATG ATN ATGX ATPX ATQ AX

Opterećenje: 2 000 do 100 000 kg

Serijski br.: od godine proizvodnje 01/2010

u skladu s važnim i temeljnim sigurnosnim i zdravstvenim zahtjevima Direktive o strojevima EZ-a.

Ova Izjava o sukladnosti EZ-a prestaje vrijediti ako:

- izmjene i popravke provode nestručne osobe
- proizvod nije upotrebljavan u skladu s propisanim slučajevima primjene koji su navedeni u uputama za rad
- nisu provođene provjere koje je potrebno redovito provoditi.

Referentna Direktiva EZ-a: Direktiva o strojevima EZ-a 2006/42/EZ

Primijenjene norme: ISO 11530

Osiguranje kvalitete: DIN EN ISO 9001:2000

Güglingen, 1. 7. 2013.

Potpisnik

Poslovođa, WEBER-HYDRAULIK GMBH

Ovlaštena osoba za tehničku dokumentaciju, WEBER-HYDRAULIK GMBH

Heilbronner Straße 30, 74363 Güglingen

**Izjava o sukladnosti mehaničke dizalice za vozilo**

Prijepis i prijevod originalne Izjave o sukladnosti:

**Izjava EZ-a o sukladnosti**

1.

Potpisnik kao predstavnik

Proizvođač:

BRANO a.s.

Opavská 1000, 74741 Hradec nad Moravicí,

Češka Republika

Id. br.: 64-387-5933

PDV id. br.: CZ64-387-5933

izjavljuje na našu isključivu odgovornost da proizvod:

2. a)

Naziv:

Dizalica za vozilo

Tip, broj:

A 910 580 00 00

Godina proizvodnje: 2017.

ispunjava sve relevantne odredbe

smjernice br. 2006/42/EZ.

b)

Opis i namjena:

Dizalica za vozilo određena je isključivo za dizanje navedenog vozila u skladu s uputama za upotrebu koje su zalijepljene na dizalici za vozilo.

Tehnička dokumentacija proizvoda pohranjena je u tvornici proizvođača. Ovlaštena osoba za sastavljanje tehničkih dokumenata: voditelj tehničkog odjela Brano a.s.

3.

Hradec nad Moravicí

Mjesto

4.

12.07.2017

datum

Potpisao:

Direktor kvalitete

## Dijagnostička utičnica

Dijagnostička utičnica služi za priključivanje dijagnostičkog uređaja u ovlaštenoj specijaliziranoj servisnoj radionici.

**⚠ UPOZORENJE** Opasnost od nesreće zbog priključivanja uređaja na dijagnostičku utičnicu

Ako priključite uređaje na dijagnostičku utičnicu vozila, može doći do oštećenja funkcija u sustavima vozila.

Osim toga, pogonska sigurnost vozila može biti ugrožena.

- Na dijagnostičku utičnicu vozila priključujte samo one uređaje koje je za vaše vozilo odobrila tvrtka Mercedes-Benz.

**⚠ UPOZORENJE** Opasnost od nesreće zbog predmeta u vozačevu prostoru za noge

Predmeti u vozačevu prostoru za noge mogu ograničiti hod papučice ili blokirati pritisnutu papučicu.

Time se ugrožava pogonska- i prometna sigurnost vozila.

- Sve predmete u vozilu stavite na sigurno mjesto kako ne bi dospjeli u vozačev prostor za noge.
- Otirači moraju biti čvrsto i propisno postavljeni kako bi papučice uvijek imale dovoljno slobodnog prostora.
- Ne upotrebljavajte otirače koji nisu pričvršćeni i ne postavljajte više otirača jedan preko drugoga.

**! NAPOMENA** Pražnjenje akumulatora zbog priključivanja uređaja na dijagnostičku utičnicu

Upotrebljavanje uređaja na dijagnostičkoj utičnici opterećuje akumulator.

- Provjerite razinu napunjenosti akumulatora.
- Napunite bateriju u slučaju niske razine napunjenosti, npr. vožnjom na dulje udaljenosti.

Priključivanje uređaja na dijagnostičku utičnicu dovodi do, primjerice, poništavanja informacija o kontroli ispušnih plinova. Na taj način nastaje mogućnost da vozilo pri tehničkom pregledu ne ispuni zahtjeve ekotesta.

## Napomena o promjeni snage motora

Povećanja snage mogu:

- promijeniti vrijednosti emisije
- dovesti do funkcijskih smetnji
- dovesti do posljedičnih šteta.

Pogonska sigurnost motora nije zajamčena u svakom slučaju.

Ako povećavate snagu motora vozila:

- prilagodite gume, podvozje, kočni i rashladni sustav motora povećanoj snazi motora
- ponovno certificirajte vozilo
- obavijestite nositelja osiguranja o promjeni performansi.

U protivnom prestaju vrijediti dozvola za upravljanje i osiguravateljna zaštita.

Ako prodajete vozilo, obavijestite kupca vozila o promijenjenoj snazi motora. U protivnom to može – ovisno o zakonodavcu – biti kažnjivo.

## Ovlaštena specijalizirana servisna radionica

Ovlaštena specijalizirana servisna radionica ima potrebna stručna znanja, alate i kvalifikacije za stručnu provedbu potrebnih radova na vozilu. Ovo posebice vrijedi za radove važne za sigurnost.

Sljedeće radove na vozilu uvijek izvodite u ovlaštenoj specijaliziranoj servisnoj radionici:

- radove važne za sigurnost
- servis i održavanje
- popravke
- promjene, ugradnje i nadogradnje
- radove na elektroničkim elementima.

Mercedes-Benz vam preporučuje Mercedes-Benz servisni centar.

## Registracija vozila

Postoji mogućnost da Mercedes-Benz svojim servisnim centrima izda nalog da se na određenim vozilima provedu tehnički pregledi. Pregledom se poboljšava kvaliteta ili sigurnost vozila.

Mercedes-Benz vas o provjerama vozila može informirati tek kad primi vaše podatke o registraciji.

U sljedećim je slučajevima moguće da vaše vozilo još nije registrirano na vas:

- ako vozilo niste kupili od ovlaštenog trgovca

- ako vaše vozilo još nije bilo na provjeri u Mercedes-Benz servisnom centru.

Najbolje je da svoje vozilo registrirate u Mercedes-Benz servisnom centru.

Što je moguće prije obavijestite Mercedes-Benz o promjeni adrese stanovanja ili o promjeni vlasnika vozila. To možete, primjerice, učiniti u nekom od Mercedes-Benz servisnih centara.

## Primjena vozila sukladno odredbama

Ako maknete naljepnice s upozorenjima, vi ili druge osobe nećete prepoznati opasnosti. Naljepnice s upozorenjima ostavite na njihovom mjestu.

Ako se koristite vozilom, obratite pažnju na sljedeće:

- sigurnosne upute u ovim uputama
- tehničke podatke o vozilu
- prometna pravila i propise
- zakone o motornim vozilima i sigurnosnim standardima.

## Odgovornost za materijalne nedostatke

**NAPOMENA** Oštećenja vozila nastala povredama napomena iz ovih uputa za rad

Na vašem vozilu mogu nastati oštećenja zbog povrede napomena iz ovih uputa za rad.

Takva oštećenja nisu pokrivena ni Mercedes-Benz odgovornošću za materijalne nedostatke ni jamstvom za novoproizvedena ili korištena vozila.

▶ Pridržavajte se napomena u ovim uputama za rad o propisnom radu vozila kao i o mogućim oštećenjima vozila.

## QR kodovi za karticu za spasioce

Naljepnice s QR kodom zalijepljene su na B-stupu na vozačevoj i suvozačevoj strani. U slučaju nesreće spasilačke službe s pomoću QR kodova mogu brzo utvrditi odgovarajuću karticu za spasioce za vaše vozilo. Aktualna kartica za spasioce sadrži najvažnije informacije o vašem vozilu u kompaktnom obliku, primjerice, raspored električnih kabela.

Dodatne informacije možete pronaći na internetskoj stranici http://www.mercedes-benz.de/qrcode.

## Pohranjivanje podataka

### Elektronički upravljački uređaji

U vozilo su ugrađeni elektronički upravljački uređaji. Neki od njih potrebni su za sigurno funkcioniranje vozila, a neki vam pomažu u vožnji (sustavi pomoći vozaču). Osim toga, vozilo nudi funkcije za udobnost i zabavu koje su omogućene s pomoću elektroničkih upravljačkih uređaja.

Elektronički upravljački uređaji sadrže memoriju podataka koja može privremeno ili trajno pohraniti tehničke informacije o stanju vozila, opterećenju elemenata, potrebi održavanja kao i tehničke procese i pogreške.

Ove informacije općenito dokumentiraju stanje jednog elementa, modula, sustava ili okoline, primjerice:

- radna stanja elemenata sustava (npr. razine napunjenosti, status akumulatora, tlak u gumama)
- poruke o statusu vozila ili njegovih pojedinačnih komponenti (npr. broj okretaja kotača / brzina, usporavanje, poprečno ubrzanje, prikazi postavljenih pojaseva)
- smetnje i kvarove važnih elemenata sustava (npr. svjetla, kočnice)
- informacije o događajima koji štete vozilu
- reakcije sustava u posebnim situacijama u vožnji (npr. aktiviranje zračnog jastuka, aktiviranje sustava za regulaciju stabilnosti)
- stanja okoline (npr. temperatura, senzor za kišu).

Osim pružanja stvarne funkcije upravljačkog uređaja ti podaci služe proizvođaču za prepoznavanje i otklanjanje pogrešaka te za optimizaciju funkcija vozila. Većina tih podataka je kratkotrajna i obrađuje se samo u vozilu. Samo se manji dio podataka pohranjuje u memoriji događaja ili pogrešaka.

Ako se koristite servisnim uslugama, tehničke podatke mogu iz vozila očitati djelatnici servisne mreže (npr. radionice, proizvođač) ili treća strana (npr. službe pomoći na cesti). Servisne su usluge, primjerice, usluge popravka, postupci održavanja, jamstva i mjere za osiguranje kvalitete. Očitavanje se obavlja s pomoću zakonski propisanog priključka za dijagnostičku spojku u vozilu. Odgovarajuća mjesta servisne mreže ili trećih strana prikupljaju, obrađuju i upotrebljavaju te podatke. Oni dokumentiraju tehnička stanja vozila, pomažu pri pronalaženju pogrešaka i pri poboljšanju kvali-

tete te se prema potrebi prenose proizvođaču. Osim toga, proizvođač odgovara za proizvod. Za to su proizvođaču potrebni tehnički podaci iz vozila.

Servis može u sklopu popravaka ili servisnih radova ponovno postaviti memorije pogrešaka u vozilu na početno stanje.

U sklopu odabrane opreme možete sami unijeti podatke u funkcije za udobnost i sustav Infotainment u vozilu.

Tu se, primjerice, ubrajaju:

- multimedijski podaci kao što su glazba, filmovi ili fotografije za reprodukciju u integriranom multimedijskom sustavu
- podaci iz adresara za upotrebu s integriranim sustavom za telefoniranje bez ruku ili integriranim navigacijskim sustavom
- unesena odredišta za navigaciju
- podaci o korištenju internetskih usluga.

Ti se podaci mogu lokalno pohraniti u vozilu ili se nalaze na uređaju koji možete povezati s vozilom (npr. pametni telefon, USB memorija ili MP3 player). Ako su ti podaci pohranjeni u vozilu, možete ih u svakom trenutku izbrisati. Prenošenje tih podataka trećoj strani provodi se isključivo prema vašoj želji, osobito u okviru upotrebe mrežnih usluga u skladu s postavkama koje ste vi odabrali.

U vozilu možete pohraniti postavke udobnosti / personalizirane postavke i promijeniti ih u svakom trenutku.

Ovisno o pojedinoj opremi, tu se, primjerice, ubrajaju:

- postavke položaja sjedala i upravljača
- postavke podvozja i klimatizacije
- personalizirane postavke kao što je unutarnje osvjetljenje.

Ako je vozilo opremljeno na odgovarajući način, možete povezati svoj pametni telefon ili neki drugi mobilni krajnji uređaj s vozilom. Njime možete upravljati s pomoću integriranih upravljačkih elemenata u vozilu. Pritom je moguće s pametnog telefona u multimedijskom sustavu reproducirati sliku i ton. Istodobno se na vaš pametni telefon prenose određene informacije.

Tu se ubrajaju, ovisno o vrsti integracije, primjerice:

- opće informacije o vozilu
- podaci o položaju.

To omogućava upotrebu odabranih aplikacija na pametnom telefonu, kao što su, primjerice, navigacija ili reproduciranje glazbe. Ne uspostavlja se dodatna interakcija između pametnog telefona i vozila, osobito se ne uspostavlja aktivni pristup podacima o vozilu. Vrstu dodatne obrade podataka određuje davatelj određene aplikacije kojom se koristite. Koje postavke možete namjestiti i je li to moguće, ovisi o određenoj aplikaciji i operacijskom sustavu vašeg pametnog telefona.

## Mrežne usluge

### Povezivanje s bežičnom mrežom

Ako vozilo ima mogućnost povezivanja s bežičnom mrežom, moguća je razmjena podataka između vozila i drugih sustava. Povezivanje s bežičnom mrežom omogućeno je s pomoću uređaja za slanje i primanje koji se nalazi u vozilu ili s pomoću vaših mobilnih krajnjih uređaja (npr. pametnih telefona). Povezivanje s bežičnom mrežom omogućuje korištenje mrežnim funkcijama. Tu se ubrajaju mrežne usluge i aplikacije koje vam na raspolaganje stavljaju proizvođač ili drugi davatelji.

### Usluge koje nudi proizvođač

U slučaju mrežnih usluga proizvođača, proizvođač opisuje određene funkcije na odgovarajućem mjestu (npr. upute za rad, web stranica proizvođača) i daje s time povezane informacije o zaštiti podataka. Radi pružanja mrežnih usluga mogu se upotrebljavati osobni podaci. Razmjena podataka obavlja se preko zaštićene veze, npr. preko informatičkih sustava proizvođača koji su za to namijenjeni. Prikupljanje, obrada i upotreba osobnih podataka tijekom pružanja usluga odvija se isključivo na temelju zakonskog dopuštenja ili suglasnosti.

Usluge i funkcije većinom možete aktivirati i deaktivirati (djelomično uz nadoplatu). U pojedinim situacijama to vrijedi i za cjelokupnu podatkovnu vezu vozila. Od toga su izuzete osobito zakonski propisane funkcije i usluge.

### Usluge trećih strana

Ako postoji mogućnost korištenja mrežnih usluga trećih strana, te usluge podliježu odgovornosti i uvjetima zaštite podataka i upotrebe odgovarajućeg davatelja usluge. Proizvođač ne utječe na sadržaj koji je razmijenjen na taj način.

Stoga se kod određenog davatelja usluge informirajte o vrsti, opsegu, svrsi prikupljanja i upotrebi osobnih podataka u sklopu usluga treće strane.

## Autorsko pravo

Informacije o licencijama upotrijebljenog slobodnog softvera i softvera otvorenog izvornog koda u vašem vozilu možete pronaći na nosaču podataka u torbici s dokumentacijom vozila i s ažuriranjima na internetskoj adresi:

http://www.mercedes-benz.com/opensource.

## Zaštitni sustav

### Potencijal zaštite zaštitnog sustava

Zaštitni sustav obuhvaća sljedeće komponente:

- sustav sigurnosnih pojasova
- zračne jastuke
- zaštitni sustav za djecu
- pričvršćivanje dječje sjedalice.

Zaštitni sustav u slučaju nesreće može smanjiti rizik kontakta putnika s dijelovima unutrašnjosti vozila. Osim toga zaštitni sustav može smanjiti opterećenja za putnike u slučaju nesreće.

Samo propisno postavljeni sigurnosni pojas može ostvariti svoj potencijal zaštite. Zatezač sigurnosnog pojasa i/ili zračni jastuci nadopunjavaju propisno postavljeni sigurnosni pojas ovisno o prepoznatoj nesreći. Zatezač sigurnosnog pojasa i/ili zračni jastuci neće se aktivirati u svakoj nesreći.

Vozila s klupom sjedala suvozača: Zatezač sigurnosnog pojasa aktivira se neovisno o tome je li jezičac brave sigurnosnog pojasa uglavljen u bravu sigurnosnog pojasa.

Ako vozilo nema zračni jastuk za vozača, sustav sigurnosnih pojasova nema ni zatezač sigurnosnog pojasa ni graničnik zatezne sile sigurnosnog pojasa.

Svaki putnik mora se pridržavati sljedećih napomena kako bi zaštitni sustav mogao ostvariti svoj potencijal zaštite:

- ispravno namjestiti sigurnosni pojas
- zauzeti što uspravniji položaj, s leđima naslonjenima na naslon sjedala
- po mogućnosti sjediti tako da nogama dodiruje pod
- neprestano biti osiguran u dodatnom zaštitnom sustavu koji je prikladan za Mercedes-Benz vozila ako je niži od 1,50 m

Nijedan trenutačno dostupni sustav ne može u svakoj nesreći u potpunosti isključiti ozljede i smrtne slučajeve. Osobito sigurnosni pojas i zračni jastuk općenito ne nude zaštitu od predmeta koji u vozilo prodiru izvana. Također, rizik od ozljeda aktiviranim zračnim jastukom ne može se potpuno isključiti.

### Ograničenje potencijala zaštite zaštitnog sustava

**⚠ UPOZORENJE** Opasnost od ozljeda ili smrtna opasnost zbog promjena na zaštitnom sustavu

Ako izvodite promjene zaštitnog sustava na svoju ruku, on više ne može besprijekorno funkcionirati.

Zaštitni sustav ne može više putnicima pružati optimalnu zaštitu te, npr. u slučaju nesreće može ispasti ili se neočekivano aktivirati.

- ▶ Nikad ne mijenjajte dijelove zaštitnog sustava.
- ▶ Ne provodite sami radove spajanja kabelima te radove na elektroničkim elementima ili njihovim softverima.

Ako vozilo treba prilagoditi osobi s tjelesnim poteškoćama, obratite se ovlaštenoj specijaliziranoj servisnoj radionici.

Mercedes-Benz preporučuje da se koristite samo onim sustavima pomoći pri vožnji koje je za vaše vozilo odobrila tvrtka Mercedes-Benz.

### Spremnost za funkciju zaštitnog sustava

Kada je paljenje uključeno, upozoravajuće svjetlo zaštitnog sustava [ ] svijetli tijekom samotesta sustava. Ono se isključuje najkasnije nekoliko sekundi nakon pokretanja vozila. Elementi zaštitnog sustava tada su spremni za rad.

### Smetnja u funkciji zaštitnog sustava

U sljedećim slučajevima postoji smetnja u zaštitnom sustavu:

- Kada je paljenje uključeno, upozoravajuće svjetlo zaštitnog sustava [ ] ne svijetli.
- Tijekom vožnje upozoravajuće svjetlo zaštitnog sustava [ ] svijetli neprestano ili se ponavlja.

**⚠ UPOZORENJE** Opasnost od ozljeda ili smrtna opasnost zbog smetnji u funkciji zaštitnog sustava

Ako u zaštitnom sustavu postoji smetnja, komponente zaštitnog sustava mogu se nehotično aktivirati ili se tijekom nesreće ne uključuju kako je predviđeno. To može utjecati, npr. na zatezače sigurnosnog pojasa ili na zračni jastuk.

▶ Zaštitni sustav odmah provjerite i popravite u ovlaštenoj specijaliziranoj servisnoj radionici.

### Funkcija zaštitnog sustava u slučaju nesreće

Način rada zaštitnog sustava određuje utvrđena težina udara te vrsta nesreće:

- frontalni udar
- udarac u stražnji dio
- bočni udar

Utvrđivanje informacije o pragovima za aktivaciju za dijelove zaštitnog sustava obavlja se s pomoću procjene vrijednosti izmjerenih senzorom na različitim mjestima u vozilu. Ovaj se postupak može predvidjeti. Aktiviranje komponenata zaštitnog sustava mora biti pravodobno, odmah pri sudaru.

Čimbenici koji su vidljivi ili mjerljivi tek nakon sudara ne mogu dati nikakav povod za aktiviranje zračnih jastuka. Oni i ne upućuju na to.

Vozilo se može jako deformirati, a da se zračni jastuk ne aktivira. To se događa ako su pogođeni dijelovi koji se lako deformiraju pa ne dolazi do visokog stupnja usporavanja vozila. Upravo suprotno, zračni jastuk može se aktivirati iako su na vozilu vidljive vrlo male deformacije. Kada se pogode, primjerice, vrlo čvrsti dijelovi vozila kao što je uzdužni nosač, usporavanje vozila zbog toga može biti dovoljno snažno.

**Dijelovi zaštitnog sustava mogu se, neovisno jedan o drugome, aktivirati ili uključiti.**

| Dijelovi | Prepoznata situacija za aktivaciju |
|---|---|
| zatezač sigurnosnog pojasa | frontalni udar, udarac u stražnji dio, bočni udar[1)] |
| zračni jastuk za vozača, zračni jastuk za suvozača | frontalni udar |
| bočni zračni jastuk | bočni udar |
| zračna zavjesa | bočni udar, frontalni udar |

[1)] Samo ako je vozilo opremljeno bočnim zračnim jastukom ili zračnom zavjesom.

**⚠ UPOZORENJE** Opasnost od opeklina zbog vrućih dijelova zračnog jastuka

Nakon aktiviranja zračnog jastuka dijelovi zračnog jastuka su vrući.

▶ Ne dirajte dijelove zračnog jastuka.

▶ Aktivirani zračni jastuk odmah zamijenite u ovlaštenoj specijaliziranoj servisnoj radionici.

Mercedes-Benz vam preporučuje da vozilo nakon nesreće otpremite u ovlaštenu specijaliziranu servisnu radionicu. To biste posebice trebali učiniti nakon aktiviranja zatezača sigurnosnog pojasa ili zračnog jastuka.

Ako dođe do aktiviranja zatezača sigurnosnog pojasa ili zračnog jastuka, čut ćete prasak i moguće je da iziđe prah:

- U pravilu prasak ne utječe negativno na sluh.
- Prah koji nastaje uglavnom nije opasan za zdravlje, ali osobama s astmom ili otežanim disanjem može kratkotrajno prouzročiti poteškoće u disanju.

  Ako je sigurno, za izbjegavanje poteškoća u disanju odmah napustite vozilo ili otvorite prozor.

## Sigurnosni pojasovi

### Potencijal zaštite sigurnosnog pojasa

Prije početka vožnje uvijek ispravno postavite sigurnosni pojas. Samo propisno postavljeni sigurnosni pojas može ostvariti svoj potencijal zaštite.

**⚠ UPOZORENJE** Opasnost od ozljeda ili smrtna opasnost zbog pogrešno postavljenog sigurnosnog pojasa

Ako je sigurnosni pojas pogrešno postavljen, on gubi svoju zaštitnu funkciju.

Osim toga, pogrešno postavljeni sigurnosni pojas može, npr. u slučaju nesreće, pri manevru kočenja ili nagloj promjeni smjera prouzročiti ozljede.

▶ Uvijek se pobrinite za to da su svi putnici pravilno vezani sigurnosnim pojasevima i da sjede ispravno.

Uvijek se pridržavajte napomena o ispravnom položaju vozačevog sjedala i namještanju sjedala (→ Stranica 61).

Svaki se putnik mora pridržavati sljedećih napomena kako bi ispravno postavljeni sigurnosni pojas mogao ostvariti svoj potencijal zaštite:

- Sigurnosni pojas mora neuvrnuto, zategnuto i usko prianjati uz tijelo.
- Sigurnosni pojas mora prelaziti sredinom ramena i što dublje preko kuka.
- Rameni dio sigurnosnog pojasa ne smije dodirivati vrat i prolaziti ispod ruke ili iza leđa.
- Izbjegavajte široku odjeću, npr. zimske kapute.
- Sigurnosni pojas u području zdjelice pomaknite što dublje u područje kukova i čvrsto povucite s dijelom ramenog pojasa sigurnosnog pojasa. Sigurnosni pojas u području zdjelice nikada ne smije prelaziti preko trbuha ili donjeg dijela trbuha.
- Sigurnosni pojas nikada ne smije prolaziti preko oštrih, šiljatih, lomljivih predmeta ili predmeta koji grebu.
- Jednim sigurnosnim pojasom smije se vezati uvijek samo jedna osoba. Nikad ne prevozite novorođenče ili dijete u krilu putnika.
- Sigurnosnim pojasom nikad ne vežite predmete i osobe zajedno. Za osiguranje predmeta, prtljage ili tereta uvijek se pridržavajte napomena o opterećenju vozila (→ Stranica 74).

  Provjerite da između osobe i sjedala nikad nema predmeta, npr. jastuka.

Ako se s vama u vozilu nalazi i dijete, uvijek se pridržavajte uputa i sigurnosnih uputa iz poglavlja „Djeca u vozilu“ (→ Stranica 33).

## Ograničenje potencijala zaštite sigurnosnog pojasa

**⚠ UPOZORENJE** Opasnost od ozljeda ili smrtna opasnost zbog pogrešnog položaja sjedala

Ako naslon sjedala nije u uspravnom položaju, sigurnosni pojas ne nudi optimalnu zaštitu za zadržavanje putnika.

U tom slučaju možete pri manevru kočenja ili u slučaju nesreće isklizнuti ispod sigurnosnog pojasa i pri tome ozlijediti, npr. donji dio trbuha ili vrat.

▶ Prije početka vožnje postavite sjedalo u uspravan položaj.

▶ Uvijek pazite na to da je naslon pojasa u uspravnom položaju i da rameni dio sigurnosnog pojasa prolazi sredinom ramena.

**⚠ UPOZORENJE** Opasnost od ozljeda ili smrtna opasnost bez dodatnih zaštitnih sustava za niske osobe

Osobe niže od 1,50 m ne mogu pravilno postaviti sigurnosni pojas bez prilagođenih dodatnih zaštitnih sustava.

Ako je sigurnosni pojas pogrešno postavljen, on gubi svoju zaštitnu funkciju. Osim toga, pogrešno postavljeni sigurnosni pojas može, npr. u slučaju nesreće, pri manevru kočenja ili nagloj promjeni smjera prouzročiti ozljede.

▶ Pobrinite se za to da se osobe niže od 1,50 m uvijek nalaze u prilagođenim dodatnim zaštitnim sustavima.

**⚠ UPOZORENJE** Opasnost od ozljeda ili smrtna opasnost zbog oštećenih ili promijenjenih sigurnosnih pojaseva

U sljedećim situacijama sigurnosni pojasevi ne mogu štititi:

- ako su sigurnosni pojasevi oštećeni, promijenjeni, jako onečišćeni, izblijedjeli ili obojeni
- ako je brava sigurnosnog pojasa oštećena ili jako onečišćena
- ako je na zatezačima sigurnosnog pojasa, na sidrištu sigurnosnog pojasa ili na uređaju za namotavanje sigurnosnog pojasa došlo do promjena.

Sigurnosni pojasevi u slučaju nesreće mogu također pretrpjeti oštećenja koja nisu vidljiva okom, npr. od staklenih krhotina.

Promijenjeni ili oštećeni sigurnosni pojasevi mogu puknuti ili zakazati, npr. u slučaju nesreće.

Promijenjeni zatezači sigurnosnog pojasa mogu biti slučajno aktivirani ili ne mogu funkcionirati kako je predviđeno.

▶ Nikad ne radite izmjene na sigurnosnim pojasevima, zatezačima sigurnosnog pojasa, sidrištima sigurnosnog pojasa i na uređaju za namotavanje sigurnosnog pojasa.

- Pobrinite se za to da su sigurnosni pojasevi neoštećeni, čisti i da nisu izlizani.
- Odmah nakon nesreće provjerite ispravnost sigurnosnih pojaseva u ovlaštenoj specijaliziranoj servisnoj radionici.

Mercedes-Benz vam preporučuje da se koristite samo onim sigurnosnim pojasovima koje je za vaše vozilo odobrila tvrtka Mercedes-Benz.

**⚠ UPOZORENJE** Opasnost od ozljeda ili smrtna opasnost zbog pirotehnički aktiviranih zatezača sigurnosnog pojasa

Pirotehnički aktivirani zatezači sigurnosnog pojasa više nisu funkcionalni, pa ne mogu štititi kao što je to predviđeno.

- Pirotehnički aktivirane zatezače sigurnosnog pojasa odmah dajte zamijeniti u ovlaštenoj specijaliziranoj servisnoj radionici.

Tvrtka Mercedes-Benz preporučuje da vozilo nakon nesreće otpremite u ovlaštenu specijaliziranu servisnu radionicu.

**! NAPOMENA** Oštećenje zbog zaglavljivanja sigurnosnog pojasa

Ako neupotrebljavani sigurnosni pojas nije potpuno namotan, može se zaglaviti u vratima ili u mehanizmu sjedala.

- Uvijek se pobrinite za to da neupotrijebljeni sigurnosni pojas bude potpuno namotan.

## Namještanje i prilagođavanje sigurnosnog pojasa

Ako se sigurnosni pojas brzo ili naglo izvuče, dolazi do blokiranja uređaja za namotavanje sigurnosnog pojasa. Traku sigurnosnog pojasa nije moguće više potezati.

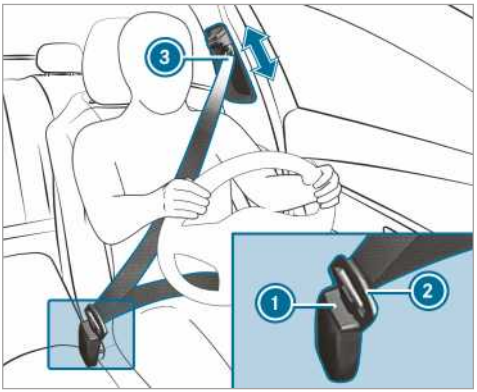


- Jezičac brave sigurnosnog pojasa (2) treba biti utaknut u bravu sigurnosnog pojasa (1) koja pripada tom sjedalu.
- Pritisnite gumb za deblokadu uvlačnika pojasa i gurnite uvlačnik pojasa (3) u željeni položaj.
- Pustite gumb za deblokadu i uvjerite se da je uvlačnik pojasa (3) uglavljen.

**Vozila s jednim suvozačevim sjedalom:**

**! NAPOMENA** Aktivacija zatezača sigurnosnog pojasa ako suvozačevo sjedalo nije zauzeto

Ako je jezičac brave sigurnosnog pojasa uglavljen u bravu sigurnosnog pojasa suvozačevog sjedala koje nije zauzeto, u slučaju nesreće može se uz ostale sustave aktivirati i zatezač sigurnosnog pojasa.

- Jednim sigurnosnim pojasom smije se vezati uvijek samo jedna osoba.

## Skidanje sigurnosnog pojasa

- Pritisnite tipku za otpuštanje na bravi sigurnosnog pojasa i vratite natrag sigurnosni pojas s jezičcem brave sigurnosnog pojasa.

## Funkcija upozorenja za vezanje sigurnosnog pojasa za vozača i suvozača

Upozoravajuće svjetlo za sigurnosni pojas na zaslonu kombiniranog instrumenta upozorava vas na to da svi putnici moraju propisno staviti sigurnosni pojas.

Dodatno se može oglasiti zvučno upozorenje.

Ako je vozač stavio pojas, upozorenje za vezanje sigurnosnog pojasa isključuje se. Ovisno o opremi vozila, upozorenje za vezanje sigurnosnog pojasa isključuje se čim vozač i suvozač stave sigurnosne pojasove.

Samo za određene zemlje: Neovisno o tome je li vozač već stavio sigurnosni pojas, upozoravajuće svjetlo za sigurnosni pojas nakon svakog uključivanja paljenja svijetli šest sekundi. Svjetlo se isključuje nakon pokretanja motora čim vozač stavi sigurnosni pojas.

## Zračni jastuci

### Pregled zračnih jastuka

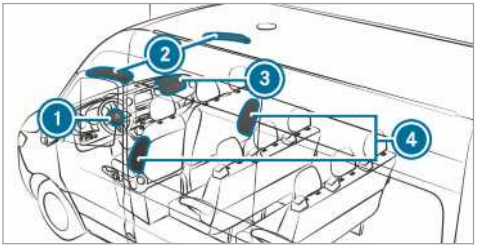


1. Zračni jastuk za vozača
2. Zračna zavjesa
3. Zračni jastuk za suvozača
4. Bočni zračni jastuk

Mjesto ugradnje zračnog jastuka možete prepoznati po oznaci AIRBAG.

Aktivacijom zračnog jastuka može se povećati potencijal zaštite za pojedinog putnika.

**Mogući potencijal zaštite ovisno o zračnom jastuku:**

| ZRAČNI JASTUK | Mogući potencijal zaštite za ... |
|---|---|
| Zračni jastuk za vozača, zračni jastuk za suvozača | Glava i prsni koš |
| Zračna zavjesa | Glava |
| Bočni zračni jastuk | Prsni koš i zdjelica |

### Potencijal zaštite zračnih jastuka

Ovisno o nesreći zračni jastuk može povisiti potencijal zaštite zajedno s propisno postavljenim sigurnosnim pojasom.

**UPOZORENJE** Opasnost od ozljeda ili smrtna opasnost zbog pogrešnog položaja sjedala

Ako nemate namješten ispravan položaj sjedala, smanjuje se zaštitna funkcija zračnog jastuka i tijekom njegova aktiviranja može doći do ozljeda.

Kako biste izbjegli rizike, pobrinite se da svi putnici:

- imaju ispravno postavljeni sigurnosni pojas, čak i trudnice
- ispravno sjede i da se pridržavaju što je moguće većeg razmaka prema zračnim jastucima
- obrate pažnju na sljedeće upute.

▶ Stalno pazite da se predmeti ne nalaze između zračnog jastuka i putnika.

Svaki putnik mora se pridržavati sljedećih napomena kako bi se izbjegli rizici koji proizlaze aktivacijom zračnog jastuka:

- Prije vožnje namjestite sjedala tako da vozačevo i suvozačevo sjedalo postavite što više prema natrag.

  Pripazite pritom na informacije o ispravnom položaju sjedala vozača (→ Stranica 61).
- Primajte upravljač samo izvana za kolo upravljača. Tako će se zračni jastuk moći neometano otvoriti.
- Tijekom vožnje stalno se naslanjajte na naslon sjedala. Nemojte se naginjati prema naprijed ili na vrata ili na bočni prozor. U protivnom ulazite u područje aktiviranja zračnih jastuka.
- Noge trebaju stalno biti na podu. Primjerice, noge nikada ne stavljajte na kokpit. U protivnom vaše noge ulaze u područje aktiviranja zračnog jastuka.
- Ako su u vozilu djeca, pridržavajte se dodatnih napomena (→ Stranica 33).
- Uvijek propisno spremajte i osiguravajte predmete.

Predmeti u unutrašnjosti vozila mogu ograničiti određenu funkciju zračnog jastuka. Svaki putnik mora uvijek osigurati sljedeće:

- Između putnika i zračnog jastuka ne smije biti drugih osoba, životinja ili predmeta.
- Između sjedala i vrata te stupa vrata (B-stupa) ne smiju biti nikakvi predmeti.
- Na rukohvate ili kuke za odjeću ne vješajte tvrde predmete, kao npr. vješalicu za odjeću.
- U području aktiviranja zračnog jastuka nisu pričvršćeni dijelovi pribora poput držača za piće, npr. na vratima, bočnim prozorima ili bočnoj oblozi.
- Nikakvi teški, oštri ili lomljivi predmeti ne smiju se nalaziti u džepovima odjeće. Takve predmete pohranite na prikladno mjesto.

### Ograničenje potencijala zaštite zračnih jastuka

**UPOZORENJE** Opasnost od ozljeda zbog promjena na poklopcu zračnog jastuka

Ako mijenjate poklopac zračnog jastuka ili na njega stavljate predmete, npr. naljepnice, zračni jastuk više ne može namjenski funkcionirati.

▶ Nikada ne mijenjajte poklopac zračnog jastuka i ne stavljajte na njega predmete.

Mjesto ugradnje zračnog jastuka možete prepoznati po oznaci AIRBAG (→ Stranica 32).

**UPOZORENJE** Opasnost od ozljeda ili smrtna opasnost zbog neprikladnih presvlaka sjedala

Neprikladne presvlake sjedala mogu onemogućiti ili spriječiti aktiviranje zračnih jastuka ugrađenih u sjedalima.

Zračni jastuci tada ne mogu pružiti putnicima predviđenu zaštitu.

▶ Upotrebljavajte samo one presvlake sjedala koje je za pojedino sjedalo odobrila tvrtka Mercedes-Benz.

**UPOZORENJE** Opasnost od ozljeda zbog smetnji u funkciji senzora u oblozi vrata

U vratima se nalaze senzori za upravljanje zračnim jastucima. Promjenama ili nestručno provedenim radovima na vratima ili oblogama vrata, kao i na oštećenim vratima, može biti ugrožena funkcija senzora. Zbog toga zračni jastuci ne mogu ispravno funkcionirati.

Zračni jastuci tada ne mogu pružiti putnicima predviđenu zaštitu.

▶ Nikad ne radite izmjene na vratima ili njihovim dijelovima.

▶ Propisane radove na vratima ili na oblogama vrata izvodite uvijek u ovlaštenoj specijaliziranoj servisnoj radionici.

**UPOZORENJE** Opasnost od ozljeda već aktiviranim zračnim jastukom

Već aktivirani zračni jastuk izgubio je svoju zaštitnu funkciju i ne može vam u slučaju nesreće pružiti odgovarajuću zaštitu.

▶ Kako biste zamijenili aktivirani zračni jastuk, odvucite vozilo u ovlaštenu specijaliziranu servisnu radionicu.

Odmah zamijenite aktivirane zračne jastuke.

## Djeca u vozilu

### Napomene o sigurnom prijevozu djece

**UPOZORENJE** Opasnost od nesreće i ozljeda dok su djeca bez nadzora u vozilu

Ako djecu ostavite u vozilu bez nadzora, ona mogu pokrenuti vozilo tako da, primjerice:

- otpuste parkirnu kočnicu
- izbace automatski mjenjač iz parkirnog položaja P ili ubace ručni mjenjač u položaj praznog hoda
- pokrenu motor.

Uz to mogu aktivirati pojedinu opremu vozila i prikliještiti se.

▶ Nikad ne ostavljajte djecu bez nadzora u vozilu.

▶ Kada izlazite iz vozila, uvijek ponesite ključ i zaključajte vozilo.

**UPOZORENJE** Smrtna opasnost zbog velikog djelovanja vrućine ili hladnoće u vozilu

Ako su osobe, posebice djeca, dulje vrijeme izložene utjecajima velike vrućine ili hladnoće,

postoji opasnost od ozljeda ili čak smrtna opasnost!

- ▶ Ne ostavljajte osobe, posebice djecu, nikad bez nadzora u vozilu.
- ▶ Nikad ne ostavljajte životinje bez nadzora u vozilu.

**⚠ UPOZORENJE** Opasnost od opeklina zbog izravnog sunčevog zračenja na dječjem sjedalu

Ako je zaštitni sustav za djecu izložen izravnom sunčevom zračenju, njegovi se dijelovi mogu jako zagrijati.

Djeca se mogu opeći, posebice ako dodirnu metalne dijelove zaštitnog sustava za djecu.

- ▶ Uvijek pazite na to da zaštitni sustav za djecu nije izložen izravnom sunčevom zračenju.
- ▶ Zaštitite ga, primjerice, dekom.
- ▶ Prije nego što zaštitnim sustavom osigurate dijete, pustite da se sustav ohladi ako je bio izložen izravnom sunčevom zračenju.
- ▶ Nikad ne ostavljajte djecu bez nadzora u vozilu.

Tvrtka Mercedes-Benz radi bolje zaštite djece mlađe od 12 godina i niže od 1,50 m preporučuje obavezno pridržavanje sljedećih napomena:

- Djecu osigurajte samo u zaštitnom sustavu za dječja sjedala prikladnom za Mercedes-Benz vozila te za dob, težinu i visinu djeteta. Obvezno se pridržavajte područja primjene zaštitnog sustava za dječja sjedala.
- Zaštitni sustav za dječja sjedala prema mogućnosti montirajte na stražnje sjedalo.
- Za zaštitne sustave za dječja sjedala upotrebljavajte samo sljedeće pričvrsne sustave:
  - sustav sigurnosnog pojasa
  - pričvrsne držače za ISOFIX
  - učvršćenja za Top Tether.
- Pridržavajte se uputa za montažu proizvođača zaštitnog sustava za dječja sjedala.
- Pridržavajte se natpisa s upozorenjima u unutrašnjosti vozila i na zaštitnom sustavu za dječja sjedala.

**⚠ UPOZORENJE** Opasnost od ozljeda ili smrtna opasnost zbog neispravne montaže zaštitnog sustava za djecu

Ako je zaštitni sustav za djecu nepravilno montiran na prikladnom položaju sjedala, on ne može štititi na predviđen način.

U slučaju nesreće, kočenja ili nagle promjene smjera dijete ne može biti zaštićeno.

- ▶ Obavezno se pridržavajte uputa za montažu proizvođača zaštitnog sustava za djecu te područja primjene.
- ▶ Uvjerite se da površina zaštitnog sustava za djecu neprestano prianja uz površinu za sjedenje na sjedalu.
- ▶ Predmete poput jastuka nikad ne stavljajte ispod ili iza zaštitnog sustava za djecu.
- ▶ Za zaštitne sustave za djecu upotrebljavajte samo predviđene originalne presvlake.
- ▶ Oštećene presvlake zamijenite samo originalnim presvlakama.

**⚠ UPOZORENJE** Opasnost od ozljeda ili smrtna opasnost zbog neosiguranih zaštitnih sustava za dječja sjedala u vozilu

Ako je zaštitni sustav za djecu pogrešno montiran ili nije osiguran, može se otpustiti u slučaju nesreće, manevra kočenja ili nagle promjene smjera.

Zaštitni sustav za djecu može se prevrnuti i ozlijediti putnike.

- ▶ Čak je i nekorišteni zaštitni sustav za djecu potrebno uvijek propisno montirati.
- ▶ Obvezno se pridržavajte uputa za montažu proizvođača zaštitnog sustava za djecu.

**⚠ UPOZORENJE** Opasnost od ozljeda ili smrtna opasnost zbog neispravne montaže zaštitnog sustava za djecu

Zaštitni sustavi za djecu koji su oštećeni ili koji su već sudjelovali u nesreći ili njihovi pričvrsni sustavi ne mogu više ispunjavati svoju zaštitnu funkciju kao što je predviđeno.

U slučaju nesreće, kočenja ili nagle promjene smjera dijete ne može biti zaštićeno.

- Odmah zamijenite zaštitne sustave za djecu koji su oštećeni ili koji su već sudjelovali u nesreći.
- Prije ponovne montaže zaštitnog sustava za djecu pričvrsne sustave zaštitnih sustava za djecu odmah dajte na provjeru u ovlaštenoj servisnoj radionici.

ⓘ Za čišćenje zaštitnih sustava za dječja sjedala koje je preporučila tvrtka Mercedes-Benz najbolje je upotrebljavati Mercedes-Benz sredstva za njegu. Detaljne informacije možete dobiti u svakoj ovlaštenoj specijaliziranoj servisnoj radionici.

Obratite pozornost i na sljedeće napomene:

- pri montaži zaštitnog sustava za dječja sjedala na suvozačevo sjedalo, napomene o zaštitnim sustavima za dječja sjedala na suvozačevom sjedalu (→ Stranica 37)
- napomene o pričvršćivanju prikladnih zaštitnih sustava za dječja sjedala (→ Stranica 38)
- napomene o preporučenim zaštitnim sustavima za dječja sjedala (→ Stranica 40)
- sigurnosne upute o sigurnosnom pojasu (→ Stranica 29)
- napomene o ispravnoj upotrebi sigurnosnog pojasa (→ Stranica 31).

## Pričvršćivanje zaštitnog sustava za dječja sjedala s pomoću sustava ISOFIX na stražnjem sjedalu

### Napomene o mehanizmima za pričvršćivanje dječjih sjedala ISOFIX

⚠ **UPOZORENJE** Opasnost od ozljeda ili smrtna opasnost u slučaju prekoračenja dopuštene ukupne mase djeteta i zaštitnog sustava za dječja sjedala

Za zaštitne sustave za dječja sjedala ISOFIX u kojima je dijete osigurano integriranim sigurnosnim pojasom zaštitnog sustava za dječja sjedala dopuštena ukupna masa djeteta i zaštitnog sustava za dječja sjedala iznosi 33 kg.

Ako dijete i zaštitni sustav za dječja sjedala zajedno teže više od 33 kg, zaštitni sustav za dječja sjedala ISOFIX s integriranim sigurnosnim pojasom ne nudi dovoljnu zaštitu za dijete. Mehanizmi za pričvršćivanje dječjih sjedala ISOFIX mogu se preopteretiti pa tada dijete, primjerice, u slučaju nesreće, neće biti propisno zaštićeno.

- Ako dijete i zaštitni sustav za dječja sjedala zajedno teže više od 33 kg, upotrebljavajte isključivo zaštitni sustav za dječja sjedala ISOFIX u kojem je dijete osigurano sigurnosnim pojasom na sjedalu vozila.
- Zaštitni sustav za djecu dodatno osigurajte Top Tether pojasom, ako postoji.

Uvijek obratite pozornost na podatke o masi zaštitnog sustava za dječja sjedala:

- u proizvođačevim uputama za montažu i rad korištenog zaštitnog sustava za dječja sjedala
- na naljepnici na zaštitnom sustavu za dječja sjedala, ako postoji.

Redovito provjeravajte je li prekoračena dopuštena ukupna masa djeteta i zaštitnog sustava za dječja sjedala.

Obavezno obratite pozornost na područje upotrebe i prikladnost sjedala za pričvršćivanje zaštitnog sustava za dječja sjedala te na proizvođačeve upute za montažu i rad korištenog zaštitnog sustava za dječja sjedala.
ISOFIX je normiran pričvrsni sustav za specijalne zaštitne sustave. Zaštitni sustavi za dječja sjedala ISOFIX odobreni su u skladu s normom UN-R44.

Na pričvrsne držače za ISOFIX smiju se pričvrstiti samo oni zaštitni sustavi za dječja sjedala koji su u skladu s normom UN-R44.

Simbol za pričvršćivanje zaštitnog sustava za dječja sjedala ISOFIX

### Montaža mehanizama za pričvršćivanje dječjih sjedala ISOFIX

**UPOZORENJE** Opasnost od ozljeda ili smrtna opasnost u slučaju prekoračenja dopuštene ukupne mase djeteta i zaštitnog sustava za dječja sjedala

Za zaštitne sustave za dječja sjedala ISOFIX u kojima je dijete osigurano integriranim sigurnosnim pojasom zaštitnog sustava za dječja sjedala dopuštena ukupna masa djeteta i zaštitnog sustava za dječja sjedala iznosi 33 kg.

Ako dijete i zaštitni sustav za dječja sjedala zajedno teže više od 33 kg, zaštitni sustav za dječja sjedala ISOFIX s integriranim sigurnosnim pojasom ne nudi dovoljnu zaštitu za dijete. Mehanizmi za pričvršćivanje dječjih sjedala ISOFIX mogu se preopteretiti pa tada dijete, primjerice, u slučaju nesreće, neće biti propisno zaštićeno.

- ▶ Ako dijete i zaštitni sustav za dječja sjedala zajedno teže više od 33 kg, upotrebljavajte isključivo zaštitni sustav za dječja sjedala ISOFIX u kojem je dijete osigurano sigurnosnim pojasom na sjedalu vozila.
- ▶ Zaštitni sustav za djecu dodatno osigurajte Top Tether pojasom, ako postoji.

Uvijek obratite pozornost na podatke o masi zaštitnog sustava za dječja sjedala:

- u proizvođačevim uputama za montažu i rad korištenog zaštitnog sustava za djecu
- na naljepnici na zaštitnom sustavu za djecu, ako postoji.

Redovito provjeravajte je li prekoračena dopuštena ukupna masa djeteta i zaštitnog sustava za djecu.

Obavezno obratite pozornost na područje upotrebe i prikladnost sjedala za pričvršćivanje zaštitnog sustava za dječja sjedala te na proizvođačeve upute za montažu i rad korištenog zaštitnog sustava za dječja sjedala.

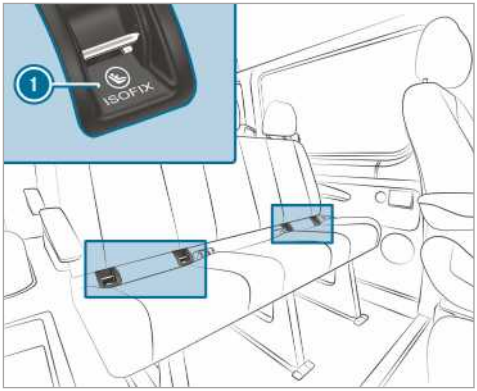


(1) Pričvrsni držači za ISOFIX

Prije svake vožnje obavezno provjerite je li zaštitni sustav za dječja sjedala ISOFIX pravilno uglavljen u oba pričvrsna držača na strani vozila.

**NAPOMENA** Oštećenje sigurnosnog pojasa središnjeg sjedala

Prilikom montaže zaštitnog sustava za djecu može doći do oštećenja sigurnosnog pojasa središnjeg sjedala.

- ▶ Uvjerite se da sigurnosni pojas nije uklješten.

▶ Montirajte zaštitni sustav za dječja sjedala ISOFIX na oba pričvrsna držača na strani vozila.

### Pričvršćivanje sustava Top Tether

**UPOZORENJE** Opasnost od ozljeda uslijed neispravnog pričvršćivanja pojasa Top Tether

Ako pogrešno pričvrstite pojas Top Tether, npr. za ušicu u prtljažnom prostoru, zaštitni sustav za dječja sjedala nije pravilno učvršćen.

U slučaju nesreće ne može pružiti predviđenu zaštitu.

- ▶ Kuku za pojas Top Tether pričvrstite isključivo na predviđeno učvršćenje za Top Tether.

Rizik od ozljede može se smanjiti upotrebom pojasa Top Tether. Pojas Top Tether omogućuje dodatnu vezu između zaštitnog sustava za dječja

sjedala učvršćenog s pomoću sustava ISOFIX i vozila.

Zaštitni sustav za dječja sjedala mora biti opremljen pojasom Top Tether.

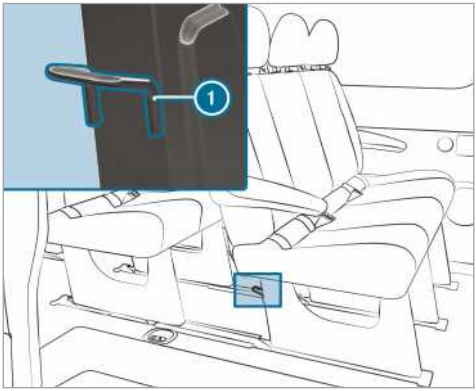


Učvršćenja za Top Tether (1) nalaze se na stražnjoj strani odgovarajuće stražnje klupe na nogama klupe.

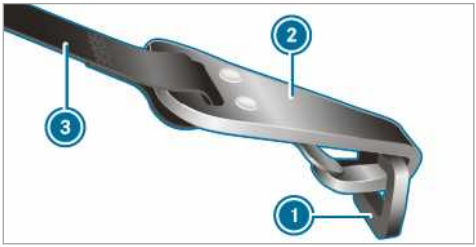


- Ako je potrebno, naslon za glavu gurnite prema gore (→ Stranica 72).
- Montirajte zaštitni sustav za dječja sjedala ISOFIX s pojasom Top Tether. Pritom se pridržavajte uputa za montažu proizvođača zaštitnog sustava za dječja sjedala.
- Pojas Top Tether (3) provedite ispod naslona za glavu između šipki naslona za glavu.
- Kuku za Top Tether (2) zakvačite u učvršćenje za Top Tether (1) bez zakretanja.
- Zategnite pojas Top Tether (3). Pritom se pridržavajte uputa za montažu proizvođača zaštitnog sustava za dječja sjedala.
- Ako je potrebno, naslon za glavu gurnite prema dolje (→ Stranica 72). Pripazite da ništa ne ometa prolaz pojasa Top Tether (3).

## Zaštitni sustavi za djecu na suvozačevom sjedalu

### Napomene o zaštitnim sustavima za dječja sjedala na suvozačevom sjedalu

Statistike o nesrećama pokazuju da su djeca koja su osigurana na stražnjim sjedalima sigurnija od djece osigurane na prednjim sjedalima. Stoga vam tvrtka Mercedes-Benz prijeko savjetuje da zaštitni sustav za dječja sjedala montirate na stražnje sjedalo.

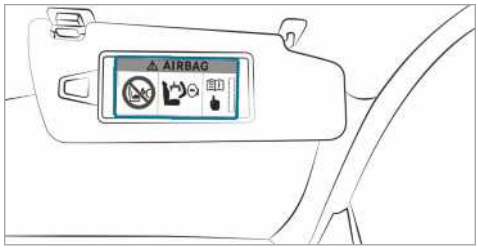


Upozorenje na zaslonu za zaštitu od sunca na suvozačevoj strani

Zaštitni sustav za dječja sjedala koji je okrenut prema natrag NIKAD ne upotrebljavajte na sjedalu s AKTIVIRANIM PREDNJIM ZRAČNIM JASTUKOM; to može prouzročiti SMRT ili TEŠKE OZLJEDE djece.

Obavezno obratite pozornost i na napomene o sigurnom prevoženju djece (→ Stranica 33).

### Napomene o zaštitnim sustavima za dječja sjedala okrenutima prema natrag

Naljepnica je vidljiva kad su otvorena suvozačeva vrata

Zračni jastuk za suvozača ne može se isključiti. To ćete prepoznati po posebnoj naljepnici bočno na kokpitu na suvozačevoj strani. Zaštitni sustav za dječja sjedala okrenut prema natrag nikad ne montirajte na suvozačevo sjedalo već uvijek na prikladno stražnje sjedalo.

**Napomene za zaštitne sustave za dječja sjedala okrenuta prema naprijed na suvozačevom sjedalu**

Pri upotrebi zaštitnih sustava za dječja sjedala na suvozačevom sjedalu obavezno pripazite na sljedeće točke:

- Suvozačevo sjedalo namjestite u krajnji stražnji položaj. Pri sjedalima s namještanjem visine sjedala dodatno postavite sjedalo u krajnji gornji položaj.
- Naslon sjedala postavite u gotovo okomit položaj.
- Potpuno uvucite dubinu jastuka sjedala.
- Površina za postavljanje zaštitnog sustava za dječja sjedala mora potpuno prianjati uz površinu za sjedenje na suvozačevom sjedalu.
- Naslon zaštitnog sustava za dječja sjedala okrenutog prema naprijed mora što je više moguće prianjati uz naslon suvozačevog sjedala. Zaštitni sustav za dječja sjedala ne smije udarati u krov niti smije biti opterećen naslonom za glavu.
- Po potrebi na odgovarajući način prilagodite nagib naslona sjedala i postavke naslona za glavu.
- Nagib jastuka sjedala namjestite tako da je prednji rub jastuka sjedala u najvišem, a stražnji rub jastuka sjedala u najnižem položaju.
- Pri tome neprestano pazite na ispravan položaj trake pojasa preko ramena od uvlačnika pojasa na vozilu pa sve do vodilice pojasa zaštitnog sustava za dječja sjedala. Traka ramenog pojasa mora ići od uvlačnika pojasa prema naprijed i prema dolje.
- Po potrebi na odgovarajući način postavite uvlačnik pojasa i suvozačevo sjedalo.
- Predmete kao što su, primjerice, jastuci, nikada ne polažite ispod ili iza zaštitnog sustava za dječja sjedala.

Obavezno obratite pozornost na proizvođačeve upute za montažu i rad za korištene zaštitne sustave za dječja sjedala te napomene za pričvršćivanje prikladnih zaštitnih sustava za dječja sjedala (→ Stranica 38).

## Prikladnost sjedala za montažu zaštitnih sustava za djecu

**Napomene o pričvršćivanju prikladnih zaštitnih sustava za djecu**

U vozilu se smiju upotrebljavati samo zaštitni sustavi za dječja sjedala usklađeni s UNECE normom UN-R44.

Primjer za naljepnicu s odobrenjem na zaštitnim sustavima za djecu:

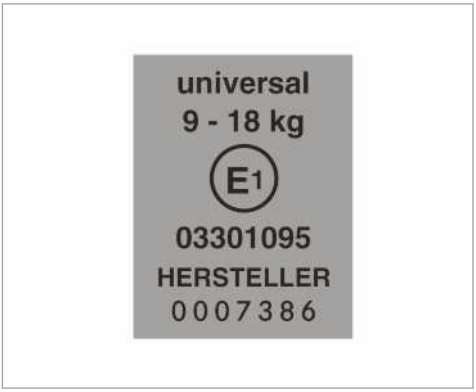


Naljepnica za zaštitne sustave za dječja sjedala prema UN-R44

Prema tablicama za prikladnost sjedala za pričvršćivanje zaštitnih sustava za djecu na sjedalima koja su označena oznakom U, UF ili IUF mogu se upotrebljavati zaštitni sustavi za dječja sjedala ISOFIX sljedeće kategorije „Univerzalno“.

Poluuniverzalni zaštitni sustavi za djecu označeni su tekstom „semi-universal“ na naljepnici s odobrenjem. Smiju se upotrebljavati samo ako su vozilo i sjedalo navedeni na popisu tipova vozila proizvođačevog zaštitnog sustava za djecu.

**Napomene o prikladnosti sjedala za pričvršćivanje zaštitnih sustava za dječja sjedala koji se učvršćuju pojasom**

Obratite pozornost na sljedeće napomene:

- **Pri upotrebi dječje sjedalice grupe 0/0+ i zaštitnog sustava za dječja sjedala okrenutog prema natrag na stražnjem sjedalu:** Vozačevo i suvozačevo sjedalo postavite tako da ne dodiruju zaštitni sustav za dječja sjedala.
- **Pri upotrebi zaštitnog sustava za dječja sjedala grupe I okrenutog prema naprijed**: Naslon zaštitnog sustava za dječja sjedala

mora što više prianjati uz naslon sjedala vozila.

- U određenim zaštitnim sustavima za dječja sjedala težinskih grupa II ili III može doći do ograničenja tijekom postavljanja maksimalnih veličina, npr. zbog mogućeg kontakta s krovom.
- Pazite na to da djetetova stopala ne dodiruju prednje sjedalo. Ako je potrebno, pomaknite prednje sjedalo malo prema naprijed.
- Zaštitni sustav za dječja sjedala ne smije udarati u krov niti smije biti opterećen naslonom za glavu. Naslone za glavu postavite na odgovarajući način.
- Pridržavajte se uputa za montažu proizvođača zaštitnog sustava za dječja sjedala.

Legenda uz tablicu:

X Nije prikladno za djecu ove težinske grupe

U Prikladno za zaštitne sustave za dječja sjedala kategorije „Univerzalno“ unutar ove težinske grupe

UF Prikladno za zaštitne sustave za dječja sjedala okrenute prema naprijed kategorije „Univerzalno“ unutar ove težinske grupe

L Prikladno za poluuniverzalne zaštitne sustave za dječja sjedala u skladu s tablicom „Preporučeni zaštitni sustavi za dječja sjedala“ ili ako su vozilo i sjedalo navedeni na popisu tipova vozila proizvođača zaštitnog sustava za dječja sjedala.

**Suvozačevo sjedalo**

| Težinska grupa | Suvozačevo sjedalo (sa zračnim jastukom za suvozača)[1] | Suvozačevo sjedalo (bez zračnog jastuka za suvozača)[1] | Jednostruko sjedalo |
|---|---|---|---|
| **Grupa 0:** do 10 kg | X | U | X |
| **Grupa 0+:** do 13 kg | X | U | X |
| **Grupa I:** od 9 kg do 18 kg | UF | U | X |
| **Grupa II:** od 15 kg do 25 kg | UF | U | X |
| **Grupa III:** od 22 kg do 36 kg | UF | U | X |

[1] Suvozačevo sjedalo namjestite u krajnji gornji položaj.

**Klupa suvozačevog sjedala**

| Težinska grupa | Vanjsko sjedalo (sa zračnim jastukom za suvozača) | Vanjsko sjedalo (bez zračnog jastuka za suvozača) | Središnje sjedalo |
|---|---|---|---|
| **Grupa 0:** do 10 kg | X | U | X |
| **Grupa 0+:** do 13 kg | X | U | X |
| **Grupa I:** od 9 kg do 18 kg | UF | U | X |
| **Grupa II:** od 15 kg do 25 kg | UF | U | X |
| **Grupa III:** od 22 kg do 36 kg | UF | U | X |

**Stražnja klupa**

| Težinska grupa | Stražnja klupa (dvostruka kabina) | Stražnja klupa (standardno/udobno) |
|---|---|---|
| **Grupa 0:** do 10 kg | U | U |
| **Grupa 0+:** do 13 kg | U | U |
| **Grupa I:** od 9 kg do 18 kg | U | U |
| **Grupa II:** od 15 kg do 25 kg | U | U |
| **Grupa III:** od 22 kg do 36 kg | U | U |

## Napomene za preporučene zaštitne sustave za dječja sjedala

**Preporučeni zaštitni sustavi za djecu za pričvršćivanje sigurnosnim pojasom na mjestu za sjedenje u vozilu**

| Težinske grupe | Proizvođač | Vrsta | Broj dozvole (E1 ...) | Broj za narudžbu (A 000 ...), kod boje 9H95 |
|---|---|---|---|---|
| **Grupa 0:**<br>do 10 kg<br>(do otprilike 6 mjeseci) | Britax Römer | BABY SAFE plus II | 04 301 146 | 970 13 02 |
| **Grupa 0+:**<br>do 13 kg<br>(do otprilike 15 mjeseci) | Britax Römer | BABY SAFE plus II | 04 301 146 | 970 13 02 |
| **Grupa I:**<br>od 9 do 18 kg<br>(od 9 mjeseci do 4 godine) | Britax Römer | DUO plus | 04 301 133 | 970 17 02 |
| **Grupa II/III:**<br>od 15 do 36 kg<br>(od 4 mjeseca do 12 godina) | Britax Römer | KIDFIX | 04 301 198 | 970 20 02 |
| | Britax Römer | KIDFIX XP | 04 301 304 | 970 23 02 |

ⓘ Dodatne informacije o ispravnom zaštitnom sustavu za djecu dobit ćete u svakom Mercedes-Benz servisnom centru.

## Aktiviranje/deaktiviranje zaštite za djecu na vratima

⚠ **UPOZORENJE** Opasnost od nesreće i ozljeda dok su djeca bez nadzora u vozilu

Ako djecu ostavite u vozilu bez nadzora, ona mogu pokrenuti vozilo tako da, primjerice:

- otpuste parkirnu kočnicu

- izbace automatski mjenjač iz parkirnog položaja P ili ubace ručni mjenjač u položaj praznog hoda
- pokrenu motor.

Uz to mogu aktivirati pojedinu opremu vozila i prikliještiti se.

- ▶ Nikad ne ostavljajte djecu bez nadzora u vozilu.
- ▶ Kada izlazite iz vozila, uvijek ponesite ključ i zaključajte vozilo.

**⚠ UPOZORENJE** Smrtna opasnost zbog velikog djelovanja vrućine ili hladnoće u vozilu

Ako su osobe, posebice djeca, dulje vrijeme izložene utjecajima velike vrućine ili hladnoće, postoji opasnost od ozljeda ili čak smrtna opasnost!

- ▶ Ne ostavljajte osobe, posebice djecu, nikad bez nadzora u vozilu.
- ▶ Nikad ne ostavljajte životinje bez nadzora u vozilu.

**⚠ UPOZORENJE** Opasnost od nesreće i ozljeda ako se u vozilu nalaze djeca bez nadzora

Kada se s vama voze djeca, ona mogu:

- otvoriti vrata i time ugroziti druge osobe ili sudionike u prometu
- izaći i nastradati u prometu
- aktivirati pojedinu opremu vozila, što može dovesti do, primjerice, uklještenja.

- ▶ Ako se s vama voze djeca, uvijek aktivirajte postojeće zaštite za djecu.
- ▶ Nikad ne ostavljajte djecu bez nadzora u vozilu.
- ▶ Kad izlazite iz vozila, uvijek ponesite ključ i zaključajte vozilo.

Zaštita za djecu dostupna je na sljedećim vratima:

- kliznim vratima
- stražnjim bočnim vratima dvostruke kabine.

Zaštita za djecu na vratima osigurava svaka vrata pojedinačno. Vrata se više ne mogu otvoriti iznutra (iznimka su električna klizna vrata). Ako je vozilo otključano, vrata se mogu otvoriti izvana.

Na osiguranim električnim kliznim vratima zaključani su samo upravljački elementi kliznih vrata u stražnjem dijelu vozila. Električna klizna vrata mogu se u bilo kojem trenutku otvoriti s pomoću tipke na središnjoj konzoli (→ Stranica 48).

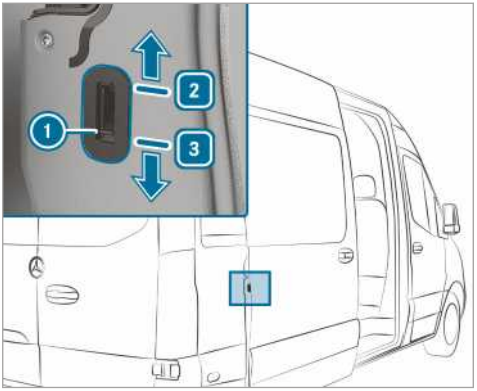


Primjer zaštite za djecu na kliznim vratima

- ▶ Pomaknite ručicu za sigurnost djece ① u položaj 2 (aktiviranje) ili 3 (deaktiviranje).
- ▶ Zatim provjerite funkcionalnost zaštite za djecu.

## Napomene o kućnim ljubimcima u vozilu

**⚠ UPOZORENJE** Opasnost od nesreće i ozljeda ako životinje u vozilu nisu osigurane i ako su bez nadzora.

Ako životinje u vozilu ostavite bez nadzora ili nezaštićene, mogu, primjerice, pritisnuti tipke ili prekidač.

Na taj način mogu:

- aktivirati pojedine mehanizme u vozilu, što može dovesti do, primjerice, uklještenja
- uključiti ili isključiti sustave i time ugroziti druge sudionike u prometu.

Nezaštićene životinje mogu se, osim toga, u slučaju nesreće ili naglih manevara s upravljačem i prilikom naglih kočenja prevrnuti u vozilu i pri tome ozlijediti druge putnike.

- ▶ Nikad ne ostavljajte životinje bez nadzora u vozilu.
- ▶ Životinje obavezno osigurajte na propisan način tijekom vožnje, primjerice, u prikladnoj transportnoj kutiji.

## Ključ

### Napomene o radijskim vezama ključa

**OPASNOST** Smrtna opasnost od elektromagnetskog zračenja za osobe s medicinskim uređajima pri upotrebi gumba start-stop

Osobe s medicinskim uređajima, npr. elektrostimulatorom srca ili defibrilatorom:

Kad upotrebljavate gumb start-stop, nastaje radijska veza između ključa i vozila.

Elektromagnetsko zračenje može negativno utjecati na funkciju medicinskog uređaja.

- Prije upravljanja vozilom obavezno se raspitajte kod svog liječnika ili proizvođača medicinskog uređaja o mogućim učincima emisija odgovarajućih sustava.

**Područje dosega antene funkcije KEYLESS-START**

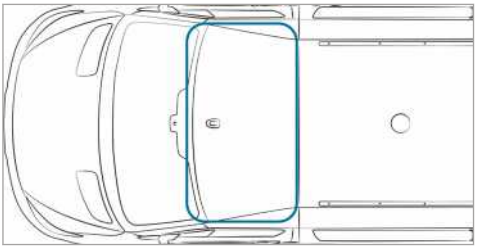

### Pregled funkcija ključa

**UPOZORENJE** Opasnost od nesreće i ozljeda dok su djeca bez nadzora u vozilu

Ako djecu ostavite u vozilu bez nadzora, ona mogu:

- otvoriti vrata i time ugroziti druge osobe ili sudionike u prometu
- izaći i nastradati u prometu
- aktivirati pojedinu opremu vozila, što može dovesti do, primjerice, uklještenja.

Osim toga, djeca mogu pokrenuti vozilo tako da, primjerice:

- otpuste parkirnu kočnicu
- izbace automatski mjenjač iz parkirnog položaja P ili ubace ručni mjenjač u položaj praznog hoda
- pokrenu motor.

- Kad izlazite iz vozila, uvijek ponesite ključ i zaključajte vozilo.
- Nikad ne ostavljajte djecu i životinje u vozilu bez nadzora.
- Čuvajte ključ na mjestu nedostupnom djeci.

**NAPOMENA** Oštećenje ključa zbog magnetskih polja

- Držite ključ podalje od jakih magnetskih polja.

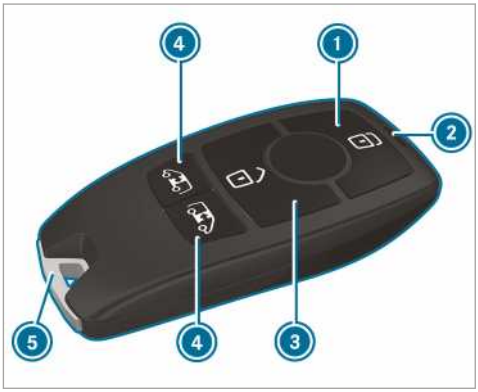


1. Zaključavanje
2. Kontrolno svjetlo akumulatora
3. Otključavanje
4. Otključavanje utovarnog prostora (klizna vrata i stražnja krilna vrata) / otključavanje i otvaranje/zatvaranje električnih kliznih vrata
5. Ključ za slučaj nužde

Ključ je tvornički namješten za centralno zaključavanje i otključavanje sljedećih komponenata:

- vozačevih i suvozačevih vrata
- kliznih vrata
- stražnjih krilnih vrata.

Ako vozilo ne otvorite u roku od oko 40 sekundi nakon otključavanja:

- vozilo će se ponovno zaključati
- zaštita od krađe ponovno će se aktivirati.

Ne ostavljajte ključ s elektroničkim uređajima ili metalnim predmetima. To može negativno utjecati na funkciju ključa.

ⓘ Ako kontrolno svjetlo baterije ne zasvijetli pri pritisku tipke [🔓] ili [🔒], baterija je ispražnjena.

Zamijenite bateriju ključa (→ Stranica 43).

## Uključivanje ili isključivanje zvučne dojave o zaključavanju

Multimedijski sustav:

↳ [⌂] ▸▸ Postavke ▸▸ Vozilo

- Uključite ili isključite opciju Akust. dojava o zaklj..

## Promjena postavki otključavanja

Moguće funkcije otključavanja ključa:

- centralno otključavanje
- otključavanje vozačevih i suvozačevih vrata (dostavno vozilo)
- otključavanje vozačevih vrata (kombi, šasija).

- **Izmjenjivanje postavki:** Oko šest sekundi istovremeno pritisnutima držite tipke [🔓] i [🔒] sve dok kontrolno svjetlo baterije ne zatreperi dva puta.

Pri odabranoj funkciji otključavanja vozačevih vrata li vozačevih i suvozačevih vrata:

- Kada dva puta pritisnete tipku [🔓], vozilo se centralno otključava.

## Smanjenje potrošnje struje ključa

Ako vozilo ili ključ ne upotrebljavate dulje vrijeme, možete deaktivirati funkciju ključa KEYLESS-START.

- **Deaktiviranje:** Dvaput uzastopno kratko pritisnite tipku [🔒] na ključu.
  Kontrolno svjetlo baterije na ključu zasvijetlit će dvaput kratko i jedanput dugo.
- **Aktiviranje:** Pritisnite bilo koju tipku na ključu.

Pri pokretanju vozila s ključem u pretincu mjenjačke konzole automatski se aktiviraju funkcije ključa.

## Vađenje/umetanje ključa za slučaj nužde

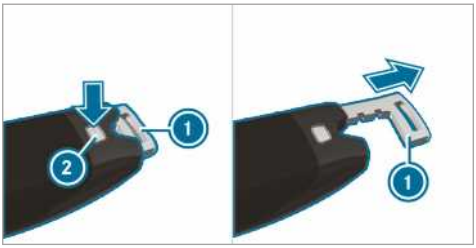


- **Vađenje:** Pritisnite gumb za otključavanje (2). Ključ za slučaj nužde (1) lako se izvlači.
- Potpuno izvucite ključ za slučaj nužde (1).
- **Umetanje:** Pritisnite gumb za otključavanje (2).
- Potpuno gurnite ključ za slučaj nužde (1) dok se ne uglavi.

## Zamjena baterije ključa

⚠ **OPASNOST** Ozbiljni zdravstveni problemi zbog gutanja baterija

Baterije sadrže otrovne i nagrizajuće tvari. U slučaju gutanja može doći do ozbiljnih zdravstvenih problema.

Postoji smrtna opasnost!

- Čuvajte baterije od dohvata djece.
- Ako dođe do gutanja baterija, odmah potražite liječničku pomoć.

**NAPOMENA O OKOLIŠU** Onečišćenje okoliša zbog nestručnog odlaganja baterija

Baterije sadrže štetne tvari. Zakonom je zabranjeno odlagati ih zajedno s kućanskim otpadom.

-
  Baterije odložite na ekološki prihvatljiv način. Prazne baterije predajte specijaliziranoj ovlaštenoj servisnoj radionici ili ih odnesite na odlagalište za povrat starih baterija.

**Preduvjeti:**
- Potrebna vam je gumbasta baterija od 3 V tipa CR 2032.

Mercedes-Benz preporučuje da zamjenu baterije obavite u ovlaštenoj specijaliziranoj servisnoj radionici.

▶ Izvadite ključ za slučaj nužde (→ Stranica 43).

Ogledna slika

▶ Pritisnite tipku za otključavanje 2 potpuno prema dolje i gurnite poklopac 1 prema naprijed.

▶ Izvucite pretinac za baterije 3 i izvadite praznu bateriju.

▶ Novu bateriju umetnite u pretinac za baterije 3. Pri tome pripazite na oznaku pozitivnog pola u pretincu za baterije i na bateriji.

▶ Umetnite pretinac za baterije 3.

▶ Ponovno postavite poklopac 1 tako da se uglavi.

▶ Gurnite ključ za slučaj nužde do kraja dok se ne uglavi (→ Stranica 43).

## Problemi s ključem

| Problem | Mogući uzroci/posljedice i ▶ rješenja |
|---|---|
| Više ne možete zaključati ili otključati vozilo. | Mogući su sljedeći uzroci:<br>• Baterija ključa je slaba ili prazna.<br>• Snažan izvor radijskih signala proizvodi smetnje.<br>• Ključ je u kvaru.<br>▶ Provjerite bateriju s pomoću kontrolnog svjetla baterije i po potrebi zamijenite (→ Stranica 43).<br>▶ Za otključavanje/zaključavanje upotrijebite ključ za slučaj nužde (→ Stranica 43).<br>▶ Ključ dajte provjeriti u ovlaštenoj specijaliziranoj servisnoj radionici. |
| Izgubili ste ključ. | ▶ Ključ dajte zaključati u ovlaštenoj specijaliziranoj servisnoj radionici.<br>▶ Eventualno dajte zamijeniti mehaničko zaključavanje. |

# Vrata

## Napomene o dodatnoj zaštiti vrata

Dodatna zaštita vrata dostupna je samo u vozilima za Ujedinjeno Kraljevstvo.

**⚠ UPOZORENJE** Opasnost od ozljede za osobe u vozilu ako je aktivirana dodatna zaštita vrata

Ako je aktivirana dodatna zaštita vrata, tada vrata nije više moguće otvoriti s unutarnje strane.

Ako se osobe nalaze u vozilu, one ga više ne mogu napustiti, npr. u opasnim situacijama.

▶ Nikada ne ostavljajte osobe, posebice djecu, starije ljude ili osobe kojima je potrebna pomoć u vozilu bez nadzora.

▶ Ako se u vozilu nalaze osobe, nemojte aktivirati dodatnu zaštitu vrata.

Dodatna zaštita vrata aktivira se automatski:
- nakon zaključavanja ključem.

Dodatnu zaštitu vrata možete deaktivirati tako da deaktivirate zaštitu unutrašnjosti (→ Stranica 59).

ⓘ U slučaju vozila bez zaštite unutrašnjosti dodatna zaštita vrata je bez funkcije.

## Otključavanje i otvaranje vrata iznutra

**Samo za Ujedinjeno Kraljevstvo:** Obavezno se pridržavajte napomena o dodatnoj zaštiti vrata (→ Stranica 44).

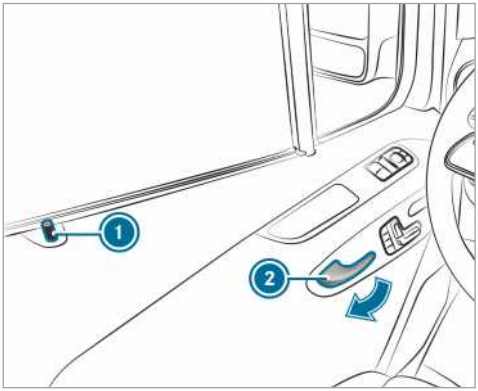


- **Otključavanje i otvaranje prednjih bočnih vrata:** Povucite kvaku (2). Pri otključavanju vrata sigurnosni zatik (1) podiže se prema gore.
- Otvorite vrata.

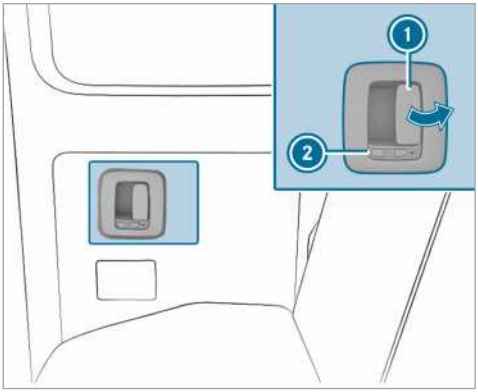


Simbol [🔓] pokazuje da su stražnja bočna vrata otključana.

- **Otključavanje i otvaranje stražnjih bočnih vrata:** Povucite polugu za otvaranje (1) i otvorite stražnja bočna vrata. Pri otključavanju vrata zasun (2) se pomiče prema naprijed.
  Vidljiv je simbol [🔓].
- **Zatvaranje:** Povucite stražnja bočna vrata za kvaku.
- **Zaključavanje:** Zasun (2) gurnite prema natrag.
  Vidljiv je simbol [🔒].

## Centralno zaključavanje vrata iznutra

⚠ **UPOZORENJE** Opasnost od nesreće i ozljeda dok su djeca bez nadzora u vozilu

Ako djecu ostavite u vozilu bez nadzora, ona mogu:

- otvoriti vrata i time ugroziti druge osobe ili sudionike u prometu
- izaći i nastradati u prometu
- aktivirati pojedinu opremu vozila, što može dovesti do, primjerice, uklještenja.

Osim toga, djeca mogu pokrenuti vozilo tako da, primjerice:

- otpuste parkirnu kočnicu
- izbace automatski mjenjač iz parkirnog položaja [P] ili ubace ručni mjenjač u položaj praznog hoda
- pokrenu motor.

- Kad izlazite iz vozila, uvijek ponesite ključ i zaključajte vozilo.
- Nikad ne ostavljajte djecu i životinje u vozilu bez nadzora.
- Čuvajte ključ na mjestu nedostupnom djeci.

⚠ **UPOZORENJE** Smrtna opasnost zbog velikog djelovanja vrućine ili hladnoće u vozilu

Ako su osobe, posebice djeca, dulje vrijeme izložene utjecajima velike vrućine ili hladnoće, postoji opasnost od ozljeda ili čak smrtna opasnost!

- Ne ostavljajte osobe, posebice djecu, nikad bez nadzora u vozilu.

▶ Nikad ne ostavljajte životinje bez nadzora u vozilu.

**Ručno zaključavanje i otključavanje**
Tipkama centralnog zaključavanja možete s unutarnje strane centralno zaključati i otključati cijelo vozilo.

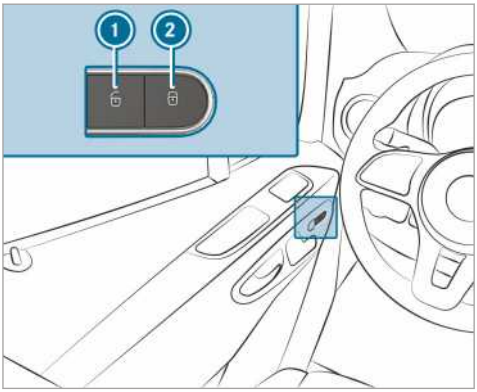


▶ **Zaključavanje/otključavanje cijelog vozila:** Kada su vrata zatvorena, pritisnite tipku 1 (otključavanje) ili 2 (zaključavanje).

## Uključivanje/isključivanje automatskog zaključavanja

Ako je paljenje uključeno i vozilo vozi brže od 15 km/h, vozilo se automatski zaključava.

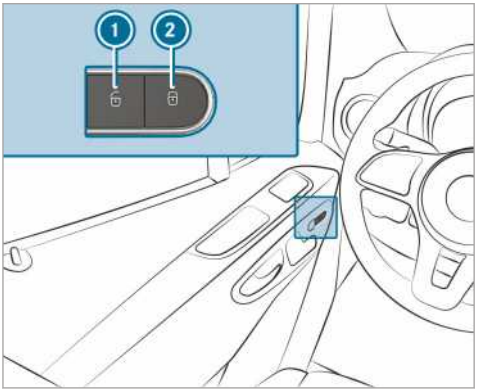


Postoji opasnost od zaključavanja kad je funkcija uključena:

- pri pokretanju motora vučom ili guranju vozila
- na ispitnom stolu s valjcima.

▶ Uključite opskrbu naponom ili paljenje kad su vrata zatvorena.

▶ **Uključivanje:** Tipku 2 držite pritisnutom oko pet sekundi.
Oglašava se zvučni signal.

▶ **Isključivanje:** Tipku 1 držite pritisnutom oko pet sekundi.
Oglašava se zvučni signal.

## Otključavanje/zaključavanje vozačevih vrata ključem za slučaj nužde

ⓘ Ako vozilo želite potpuno zaključati ključem za slučaj nužde, najprije pritisnite tipku za zaključavanje iznutra dok su otvorena vozačeva vrata. Ključem za slučaj nužde zatim zaključajte vozačeva vrata.

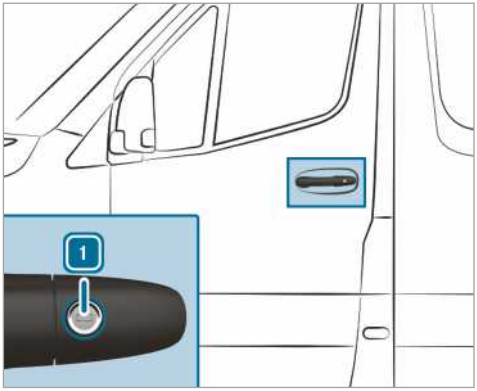


▶ **Otključavanje:** Ključ za slučaj nužde okrenite ulijevo u položaj 1.

▶ **Zaključavanje:** Ključ za slučaj nužde okrenite udesno u položaj 1.

ⓘ **Vozila s upravljačem na desnoj strani:** Ključ za slučaj nužde morate okrenuti u suprotni smjer.

# Klizna vrata

## Otvaranje i zatvaranje kliznih vrata izvana

⚠ **UPOZORENJE** Opasnost od uklještenja zbog nepropisno zatvorenih kliznih vrata

Ako otvorena klizna vrata nisu uglavljena, ona se na kosini mogu samostalno pokretati.

Tako može uklještiti vas ili druge osobe.

▶ Osigurajte da su otvorena klizna vrata uvijek propisno zatvorena. Klizna vrata stoga otvarajte do graničnika.

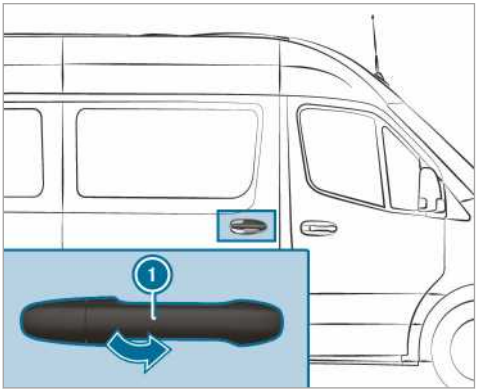


ⓘ Vozilo može biti opremljeno dugim kliznim vratima s međublokadom. Klizna vrata možete pri otvaranju i zatvaranja dodatno blokirati u njihovom središnjem dijelu. Na taj način pri izlasku ili ulasku u vozilo vrata ne morate otvarati uvijek do krajnjeg graničnika. Klizna vrata nisu uklopljena u međublokadu.

▶ **Otvaranje:** Povucite kvaku ①. Klizna vrata se otvaraju.

▶ Klizna vrata pritiskom kvake ① gurajte prema natrag sve dok ne sjednu na mjesto.

▶ Provjerite blokiranost kliznih vrata.

▶ **Zatvaranje:** Povucite klizna vrata pritiskom kvake ① i uz zamah gurnite prema naprijed sve dok se ne zatvore.

### Otvaranje i zatvaranje kliznih vrata iznutra

⚠ **UPOZORENJE** Opasnost od uklještenja zbog nepropisno zatvorenih kliznih vrata

Kad otvarate klizna vrata, tada klizna vrata koja se otvaraju prema natrag mogu ozlijediti ostale osobe.

▶ Krilna vrata otvorite samo onda kad vam to dozvoljava stanje u prometu.

**Preduvjeti:**
- Deaktivirana je zaštita za djecu.

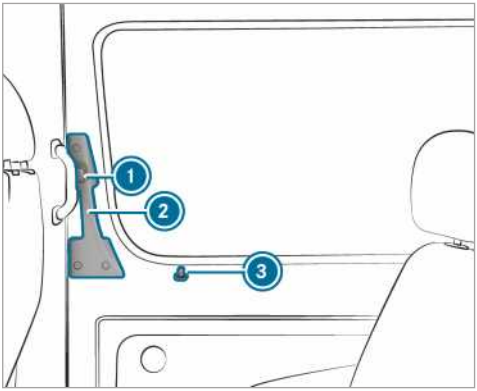


Ako otvarate zaključana klizna vrata, podiže se sigurnosni zatik ③. Sva su vrata otključana.

ⓘ Vozilo može biti opremljeno dugim kliznim vratima s međublokadom. Klizna vrata možete pri otvaranju i zatvaranja dodatno blokirati u njihovom središnjem dijelu. Na taj način pri izlasku ili ulasku u vozilo vrata ne morate otvarati uvijek do krajnjeg graničnika. Klizna vrata nisu uklopljena u međublokadu.

▶ **Otvaranje:** Pritisnite gumb ①.

▶ Klizna vrata pritiskom kvake ② gurnite prema natrag do graničnika.

▶ Provjerite blokiranost kliznih vrata. Klizna vrata moraju biti uklopljena.

▶ **Zatvaranje:** Pritisnite gumb ①.

▶ Klizna vrata pritiskom kvake ② uz zamah gurnite prema naprijed sve dok se ne zatvore.

### Napomena o električnoj pomoći za zatvaranje

Ako je vaše vozilo opremljeno električnom pomoći za zatvaranje, potreban vam je mali napor za zatvaranje kliznih vrata.

## Električna klizna vrata

### Funkcija električnih kliznih vrata

Vozilo može imati električna klizna vrata s lijeve i/ili desne strane.

Električnim kliznim vratima upravljate:
- tipkom za klizna vrata na središnjoj konzoli
- tipkom za klizna vrata na ulazu (B-stup)
- kvakom (iznutra ili izvana)
- ključem.

Ako su električna klizna vrata pri otvaranju blokirana, kreću se nekoliko centimetara u suprotnom smjeru i zaustavljaju.

Ako su klizna vrata blokirana pri zatvaranju, ponovno se otvaraju do kraja.

Ako postoji opasnost od prejakog zagrijavanja elektromotora kliznih vrata, npr. zbog čestog otvaranja/zatvaranja u kratkom vremenu, tada se klizna vrata potpuno otvaraju. Klizna su vrata u tom slučaju blokirana. Nakon oko 30 sekundi klizna su vrata ponovno spremna za rad.

U slučaju kvara ili nakon odvajanja akumulatora klizna vrata možete aktivirati deblokiranjem elektromotora. Nakon toga možete ručno otvoriti/zatvoriti klizna vrata (→ Stranica 49).

## Otvaranje i zatvaranje električnih kliznih vrata tipkom

**⚠ UPOZORENJE** Opasnost od uklještenja zbog nepropisno zatvorenih kliznih vrata

Kad otvarate klizna vrata, tada klizna vrata koja se otvaraju prema natrag mogu ozlijediti ostale osobe.

- Krilna vrata otvorite samo onda kad vam to dozvoljava stanje u prometu.

**⚠ UPOZORENJE** Opasnost od ozljeda unatoč prepoznavanju prepreka

Sustav za prepoznavanje prepreka ne reagira na mekane, lagane i tanke objekte, npr. male prste. Ti ili drugi dijelovi tijela mogu se, primjerice, uklještiti okvirom vrata. Sustav za prepoznavanje prepreka u ovom slučaju ne prepoznaje prignječenje.

- Pri zatvaranju i otvaranju električnih kliznih vrata osigurajte da dijelovi tijela ne dođu u područje kretanja kliznih vrata.
- Ako se netko prignječi, ponovno pritisnite tipku kako biste zaustavili klizna vrata.

Tipke za klizna vrata na središnjoj konzoli

1. Otvaranje i zatvaranje kliznih vrata na lijevoj bočnoj strani vozila
2. Otvaranje i zatvaranje kliznih vrata na desnoj bočnoj strani vozila

Tipka za klizna vrata na ulazu (B-stup)

U vozilima s pregradom tipka 3 nalazi se na pregradi pokraj ulaza u visini unutarnje kvake.

Samo ako je zaštita za djecu deaktivirana, klizna vrata možete otvoriti pritiskom tipke 3.

- **Otvaranje:** Kratko pritisnite tipku 1, 2 ili tipku 3.
  Klizna se vrata automatski otvaraju.
  Kada se vrata otvaraju s pomoću tipke 1 ili 2, dodatno se čuju dva zvučna signala.
  Treperi kontrolno svjetlo na gornjoj strani tipke 1 ili 2 i treperi tipka 3.
  Ako su klizna vrata potpuno otvorena, svijetli kontrolno svjetlo na gornjoj strani tipke 1 ili 2.
- **Zatvaranje:** Kratko pritisnite tipku 1, 2 ili tipku 3.
  Klizna se vrata automatski zatvaraju.

Kada se vrata zatvaraju s pomoću tipke ① ili ②, dodatno se čuju dva zvučna signala.

Treperi kontrolno svjetlo na gornjoj strani tipke ① ili ② i treperi tipka ③.

Ako su klizna vrata potpuno zatvorena, isključuje se kontrolno svjetlo na gornjoj strani tipke ① ili ②.

▶ **Završetak automatskog načina rada:** Kratko pritisnite tipku ① ili ②.
Klizna se vrata zaustavljaju.

ⓘ Kada pri otvaranju završite s automatskim načinom rada, vrata se zatvaraju ponovnim pritiskom tipke.

ⓘ Pri nepovoljnim uvjetima rada, npr. mraz, led ili jako onečišćenje, odgovarajuću tipku možete držati pritisnutom. Električna klizna vrata pokreću se povećanom snagom. Imajte na umu da je sustav za prepoznavanje prepreka u ovom slučaju manje osjetljiv. Za zaustavljanje pokretanja pustite tipku.

## Otvaranje i zatvaranje električnih kliznih vrata ključem

▶ **Otključavanje:** Nakratko pritisnite tipku ili na ključu.

▶ **Otvaranje:** Dulje od 0,5 sekundi pritišćite tipku ili na ključu.
Oglašavaju se dva signalna tona i klizna se vrata automatski otvaraju.

▶ **Zatvaranje:** Dulje od 0,5 sekundi pritišćite tipku ili na ključu.
Oglašavaju se dva signalna tona i klizna se vrata automatski zatvaraju.

▶ **Prekidanje automatskog načina rada:** Kratko pritisnite tipku ili na ključu.
Klizna se vrata zaustavljaju.

ⓘ Kad pri otvaranju završite s automatskim načinom rada, vrata se zatvaraju ponovnim pritiskom tipke.

## Otvaranje i zatvaranje električnih kliznih vrata s pomoću kvake

**Preduvjeti:**

- Deaktivirana je zaštita za djecu.

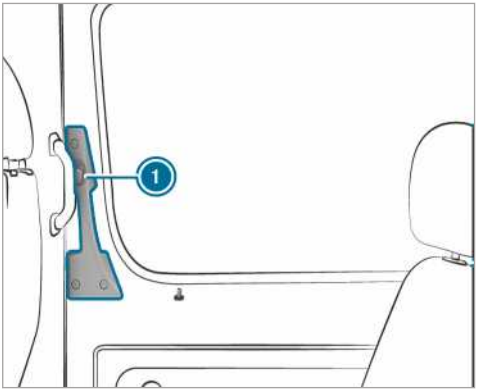


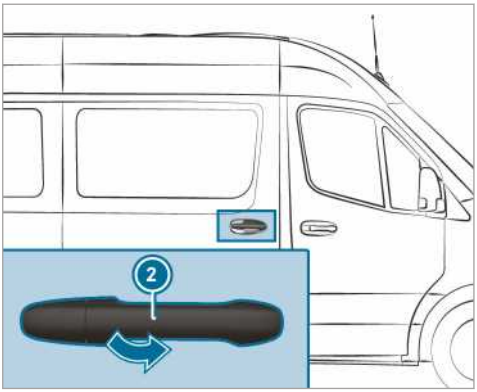


▶ Pritisnite gumb ① ili povucite kvaku s vanjske strane ②.
Klizna se vrata otvaraju ili zatvaraju.

▶ Ponovno pritisnite gumb ① ili povucite kvaku s vanjske strane ②.
Klizna se vrata zaustavljaju.

## Ručno otključavanje električnih kliznih vrata

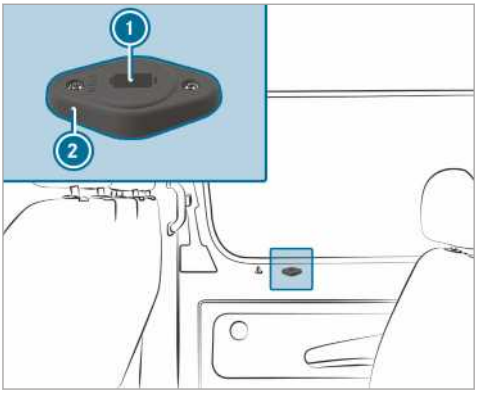


U slučaju kvara ili nakon odvajanja akumulatora klizna vrata možete s pomoću deblokade (2) odvojiti od elektromotora. Nakon toga možete ručno otvoriti/zatvoriti klizna vrata.

- **Vozila s oblogom preko cijelih kliznih vrata:** Uklonite pokrov s deblokade (2). Omogućen je pristup za servis.
- **Odvajanje kliznih vrata od elektromotora:** Ključ stavite u otvor (1) deblokade (2) u položaj „AUTO".
- Ključ okrenite za 180 ° u smjeru kazaljke na satu. Namješten je položaj „MAN".
- Klizna vrata otvorite ili zatvorite kvakom izvana/iznutra.
- **Spajanje kliznih vrata s elektromotorom:** Ključ stavite u otvor (1) deblokade (2) u položaj „MAN".
- Ključ okrenite za 180° u smjeru suprotnom od smjera kazaljke na satu. Namješten je položaj „AUTO".
- Precizno namjestite klizna vrata (→ Stranica 50).

**Ako smetnju nije moguće ukloniti**

- Potražite ovlaštenu specijaliziranu servisnu radionicu.

## Precizno namještanje električnih kliznih vrata

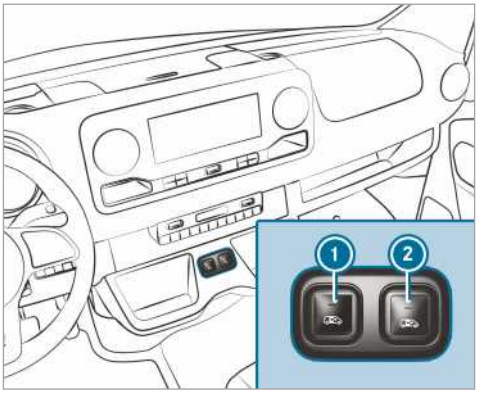


Tipke za klizna vrata na središnjoj konzoli

Tipka za klizna vrata na ulazu (B-stup)

Nakon smetnje u radu ili prekida napona potrebno je ponovno precizno namjestiti klizna vrata.

- Ako su klizna vrata otvorena: Pritišćite tipke (1) ili (2) na središnjoj konzoli ili tipku za klizna vrata (3) na ulazu (B-stup) sve dok se vrata ne zatvore.

ili

- Klizna vrata zatvorite s pomoću kvake (→ Stranica 49).
- Zatim jednom potpuno otvorite klizna vrata kratkim pritiskom tipke (1) ili (2) na središnjoj konzoli, tipke za klizna vrata (3) na ulazu (B-stup) ili s pomoću kvake (→ Stranica 49). Klizna vrata spremna su za rad.

## Stražnja krilna vrata

### Otvaranje i zatvaranje stražnjih krilnih vrata izvana

**UPOZORENJE** Opasnost od nesreće i ozljeda otvaranjem stražnjih krilnih vrata u slučaju lošeg stanja u prometu

Pri otvaranju stražnjih krilnih vrata možete:

- ugroziti druge osobe ili sudionike u prometu
- nastradati u prometu.

To je posebno moguće ako stražnja krilna vrata otvorite više od 90 °.

- Stražnja krilna vrata otvorite samo onda kad vam to dozvoljava stanje u prometu.
- Uvijek osigurajte da su stražnja krilna vrata ispravno blokirana.

**Otvaranje desnih stražnjih krilnih vrata**

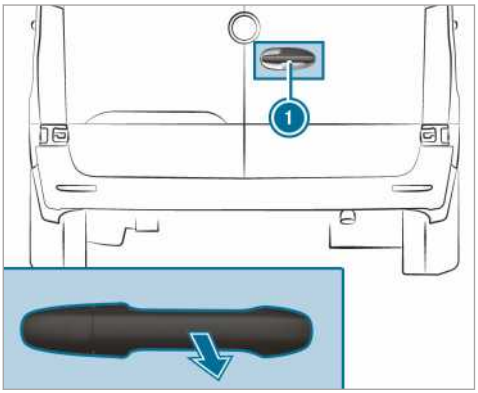


- Povucite ručicu (1).
- Stražnja krilna vrata zakrenite u stranu sve dok ne sjednu na mjesto.

**Otvaranje lijevih stražnjih krilnih vrata**

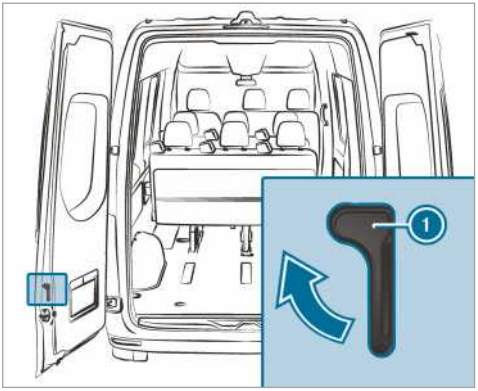


- Osigurajte da su desna stražnja krilna vrata otvorena i uklopljena.
- Povucite ručku za otvaranje (1) u smjeru strelice.
- Stražnja krilna vrata zakrenite u stranu sve dok ne sjednu na mjesto.

**Otvaranje stražnjih krilnih vrata do krajnjeg graničnika**

- Otvorite dotična stražnja krilna vrata preko prve uklopne točke (90°).
- Otvorite stražnja krilna vrata do krajnjeg graničnika.
  Stražnja krilna vrata ostaju u krajnjem položaju.

**Zatvaranje stražnjih krilnih vrata izvana**

- Lijeva stražnja krilna vrata zatvorite izvana uz zamah.
- Desna stražnja krilna vrata zatvorite izvana uz zamah.

### Otvaranje i zatvaranje stražnjih krilnih vrata iznutra

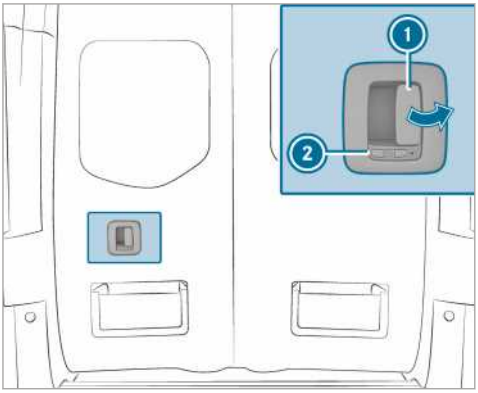


Simbol [🔓] pokazuje da su stražnja krilna vrata otključana.

- **Otključavanje:** Zasun (2) gurnite ulijevo. Vidljiv je simbol [🔓].
- **Otvaranje:** Povucite polugu za otvaranje (1) i otvorite stražnja krilna vrata.
- Stražnja krilna vrata zakrenite u stranu sve dok ne sjednu na mjesto.
- **Zatvaranje:** Osigurajte da su lijeva stražnja krilna vrata zatvorena.
- Desna stražnja krilna vrata uhvatite za kvaku i gurnite kako biste ih zatvorili.
- **Zaključavanje:** Zasun (2) gurnite udesno. Vidljiv je simbol [🔒].

## Pregradna klizna vrata

### Otvaranje i zatvaranje pregradnih kliznih vrata iz prostora vozača

⚠ **UPOZORENJE** Opasnost od uklještenja zbog neuglavljenih pregradnih kliznih vrata

Ako otvorena pregradna klizna vrata nisu uglavljena, ona se tijekom vožnje mogu samostalno pokrenuti.

Tako može uklještiti vas ili druge osobe.

- Zatvorite pregradna klizna vrata prije svake vožnje i provjerite jesu li uglavljena.

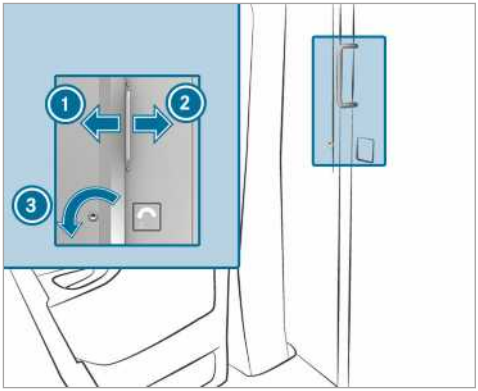


- **Otvaranje:** Ključ okrenite ulijevo (3). Klizna vrata su otključana.
- Klizna vrata gurnite udesno do graničnika (2).
- **Zatvaranje:** Klizna vrata gurajte ulijevo dok se ne uglave (1). Klizna vrata možete zaključati ključem.

### Otvaranje i zatvaranje pregradnih kliznih vrata iz prtljažnog prostora

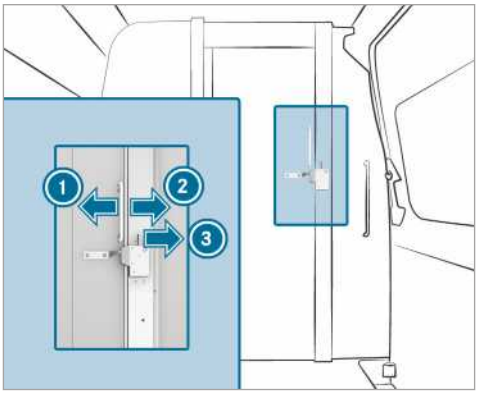


- **Otvaranje:** Polugu pritisnite udesno (3). Klizna vrata su otključana.
- Klizna vrata gurnite ulijevo do graničnika (1).
- **Zatvaranje:** Klizna vrata gurajte udesno dok se ne uglave (2).

## Električna stepenica

### Funkcija električne stepenice

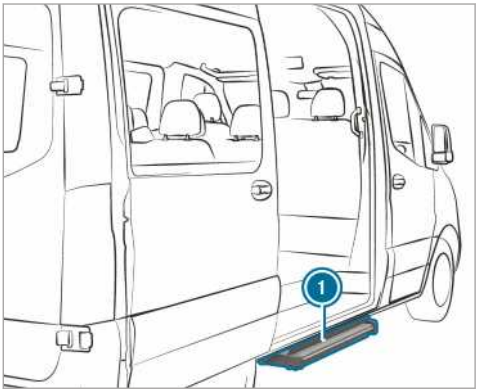


Klizna vrata vozila mogu biti opremljena električnom stepenicom.

Električna stepenica (1) izvlači se automatski pri otvaranju kliznih vrata, a uvlači se pri zatvaranju kliznih vrata. Električna stepenica (1) s prednje strane ima sustav za prepoznavanje prepreka. Ako stepenica tijekom izvlačenja udari o prepreku, ona se zaustavlja. Ako ste uklonili prepreku, prvo morate zatvoriti klizna vrata i ponovno ih otvoriti kako bi se stepenica potpuno izvukla van.

Ako električna stepenica ometa utovar u vozilo, možete je pri otvaranju kliznih vrata blokirati uz pomoć sustava za prepoznavanje prepreka. Tako stepenica ostaje uvučena i viličar ili neko drugo podizno sredstvo može prići bliže prtljažnom prostoru.

ⓘ Na zaslonu se prikazuje poruka Stepenica nije izvučena pogledajte upute za rad ili Trittstufe n. ausgefahren Störung (Stepenica nije izvučena, smetnja).
Ako je paljenje isključeno i sustav za prepoznavanje prepreka blokira stepenicu, oglašava se zvučno upozorenje u trajanju od dvije minute.
Ako je paljenje uključeno, zvučno se upozorenje oglašava trajno.

**Vozila sa zaslonom s instrumentima (zaslon u boji):** Kada se na zaslonu prikaže poruka Stepenica nije uvučena pogledajte upute za rad ili Stepenica nije izvučena pogledajte upute za rad i oglasi se zvučno upozorenje, funkcija električne stepenice (1) ima smetnju (→ Stranica 380).

**Vozila sa zaslonom s instrumentima (crno-bijeli zaslon):** Kada se na zaslonu prikaže poruka Trittstufe n. eingefahren Störung (Stepenica nije uvučena, smetnja) ili Trittstufe n. ausgefahren Störung (Stepenica nije izvučena, smetnja) i oglasi se zvučno upozorenje, funkcija električne stepenice (1) ima smetnju (→ Stranica 380).

Ako funkcija električne stepenice (1) ima smetnju, ona se ne može uvući niti izvući ili se može samo djelomično uvući ili izvući. Nakon pojave smetnje električnu stepenicu (1) za daljnju vožnju morate ručno uvući i blokirati (→ Stranica 53). Prije izlaska upozorite putnike na moguće nepostojanje električne stepenice (1).

### Otključavanje električne stepenice u nuždi (ručno uvlačenje)

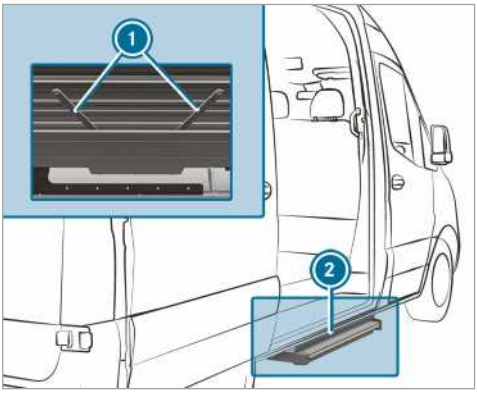


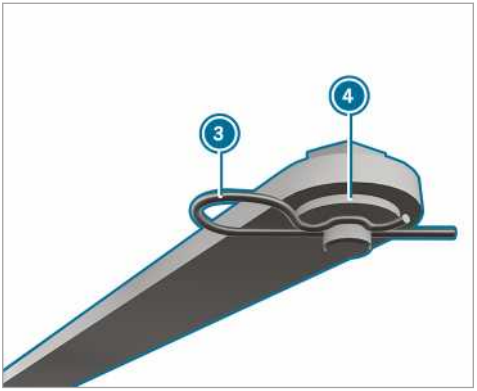


Ako se električna stepenica ne pokrene automatski, potrebno ju je ručno gurnuti i blokirati.

- S donje strane stepenice ② s obiju šipki ① izvadite opružne rascjepke ③ iz dotičnog zatika.
- Skinite podloške ④ i otkvačite obje šipke.

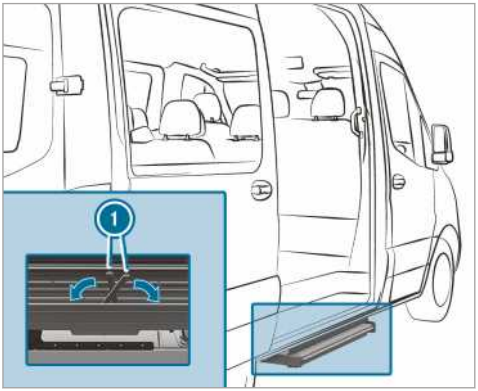


- Šipke ① sklopite u kućište stepenice.
- Stepenicu gurnite u njezino kućište.

ⓘ Pri prvom pričvršćivanju stepenice morate probiti foliju opružnim rascjepkama.

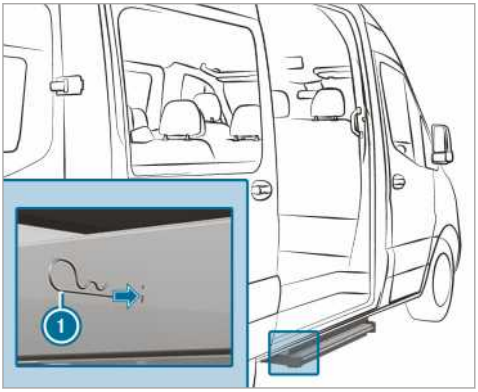


- Na objema stranama opružne rascjepke ① gurnite do graničnika kroz provrte kućišta u stepenicu.
  Stepenica je pričvršćena u svojem kućištu.

## Paneli istovarnog sanduka

### Otvaranje ili zatvaranje panela istovarnog sanduka

**⚠ UPOZORENJE** Opasnost od ozljeda pri otvaranju stranice koja je pod naponom

Pri otvaranju brave stranice stranica se može preklopiti prema dolje. To posebice vrijedi ako je opterećena teretom ili je zbog toga pod naponom.

- Prije otvaranja obratite pozornost na to da se u području pomicanja ne nalazi niti jedna osoba.
- Brave stranice uvijek otvarajte bočno od stranice koju želite otvoriti.
- Budite uvijek oprezni ako je za otvaranje brava stranice potreban veći napor od uobičajenog.

**⚠ UPOZORENJE** Opasnost od nesreće ako brava stranice prekriva vanjsko osvjetljenje

Stražnje vanjsko osvjetljenje je zaklonjeno ako otvorite stražnju stranicu.

Zbog toga ostali sudionici u prometu mogu tek prekasno uočiti vozilo kao prepreku.

- Stražnji dio vozila osigurajte u skladu s nacionalnim propisima npr. sigurnosnim trokutom.

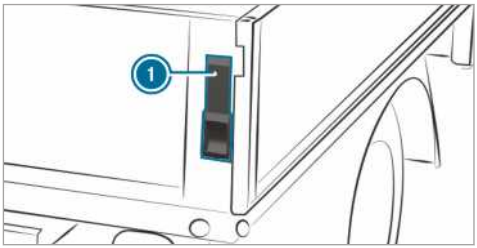


- **Otvaranje:** Čvrsto držite panel istovarnog sanduka.
- Polugu ① preklopite prema gore do graničnika.
- Postupak ponovite na drugoj strani panela istovarnog sanduka.
- Panel istovarnog sanduka otklopite sve do položaja od 90°.

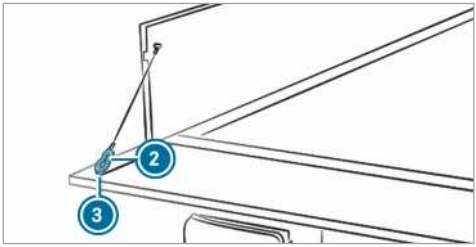


- Podignite panel istovarnog sanduka i karabiner (2) pridržnog čeličnog užeta otkvačite iz ušice (3).
- Postupak ponovite na drugoj strani panela istovarnog sanduka.
- Panel istovarnog sanduka oprezno preklopite prema dolje.
- **Zatvaranje:** Podignite panel istovarnog sanduka i karabiner (2) pridržnog čeličnog užeta zakvačite na ušicu (3).
- Podignite panel istovarnog sanduka i pritisnite ga.
- Polugu (1) preklopite prema dolje do graničnika.
- Postupak ponovite na drugoj strani panela istovarnog sanduka.

### Montaža i demontaža bočnih panela istovarnog sanduka

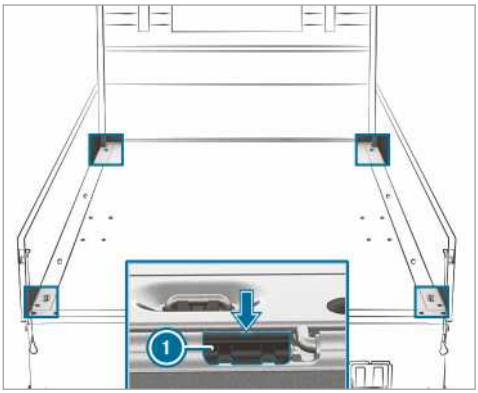


Ove radove provodite oprezno i uz pomoć druge osobe.

- **Demontaža:** Stražnji panel istovarnog sanduka preklopite prema dolje.
- Bočni panel istovarnog sanduka preklopite prema dolje.
- Zapinjač (1) bočnog panela istovarnog sanduka odvijačem iz putnog alata podignite za prorez (strelica) iz vodilice.
- Panel istovarnog sanduka otklopite prema gore otprilike do položaja od 80°.
- Panel istovarnog sanduka povucite iz svornjaka spojnice prema natrag i skinite ga.
- **Montaža:** Panel istovarnog sanduka oprezno postavite na svornjake spojnice u položaju od otprilike 80°, pri čemu zapinjač (1) mora nalegnuti na panel istovarnog sanduka.
- Panel istovarnog sanduka gurnite prema naprijed.
- Umetnite zapinjač (1) i panel istovarnog sanduka preklopite prema gore.

## Bočni prozori

### Otvaranje i zatvaranje bočnih prozora

**⚠ UPOZORENJE** Opasnost od uklještenja prilikom otvaranja bočnog prozora

Prilikom otvaranja bočnog prozora dijelovi tijela mogu se uvući ili prignječiti između bočnog prozora i okvira prozora.

- Pazite da prilikom otvaranja nitko ne dodiruje bočni prozor.
- Ako se netko prikliješti, odmah pustite tipku ili povucite tipku kako bi se bočni prozor opet zatvorio.

**⚠ UPOZORENJE** Opasnost od uklještenja prilikom zatvaranja bočnog prozora

Prilikom zatvaranja bočnog prozora može doći do uklještenja dijelova tijela.

- Pri zatvaranju osigurajte da se dijelovi tijela ne nalaze u području zatvaranja.
- Ako se netko prikliješti, odmah pustite tipku ili pritisnite tipku kako bi se bočni prozor opet otvorio.

**⚠ UPOZORENJE** Opasnost od uklještenja kada djeca upravljaju bočnim prozorima

Ako djeca upravljaju bočnim prozorima, mogu se prikliještiti, posebno ako nisu pod nadzorom.

- Aktivirajte zaštitu za djecu za bočne prozore u stražnjem dijelu vozila.
- Kad izlazite iz vozila, uvijek ponesite ključ i zaključajte vozilo.
- Nikad ne ostavljajte djecu bez nadzora u vozilu.

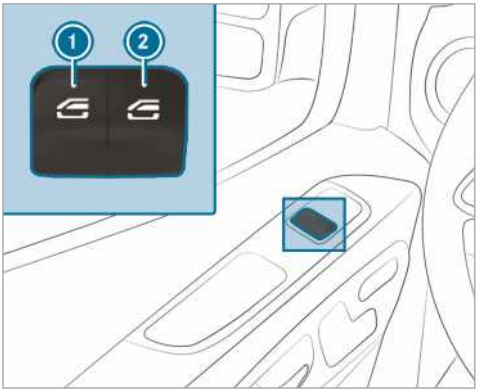


1 Lijevi podizač prozora
2 Desni podizač prozora

- **Ručno otvaranje:** Pritisnite tipku 1 ili 2 i držite je pritisnutom.
- **Ručno zatvaranje:** Povucite tipku 1 ili 2 i držite je povučenom.

Prozori prednjih bočnih vrata dodatno raspolažu automatskim načinom rada.

- **Potpuno otvaranje:** Tipku 1 ili 2 nakratko pritisnite preko točke pritiska. Pokreće se automatski način rada.
- **Potpuno zatvaranje:** Tipku 1 ili 2 nakratko povucite preko točke pritiska. Pokreće se automatski način rada.
- **Prekid automatskog načina rada:** Ponovno nakratko pritisnite ili povucite tipku 1 ili 2.

ⓘ Ako neki predmet ometa bočni prozor tijekom automatskog postupka zatvaranja, bočni se prozor ponovno automatski otvara. Automatska reverzna funkcija samo je pomoćno sredstvo i ne zamjenjuje vašu pozornost.

ⓘ Ako automatski način rada bočnog prozora ne radi, nema zaštite od uklještenja.

**Automatska reverzna funkcija bočnih prozora**

Ako neki predmet ometa bočni prozor tijekom automatskog postupka zatvaranja, bočni se prozor ponovno automatski otvara. Automatska reverzna funkcija samo je pomoćno sredstvo i ne zamjenjuje vašu pozornost.

- Pri zatvaranju pazite na to da se dijelovi tijela ne nalaze u području zatvaranja.

⚠ **UPOZORENJE** Opasnost od uklještenja unatoč reverznoj zaštiti na bočnom prozoru

Reverzna funkcija ne reagira:

- na mekane, lagane i tanke predmete, npr. na male prste
- na posljednjih 4 mm puta zatvaranja
- tijekom preciznog namještanja
- tijekom ponovnog ručnog zatvaranja bočnog prozora neposredno nakon automatskog reverziranja.

Reverzna funkcija ne može u ovim situacijama spriječiti prignječenje.

- Pri zatvaranju osigurajte da se dijelovi tijela ne nalaze u području zatvaranja.
- Ako se netko prikliješti, pritisnite tipku ⊡ kako bi se bočni prozor opet otvorio.

## Provjetravanje vozila prije početka vožnje (udobno otvaranje)

⚠ **UPOZORENJE** Opasnost od uklještenja prilikom otvaranja bočnog prozora

Prilikom otvaranja bočnog prozora dijelovi tijela mogu se uvući ili prignječiti između bočnog prozora i okvira prozora.

- Pazite da prilikom otvaranja nitko ne dodiruje bočni prozor.
- Ako se netko ukliješti, smjesta pustite tipku.

Prije vožnje možete prozračiti vozilo.

Tako se ključem istodobno obavljaju sljedeće funkcije:

- otključavanje vozila
- otvaranje bočnih prozora.

Funkciju „Udobno otvaranje” možete aktivirati samo ključem. Ključ se mora nalaziti u blizini vozačevih ili suvozačevih vrata.

▶ Držite pritisnutom tipku na ključu.

Obavljaju se sljedeće funkcije:

- Vozilo se otključava.
- Otvaraju se bočni prozori.

▶ **Prekid udobnog otvaranja:** Pustite tipku.

▶ Držite pritisnutom tipku na ključu.

Obavljaju se sljedeće funkcije:

- Vozilo se zaključava.
- Zatvaraju se bočni prozori.

▶ **Prekid udobnog zatvaranja:** Pustite tipku.

### Zatvaranje bočnog prozora izvana (udobno zatvaranje)

**UPOZORENJE** Opasnost od uklještenja pri neopreznom komfornom zatvaranju

Prilikom komfornog zatvaranja dijelovi tijela mogu se prignječiti u području zatvaranja bočnog prozora.

▶ Prilikom komfornog zatvaranja nadzirite cijeli postupak zatvaranja.

▶ Pri zatvaranju osigurajte da se dijelovi tijela ne nalaze u području zatvaranja.

### Precizno namještanje bočnih prozora

Nakon smetnje u radu ili prekida napona potrebno je ponovno precizno namjestiti bočne prozore.

▶ Uključite paljenje (→ Stranica 111).

▶ Povucite obje tipke podizača prozora i držite ih povučenima još oko 1 sekundu nakon zatvaranja bočnih prozora.

### Problemi s bočnim prozorima

| Problem | Mogući uzroci/posljedice i ▶ rješenja |
|---|---|
| Bočni prozor ne može se zatvoriti, a ne vidite razlog. | ▶ Provjerite nalaze li se predmeti u vodilici prozora.<br><br>**UPOZORENJE** Opasnost od prignječenja ili smrtna opasnost zbog neaktivne reverzne zaštite<br><br>Pri ponovnom zatvaranju bočnog prozora neposredno nakon blokiranja ili namještanja bočni se prozor zatvara s povećanom ili maksimalnom snagom. Pri tome reverzna funkcija nije aktivna.<br><br>Pri tome u području zatvaranja prozora može doći do uklještenja dijelova tijela.<br><br>▶ Pripazite da dijelovi tijela ne dođu u blizinu područja zatvaranja prozora.<br><br>▶ Kako bi se postupak zaključavanja zaustavio, treba otpustiti tipku ili ponovno pritisnuti tipku kako bi došlo do ponovnog otvaranja bočnog prozora.<br><br>Kada se bočni prozor blokira pri zatvaranju, a zatim malo otvori:<br><br>▶ Odmah nakon blokiranja ponovno povucite tipku sve dok se bočni prozor ne zatvori te držite tipku pritisnutom još jednu sekundu. Bočni se prozor zatvara povećanom snagom.<br><br>Kada se bočni prozor ponovno blokira, a zatim malo otvori: |

| Problem | Mogući uzroci/posljedice i ▶ rješenja |
|---|---|
| | ▶ Ponovite prethodni korak.<br>Bočni prozor zatvara se bez automatske reverzne funkcije. |
| Bočni prozori ne mogu se udobno otvarati i zatvarati. | Baterija ključa je slaba ili prazna.<br>▶ Provjerite bateriju s pomoću kontrolnog svjetla baterije i prema potrebi je zamijenite(→ Stranica 43). |

## Zaštita od krađe

### Funkcija blokade protiv odvoženja

Blokada protiv odvoženja sprječava pokretanje vozila bez odgovarajućeg ključa.

Blokada protiv odvoženja automatski se uključuje pri isključivanju paljenja i isključuje pri uključivanju paljenja.

### EDW (alarmni uređaj protiv provale i krađe)

**Funkcija sustava EDW (alarmni uređaj protiv provale i krađe)**

Kada je uključen sustav EDW, prikazuje se vizualni i oglašava se zvučni alarm u sljedećim situacijama:

- Otvaraju se bočna vrata.
- Otvaraju se stražnja krilna vrata.
- Otvara se poklopac motora.
- Aktivira se zaštita unutrašnjosti (→ Stranica 59).
- Aktivira se zaštita od vuče vozila (→ Stranica 59).

EDW se uključuje automatski nakon oko pet sekundi:

- nakon zaključavanja ključem.

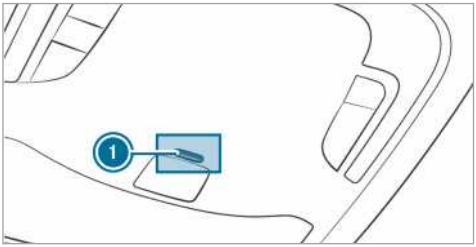


Ako je uključen sustav EDW, treperi kontrolno svjetlo (1) u stropnoj upravljačkoj jedinici.

EDW se automatski isključuje:

- nakon otključavanja ključem
- nakon pritiska gumba start-stop kada je ključ u vozilu.

**Uključivanje i isključivanje sustava EDW (alarmni uređaj protiv provale i krađe)**

Kad je uključen alarmni sustav, optički i zvučni alarm se aktivira:

- otvaranjem vrata
- otvaranjem poklopca motora.

ⓘ Čak i ako odmah uklonite uzrok aktiviranja alarma, primjerice, odmah zatvorite otvorena vrata, alarm se neće isključiti.

**Uključivanje**

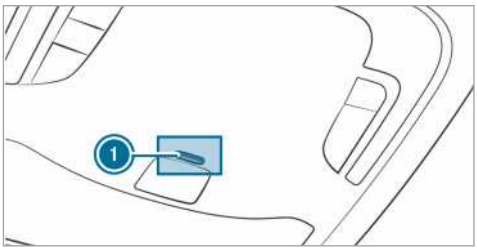


▶ Zatvorite sva vrata.

▶ Vozilo zaključajte ključem.
Kontrolno svjetlo (1) u stropnoj upravljačkoj jedinici treperi.

**Isključivanje**

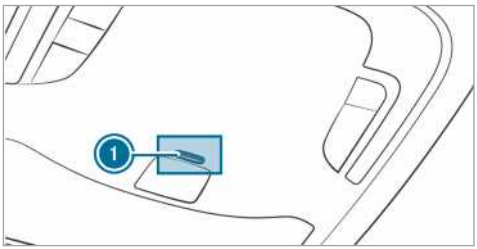


▶ Vozilo otključajte ključem.
Isključuje se kontrolno svjetlo (1) na stropnoj upravljačkoj jedinici.

ⓘ Ako nakon otključavanja u roku od 40 sekundi ne otvorite vrata, vozilo će se opet automatski zaključati.

**Isključivanje alarma**

▶ Pritisnite tipku [🔓] ili [🔒] na ključu.

ili

▶ Pritisnite gumb start-stop dok je ključ u vozilu.
Alarm se isključuje.

## Funkcija zaštite od vuče vozila

**Funkcija zaštite od vuče vozila**

Ako se promijeni nagib vozila, a uključena je zaštita od vuče vozila, aktivira se optički i zvučni alarm. To može biti slučaj kada se vozilo, primjerice, podigne s jedne strane.

## Uključivanje ili isključivanje zaštite od vuče vozila

**Uključivanje i isključivanje**

▶ Vozilo zaključajte ključem.
Zaštita od vuče vozila aktivira se automatski oko 40 sekundi.

▶ Vozilo otvorite ključem.
Zaštita od vuče vozila je isključena.

Zaštita od vuče vozila aktivira se samo kada su sljedeće komponente zatvorene:

- vozačeva i suvozačeva vrata
- bočna vrata
- stražnja krilna vrata.

**Deaktiviranje**

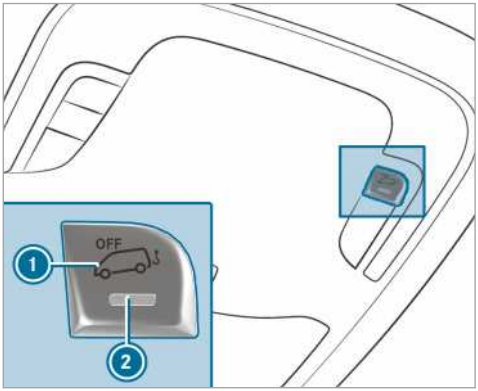


▶ Isključite opskrbu naponom (→ Stranica 111).

▶ Pritisnite tipku ①.
Kad pustite tipku, svijetlit će kontrolno svjetlo ② tipke na oko pet sekundi.

▶ Vozilo zaključajte ključem.
Zaštita od vuče vozila je deaktivirana.

Zaštita od vuče vozila ostaje deaktivirana sve dok ponovno ne otključate vozilo.

Zaštitu od vuče vozila deaktivirajte kada zaključavate vozilo i

- utovarujete i/ili ga prevozite, npr. na trajektu ili kamionu za prijevoz automobila
- kada ga ostavljate na pokretnoj podlozi, npr. u garažama na kat.

Tako ćete spriječiti lažno aktiviranje alarma.

## Zaštita unutrašnjosti

**Funkcija**

Ako se u unutrašnjosti vozila prepozna pokret kad je uključena zaštita unutrašnjosti, oglasit će se optički i zvučni alarm. To se može dogoditi kad, npr. netko posegne u unutrašnjost vozila.

## Uključivanje ili isključivanje zaštite unutrašnjosti

**Uključivanje**

▶ Zatvorite bočne prozore.

▶ Osigurajte da nikakvi predmeti, kao npr. maskote ili vješalice za odjeću, ne vise na unutarnjem retrovizoru ili krovnim rukohvatima. Tako ćete spriječiti lažno aktiviranje alarma.

▶ Vozilo zaključajte ključem.
Zaštita unutrašnjosti uključuje se nakon oko 30 sekundi.

Zaštita unutrašnjosti aktivira se samo kada su zatvorene sljedeće komponente:

- vozačeva i suvozačeva vrata
- bočna vrata
- stražnja krilna vrata.

**Isključivanje**

▶ Vozilo otključajte ključem.
Zaštita unutrašnjosti automatski se isključuje.

**Deaktiviranje**

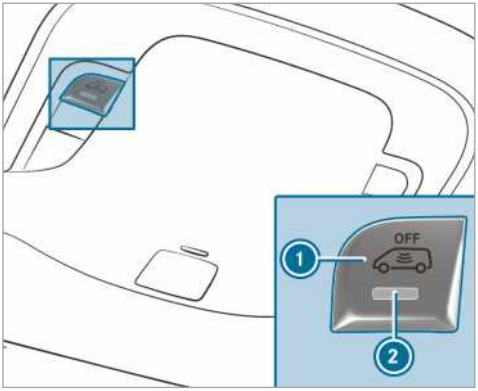


- ▶ Isključite opskrbu naponom (→ Stranica 111).
- ▶ Pritisnite tipku 1. Kad pustite tipku, svijetlit će kontrolno svjetlo 2 tipke na oko pet sekundi.
- ▶ Vozilo zaključajte ključem. Zaštita unutrašnjosti je deaktivirana.

Zaštita unutrašnjosti ostaje deaktivirana sve dok ponovno ne zaključate vozilo.

Zaštitu unutrašnjosti deaktivirajte kad zaključavate vozilo i

- kad u vozilu ostaju osobe ili životinje
- kad bočni prozori ostaju otvoreni
- kad se prevozite, npr. na trajektu ili kamionu za prijevoz automobila.

Tako ćete spriječiti lažno aktiviranje alarma.

## Ispravan položaj vozačevog sjedala

**UPOZORENJE** Opasnost od nesreće zbog namještanja postavki vozila tijekom vožnje

Možete izgubiti kontrolu nad vozilom u sljedećim situacijama:

- ako za vrijeme vožnje namještate vozačevo sjedalo, naslone za glavu, upravljač ili retrovizor
- ako za vrijeme vožnje postavljate sigurnosni pojas.

▶ Prije nego pokrenete motor namjestite vozačevo sjedalo, naslone za glavu, upravljač ili retrovizor i postavite sigurnosni pojas.

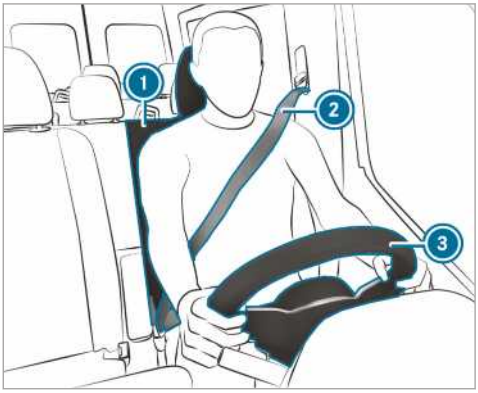


Pri namještanju upravljača 3, sigurnosnog pojasa 2 i vozačevog sjedala 1 obratite pozornost na sljedeće:

- Sjedite što je moguće više udaljeni od zračnog jastuka za vozača.
- Sjedite u okomitom položaju.
- Jastuk sjedala lagano podupire vaša bedra.
- Noge vam nisu potpuno ispružene i možete neometano pritiskati papučice.
- Središnji dio naslona za glavu podupire vam zatiljak u visini očiju.
- Upravljač možete dosegnuti lagano savijenim rukama.
- Noge možete slobodno pomicati.
- Možete jasno vidjeti sve prikaze na zaslonu s instrumentima.
- Imate jasan pregled događaja u prometu.
- Sigurnosni pojas usko vam prianja uz tijelo i prelazi preko sredine ramena te u zdjeličnom predjelu preko kuka.

## Sjedala

### Mehaničko namještanje prednjih sjedala (bez paketa za udobno sjedenje)

**UPOZORENJE** Opasnost od uklještenja kada djeca namještaju sjedala

Ako djeca namještaju sjedala, mogu se uklještiti, posebno ako nisu pod nadzorom.

▶ Kad izlazite iz vozila, uvijek ponesite ključ i zaključajte vozilo.

▶ Nikad ne ostavljajte djecu bez nadzora u vozilu.

**UPOZORENJE** Opasnost od uklještenja pri namještanju sjedala

Ako namještate sjedalo, vi ili drugi putnici u vozilu možete se prikliještiti, npr. u vodilici sjedala.

▶ Uvjerite se da se tijekom namještanja sjedala nijedan dio tijela ne nalazi u području pomicanja sjedala.

Obratite pozornost na sigurnosne upute u odjeljcima „Zračni jastuci” i „Djeca u vozilu”.

**UPOZORENJE** Opasnost od nesreće zbog nepropisno uglavljenog sjedala vozača

Ako sjedalo vozača nije uglavljeno, moguća su nenadana pokretanja sjedala tijekom vožnje.

Na taj način možete izgubiti kontrolu nad vozilom.

▶ Uvijek se pobrinite da je sjedalo vozača blokirano prije pokretanja vozila.

**UPOZORENJE** Opasnost od nesreće zbog namještanja postavki vozila tijekom vožnje

Možete izgubiti kontrolu nad vozilom u sljedećim situacijama:

- ako za vrijeme vožnje namještate vozačevo sjedalo, naslone za glavu, upravljač ili retrovizor
- ako za vrijeme vožnje postavljate sigurnosni pojas.

- Prije nego pokrenete motor namjestite vozačevo sjedalo, naslone za glavu, upravljač ili retrovizor i postavite sigurnosni pojas.

**⚠ UPOZORENJE** Opasnost od uklještenja pri neopreznom namještanju visine sjedala

Neopreznim namještanjem visine sjedala možete prikliještiti i pritom ozlijediti sebe ili druge putnike.

Osobito djeca mogu nenamjerno aktivirati tipke za električno namještanje sjedala i prikliještiti se.

- Vodite računa o tome da vam ruke ili drugi dijelovi tijela tijekom pomicanja sjedala ne dospiju pod mehanizam sustava za namještanje sjedala.

**⚠ UPOZORENJE** Opasnost od ozljeda zbog neugrađenih ili neispravno namještenih naslona za glavu

Ako nasloni za glavu nisu montirani ili nisu ispravno namješteni, ne mogu pružiti predviđenu zaštitu.

Postoji velika opasnost od ozljeda u području glave i vrata, primjerice, u slučaju nesreće ili manevra kočenja!

- Vozite uvijek s montiranim naslonima za glavu.
- Prije vožnje provjerite podržava li sredina pojedinog naslona za glavu stražnji dio glave putnika u visini očiju.

Nemojte zamjenjivati naslone za glavu prednjih i stražnjih sjedala. U protivnom visinu i nagib naslona za glavu nećete moći namjestiti u ispravan položaj.

Uzdužnim namještanjem naslon za glavu namjestite tako da bude što bliži stražnjem dijelu glave.

**⚠ UPOZORENJE** Opasnost od ozljeda ili smrtna opasnost zbog pogrešnog položaja sjedala

Ako naslon sjedala nije u uspravnom položaju, sigurnosni pojas ne nudi optimalnu zaštitu za zadržavanje putnika.

U tom slučaju možete pri manevru kočenja ili u slučaju nesreće iskliznuti ispod sigurnosnog pojasa i pri tome ozlijediti, npr. donji dio trbuha ili vrat.

- Prije početka vožnje postavite sjedalo u uspravan položaj.
- Uvijek pazite na to da je naslon pojasa u uspravnom položaju i da rameni dio sigurnosnog pojasa prolazi sredinom ramena.

**! NAPOMENA** Oštećenje sjedala prilikom pomicanja prema natrag

Prilikom pomicanja prema natrag predmeti mogu oštetiti sjedala.

- Uvjerite se da prilikom pomicanja sjedala prema natrag u prostoru za noge, ispod ili iza sjedala nema nikakvih predmeta.

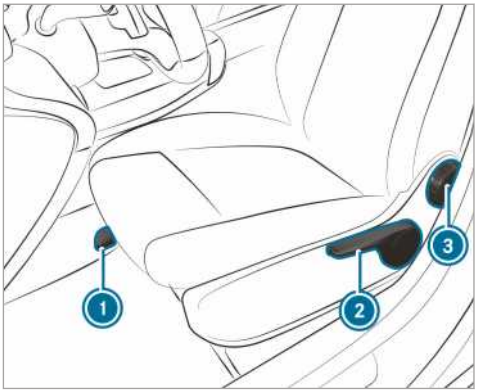


1. Uzdužni položaj sjedala
2. Visina sjedala
3. Nagib naslona sjedala

ⓘ Ovisno o izvedbi sjedala mogu izostati pojedine mogućnosti namještanja.

- **Namještanje uzdužnog položaja sjedala:** Podignite ručicu 1 i gurnite sjedalo u željeni položaj.
- Provjerite je li sjedalo uglavljeno.
- **Namještanje visine sjedala:** Polugu 2 pritišćite ili povlačite dok ne dosegnete željenu visinu sjedala.
- **Namještanje nagiba naslona sjedala:** Ručni kotač 3 okrećite prema naprijed i prema natrag sve dok ne postignete željeni položaj.

## Mehaničko namještanje prednjih sjedala (s paketom za udobno sjedenje)

**UPOZORENJE** Opasnost od uklještenja kada djeca namještaju sjedala

Ako djeca namještaju sjedala, mogu se uklještiti, posebno ako nisu pod nadzorom.

- Kad izlazite iz vozila, uvijek ponesite ključ i zaključajte vozilo.
- Nikad ne ostavljajte djecu bez nadzora u vozilu.

**UPOZORENJE** Opasnost od uklještenja pri namještanju sjedala

Ako namještate sjedalo, vi ili drugi putnici u vozilu možete se prikliještiti, npr. u vodilici sjedala.

- Uvjerite se da se tijekom namještanja sjedala nijedan dio tijela ne nalazi u području pomicanja sjedala.

Obratite pozornost na sigurnosne upute u odjeljcima „Zračni jastuci” i „Djeca u vozilu”.

**UPOZORENJE** Opasnost od nesreće zbog nepropisno uglavljenog sjedala vozača

Ako sjedalo vozača nije uglavljeno, moguća su nenadana pokretanja sjedala tijekom vožnje.

Na taj način možete izgubiti kontrolu nad vozilom.

- Uvijek se pobrinite da je sjedalo vozača blokirano prije pokretanja vozila.

**UPOZORENJE** Opasnost od nesreće zbog namještanja postavki vozila tijekom vožnje

Možete izgubiti kontrolu nad vozilom u sljedećim situacijama:

- ako za vrijeme vožnje namještate vozačevo sjedalo, naslone za glavu, upravljač ili retrovizor
- ako za vrijeme vožnje postavljate sigurnosni pojas.

- Prije nego pokrenete motor namjestite vozačevo sjedalo, naslone za glavu, upravljač ili retrovizor i postavite sigurnosni pojas.

**UPOZORENJE** Opasnost od uklještenja pri neopreznom namještanju visine sjedala

Neopreznim namještanjem visine sjedala možete prikliještiti i pritom ozlijediti sebe ili druge putnike.

Osobito djeca mogu nenamjerno aktivirati tipke za električno namještanje sjedala i prikliještiti se.

- Vodite računa o tome da vam ruke ili drugi dijelovi tijela tijekom pomicanja sjedala ne dospiju pod mehanizam sustava za namještanje sjedala.

**UPOZORENJE** Opasnost od ozljeda zbog neugrađenih ili neispravno namještenih naslona za glavu

Ako nasloni za glavu nisu montirani ili nisu ispravno namješteni, ne mogu pružiti predviđenu zaštitu.

Postoji velika opasnost od ozljeda u području glave i vrata, primjerice, u slučaju nesreće ili manevra kočenja!

- Vozite uvijek s montiranim naslonima za glavu.
- Prije vožnje provjerite podržava li sredina pojedinog naslona za glavu stražnji dio glave putnika u visini očiju.

Nemojte zamjenjivati naslone za glavu prednjih i stražnjih sjedala. U protivnom visinu i nagib naslona za glavu nećete moći namjestiti u ispravan položaj.

Uzdužnim namještanjem naslon za glavu namjestite tako da bude što bliži stražnjem dijelu glave.

**UPOZORENJE** Opasnost od ozljeda ili smrtna opasnost zbog pogrešnog položaja sjedala

Ako naslon sjedala nije u uspravnom položaju, sigurnosni pojas ne nudi optimalnu zaštitu za zadržavanje putnika.

U tom slučaju možete pri manevru kočenja ili u slučaju nesreće iskliznuti ispod sigurnosnog pojasa i pri tome ozlijediti, npr. donji dio trbuha ili vrat.

- Prije početka vožnje postavite sjedalo u uspravan položaj.
- Uvijek pazite na to da je naslon pojasa u uspravnom položaju i da rameni dio

sigurnosnog pojasa prolazi sredinom ramena.

**NAPOMENA** Oštećenje sjedala prilikom pomicanja prema natrag

Prilikom pomicanja prema natrag predmeti mogu oštetiti sjedala.

- Uvjerite se da prilikom pomicanja sjedala prema natrag u prostoru za noge, ispod ili iza sjedala nema nikakvih predmeta.

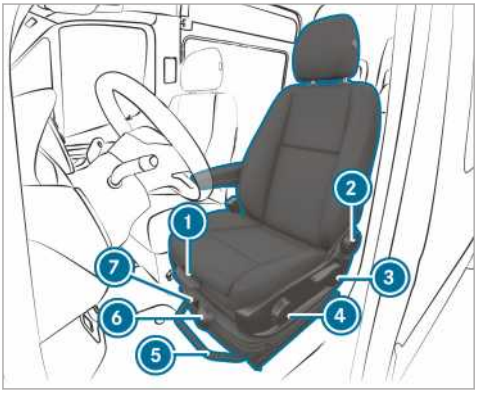


Ogledna slika komfornog sjedala

1. Debljina jastuka sjedala
2. Nagib naslona sjedala
3. Visina sjedala
4. Nagib jastuka sjedala
5. Uzdužni položaj sjedala
6. Sustav za prigušivanje vibracija u sjedalu
7. Blokada njihanja

Ovisno o izvedbi sjedala mogu izostati pojedine mogućnosti namještanja.

- **Namještanje dubine jastuka sjedala:** Podignite ručicu 1 i pomaknite prednji dio jastuka sjedala prema naprijed ili prema natrag.
- **Namještanje nagiba naslona sjedala:** Ručni kotač 2 okrećite prema naprijed i prema natrag sve dok ne postignete željeni položaj.
- **Namještanje visine sjedala:** Povlačite ili pritišćite polugu 3 sve dok ne postignete željeni položaj.
- **Namještanje nagiba jastuka sjedala:** Ručni kotač 4 okrećite prema naprijed i prema natrag sve dok ne postignete željeni položaj.
- **Namještanje uzdužnog položaja sjedala:** Podignite ručicu 5 i gurnite sjedalo u željeni položaj.
- Provjerite je li sjedalo uglavljeno.
- **Namještanje sustava za prigušivanje vibracija u sjedalu:** Rasteretite sjedalo.
- S pomoću ručnog kotača 6 namjestite tjelesnu težinu (40 kg do 120 kg) kako bi sustav za prigušivanje vibracija u sjedalu optimalno funkcionirao. Ako namjestite veću težinu, sustav za prigušivanje vibracija u sjedalu bit će tvrđi. Sjedalo se tada neće jako njihati. Ako se sjedalo često i jako njiše, možete ga uglaviti u donjem dijelu.
- **Uglavljivanje blokade njihanja:** Polugu 7 okrenite prema gore.
  Sjedalo će se uglaviti pri sljedećem njihanju.
- **Otpuštanje blokade njihanja:** Polugu 7 okrenite udesno.
  Sjedalo se može njihati.

## Električno namještanje prednjeg sjedala

**UPOZORENJE** Opasnost od uklještenja kada djeca namještaju sjedala

Ako djeca namještaju sjedala, mogu se uklještiti, posebno ako nisu pod nadzorom.

- Kad izlazite iz vozila, uvijek ponesite ključ i zaključajte vozilo.
- Nikad ne ostavljajte djecu bez nadzora u vozilu.

Sjedala se mogu namještati ako je isključeno paljenje.

**UPOZORENJE** Opasnost od uklještenja pri namještanju sjedala

Ako namještate sjedalo, vi ili drugi putnici u vozilu možete se prikliještiti, npr. u vodilici sjedala.

- Uvjerite se da se tijekom namještanja sjedala nijedan dio tijela ne nalazi u području pomicanja sjedala.

Obratite pozornost na sigurnosne upute u odjeljcima „Zračni jastuci” i „Djeca u vozilu”.

**⚠ UPOZORENJE** Opasnost od nesreće zbog nepropisno uglavljenog sjedala vozača

Ako sjedalo vozača nije uglavljeno, moguća su nenadana pokretanja sjedala tijekom vožnje.

Na taj način možete izgubiti kontrolu nad vozilom.

- ▶ Uvijek se pobrinite da je sjedalo vozača blokirano prije pokretanja vozila.

**⚠ UPOZORENJE** Opasnost od nesreće zbog namještanja postavki vozila tijekom vožnje

Možete izgubiti kontrolu nad vozilom u sljedećim situacijama:

- ako za vrijeme vožnje namještate vozačevo sjedalo, naslone za glavu, upravljač ili retrovizor
- ako za vrijeme vožnje postavljate sigurnosni pojas.

- ▶ Prije nego pokrenete motor namjestite vozačevo sjedalo, naslone za glavu, upravljač ili retrovizor i postavite sigurnosni pojas.

**⚠ UPOZORENJE** Opasnost od uklještenja pri neopreznom namještanju visine sjedala

Neopreznim namještanjem visine sjedala možete prikliještiti i pritom ozlijediti sebe ili druge putnike.

Osobito djeca mogu nenamjerno aktivirati tipke za električno namještanje sjedala i prikliještiti se.

- ▶ Vodite računa o tome da vam ruke ili drugi dijelovi tijela tijekom pomicanja sjedala ne dospiju pod mehanizam sustava za namještanje sjedala.

**⚠ UPOZORENJE** Opasnost od ozljeda zbog neugrađenih ili neispravno namještenih naslona za glavu

Ako nasloni za glavu nisu montirani ili nisu ispravno namješteni, ne mogu pružiti predviđenu zaštitu.

Postoji velika opasnost od ozljeda u području glave i vrata, primjerice, u slučaju nesreće ili manevra kočenja!

- ▶ Vozite uvijek s montiranim naslonima za glavu.
- ▶ Prije vožnje provjerite podržava li sredina pojedinog naslona za glavu stražnji dio glave putnika u visini očiju.

Nemojte zamjenjivati naslone za glavu prednjih i stražnjih sjedala. U protivnom visinu i nagib naslona za glavu nećete moći namjestiti u ispravan položaj.

Uzdužnim namještanjem naslon za glavu namjestite tako da bude što bliži stražnjem dijelu glave.

**⚠ UPOZORENJE** Opasnost od ozljeda ili smrtna opasnost zbog pogrešnog položaja sjedala

Ako naslon sjedala nije u uspravnom položaju, sigurnosni pojas ne nudi optimalnu zaštitu za zadržavanje putnika.

U tom slučaju možete pri manevru kočenja ili u slučaju nesreće iskliznuti ispod sigurnosnog pojasa i pri tome ozlijediti, npr. donji dio trbuha ili vrat.

- ▶ Prije početka vožnje postavite sjedalo u uspravan položaj.
- ▶ Uvijek pazite na to da je naslon pojasa u uspravnom položaju i da rameni dio sigurnosnog pojasa prolazi sredinom ramena.

**! NAPOMENA** Oštećenje sjedala prilikom pomicanja prema natrag

Prilikom pomicanja prema natrag predmeti mogu oštetiti sjedala.

- ▶ Uvjerite se da prilikom pomicanja sjedala prema natrag u prostoru za noge, ispod ili iza sjedala nema nikakvih predmeta.

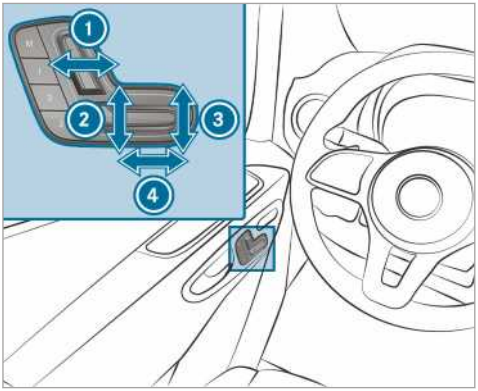

1 Nagib naslona sjedala
2 Visina sjedala
3 Nagib jastuka sjedala
4 Uzdužni položaj sjedala

▶ Pohranite postavke s pomoću funkcije pohranjivanja postavki (→ Stranica 66).

## Namještanje četverosmjerne lumbalne potpore

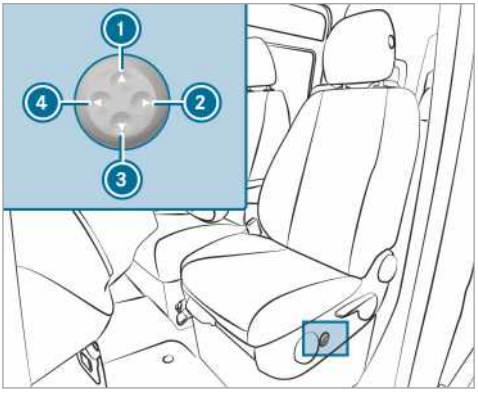

1 Više
2 Slabije
3 Niže
4 Jače

▶ Tipkama 1 i 4 prema potrebi prilagodite izbočenje naslona kako vam odgovara kralježnici.

## Upravljanje funkcijom pohranjivanja postavki

**UPOZORENJE** Opasnost od nesreće zbog upotrebe funkcije pohranjivanja postavki tijekom vožnje

Ako se tijekom vožnje koristite funkcijom pohranjivanja postavki na vozačevoj strani, zbog namještanja možete izgubiti kontrolu nad vozilom.

▶ Funkcijom pohranjivanja postavki na vozačevoj strani koristite se kada je vozilo zaustavljeno.

**UPOZORENJE** Opasnost od uklještenja pri namještanju sjedala s pomoću funkcije pohranjivanja postavki

Ako funkciju pohranjivanja postavki upotrebljavate za namještanje sjedala, možete uklještiti sebe i druge putnike, posebno djecu.

▶ Tijekom namještanja funkcije pohranjivanja postavki uvjerite se da ničiji dio tijela nije u području pomicanja sjedala.

▶ Ako se netko uklješti, odmah otpustite tipku funkcije pohranjivanja postavki. Prekida se postupak namještanja.

**UPOZORENJE** Opasnost od uklještenja kada djeca aktiviraju funkciju pohranjivanja postavki

Ako djeca aktiviraju funkciju pohranjivanja postavki, mogu se uklještiti, posebno ako nisu pod nadzorom.

▶ Nikad ne ostavljajte djecu bez nadzora u vozilu.

▶ Kad izlazite iz vozila, uvijek ponesite ključ i zaključajte vozilo.

Funkcija pohranjivanja postavki može se upotrebljavati i kada je paljenje isključeno.

**Pohranjivanje postavki sjedala**

S pomoću funkcije pohranjivanja postavki mogu se spremiti i pozvati postavke sjedala za najviše tri osobe. Možete namjestiti sjedalo i naslon.

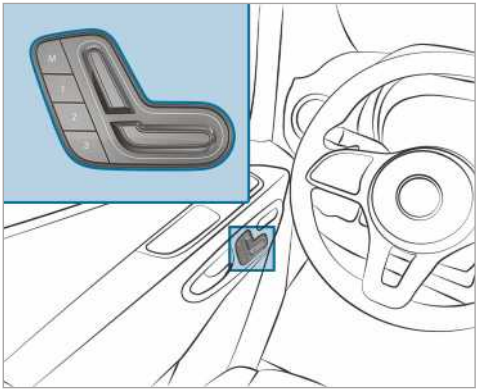

- Namjestite sjedalo u željeni položaj.
- Pritisnite memorijsku tipku M zajedno s jednom od tipki 1, 2 ili 3 za memorijsko mjesto. Oglašava se zvučni signal. Postavke su spremljene.
- **Opozivanje:** Pritisnite tipku za memorijsko mjesto 1, 2 ili 3 i zadržite je pritisnutom sve dok se prednje sjedalo ne namjesti u spremljeni položaj.

## Okretanje prednjih sjedala

**UPOZORENJE** Opasnost od ozljeda ili smrtna opasnost zbog nepropisno uglavljenog vozačevog ili suvozačevog sjedala

Ako vozačevo i suvozačevo sjedalo za vrijeme vožnje nisu propisno uglavljeni u smjeru vožnje, zaštitni sustavi ne mogu pružiti predviđenu zaštitu.

- Uglavite vozačevo i suvozačevo sjedalo prije nego pokrenete motor.

Vozačevo i suvozačevo sjedalo možete okrenuti za 50° i 180°. Sjedala se uglavljuju u smjeru vožnje, suprotno od smjera vožnje, kao i u kutu od 50° prema izlazu.

- Uvjerite se da je parkirna kočnica povučena i da je poluga kočnice zaklopljena prema dolje do graničnika (→ Stranica 142).
- Upravljač namjestite tako da ima dovoljno slobodnog prostora za okretanje i namještanje vozačevog sjedala (→ Stranica 73).
- Suvozačevo sjedalo prije okretanja gurnite prema naprijed (→ Stranica 61).
- **Okretanje sjedala:** Polugu (1) pritisnite prema sredini vozila i sjedalo malo okrenite prema unutra.
  Naprava za okretanje je otključana.
- Potom ponovno pustite polugu (1).
- Sjedalo okrenite za otprilike 50 ° prema van ili prema unutra u željeni položaj.

## Preklapanje površine za sjedenje klupe sjedala suvozača prema naprijed i prema natrag

- **Preklapanje jastuka sjedala prema naprijed:** Jastuk sjedala podignite iz prednjeg učvršćenja (1).
- Jastuk sjedala iz stražnjeg učvršćenja (2) povucite malo prema naprijed.
- Jastuk sjedala podignite za stražnji rub prema gore.

ⓘ Pojedine predmete možete spremiti u pretinac ispod klupe sjedala suvozača.

- **Sklapanje jastuka sjedala:** Jastuk sjedala na stražnjem rubu preklopite prema dolje.
- Jastuk sjedala ugurajte ispod naslona sjedala u stražnje učvršćenje (2).
- Jastuk sjedala pritišćite s prednje strane prema dolje dok se ne uglavi u prednjem učvršćenju (1).

## Namještanje naslona za ruku

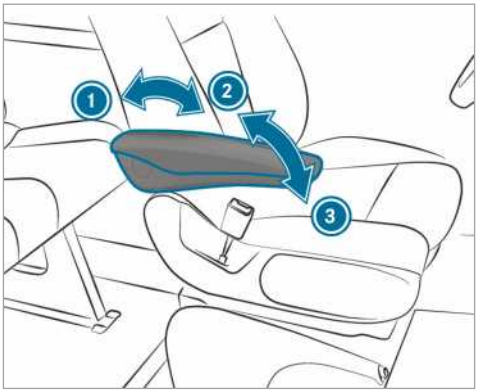


Ogledna slika

- **Namještanje nagiba naslona za ruku:** Naslon za ruku preklopite prema gore za više od 45° (2).
  Naslon za ruku je deblokiran.
- Naslon za ruku preklopite prema naprijed do graničnika (3).
- Naslon za ruku polagano preklopite prema gore u željeni položaj.
- **Otklapanje naslona za ruku:** Naslon za ruku po potrebi preklopite prema gore (1) za više od 90°.

## Sklapanje i otklapanje preklopnog sjedala

⚠ **UPOZORENJE** Opasnost od ozljeda pri upotrebi preklopnog sjedala zbog umetnutog ključa

Ako je ključ u bravi pregradnih kliznih vrata, on može doći u kontakt s osobom na preklopnom sjedalu.

- Prije nego netko sjedne na preklopno sjedalo, obavezno izvadite ključ iz pregradnih kliznih vrata.

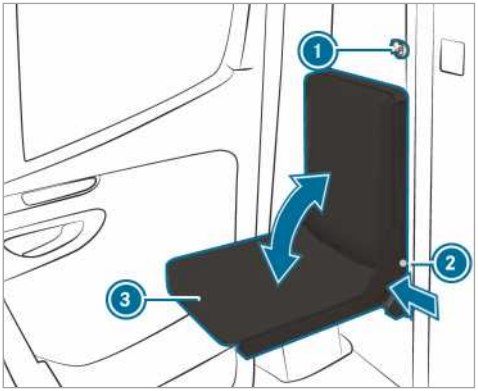


- Izvadite ključ (1) iz pregradnih kliznih vrata.
- Pritisnite pritisni gumb zapora (2) i jastuk sjedala (3) preklopite prema dolje ili prema gore.
- Otpustite pritisni gumb (2) u odgovarajućem krajnjem položaju jastuka sjedala (3).
- Jastuk sjedala (3) pomičite dok se ne uglavi. Pritisni gumb zapora (2) mora posve prianjati uz okvir sjedala.

## Montaža ili demontaža stražnje klupe

**⚠ UPOZORENJE** Opasnost od nesreće zbog pogrešne ugradnje stražnje klupe

Ako stražnju klupu ne montirate kao što je opisano ili ako montirate neprikladnu stražnju klupu, sigurnosni pojasovi neće moći štititi kao što je predviđeno.

- Stražnju klupu ugradite u skladu s opisom i samo u smjeru vožnje.
- Ugradnja stražnje klupe u nasuprotnom položaju nije dopuštena.
- Upotrebljavajte samo stražnje klupe koje je tvrtka Mercedes-Benz odobrila za vozilo.

**⚠ UPOZORENJE** Opasnost od ozljeda kada stražnja klupa nije blokirana

Kada zatvarači nogu stražnje klupe nisu ispravno uglavljeni, stražnja klupa nema čvrst oslonac i može se prevrnuti tijekom vožnje.

- Prije vožnje provjerite je li stražnja klupa uglavljena. Na ručki za otvaranje ne smiju biti vidljivi crveni kontrolni jezičci.
- Ako se na ručki za otvaranje vide crveni kontrolni jezičci, ponovno uglavite stražnju klupu.

**! NAPOMENA** Oštećenje kotačića stražnje klupe zbog pogrešne upotrebe

Kotačići stražnje klupe mogu se oštetiti ako se stražnja klupa nepravilno upotrebljava ili ako se pogrešno demontira.

- Sve dok je stražnja klupa u pričvrsnim žljebovima, ne povlačite je u smjeru stražnjih krilnih vrata. Stražnju klupu pomičite samo pokraj pričvrsnih žljebova.
- Demontiranu stražnju klupu ne pomičite na kotačićima i ne upotrebljavajte kao prijevozno sredstvo.

Upozorenje na stražnjoj klupi s prikazom ispravno ugrađene stražnje klupe.

**Položaj ugradnje stražnje klupe s trima sjedištima**

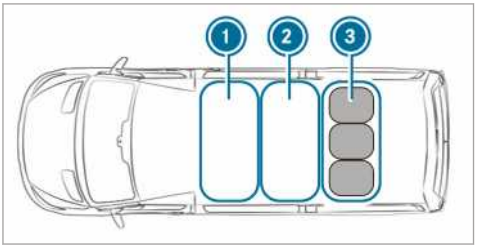


1 Prvi red sjedala
2 Drugi red sjedala
3 Treći red sjedala sa stražnjom klupom s trima sjedištima

▶ Stražnju klupu s trima sjedištima ugradite samo u treći red sjedala 3 iznad stražnje osovine.

**Demontaža stražnje klupe**

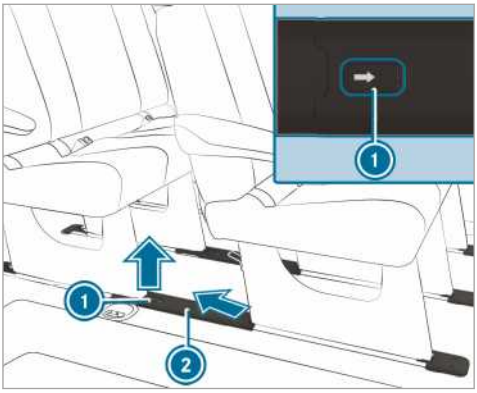


▶ **Uklanjanje pokrova pričvrsnih žljebova:** Kopču 1 pomaknite u smjeru strelice i pokrov 2 skinite ukoso prema natrag i prema gore.

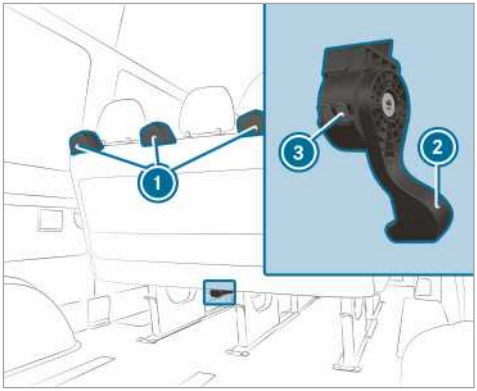


▶ Ručku za otvaranje 2 klupe potpuno pritisnite prema dolje i držite je pritisnutom te istodobno držeći za ručku za otvaranje lagano nagnite klupu prema natrag i povucite malo prema natrag.

▶ Pustite ručku za otvaranje.
Brave nogu klupe otključane su i vide se crveni kontrolni jezičci 3 na kućištu ručke za otvaranje 2.

▶ Otključanu klupu uhvatite za rukohvate 1 i povucite malo prema natrag.

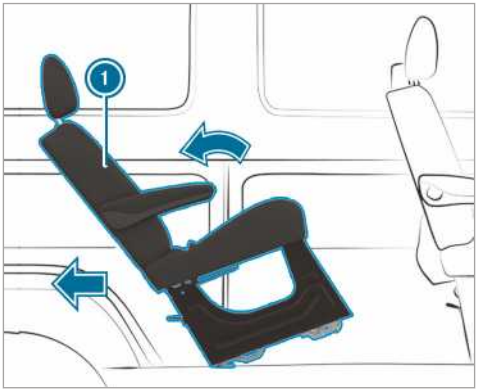


▶ Klupu 1 nagnite prema natrag i izvucite iz pričvrsnih žljebova.

ⓘ Ako klupu nije moguće izvući iz pričvrsnih žljebova, tada je klupa možda negdje pričvršćena u učvršćenju sjedala. To se može dogoditi kada se klupa previše nagne prema natrag.

Ako klupu nije moguće izvući iz pričvrsnih žljebova:

- Klupu nagnite prema naprijed bez uglavljivanja.
- Držeći za ručku za otvaranje (2) klupu ponovno povucite prema natrag.
- Klupu lagano nagnite prema natrag i izvucite iz pričvrsnih žljebova.
- Radi demontaže i spremanja klupu postavite pokraj pričvrsnih žljebova i pomaknite je u smjeru stražnjih krilnih vrata.

ili

- Klupu izvucite bočno i odložite.

ⓘ Prema potrebi treba ukloniti klupe ispred ili iza.

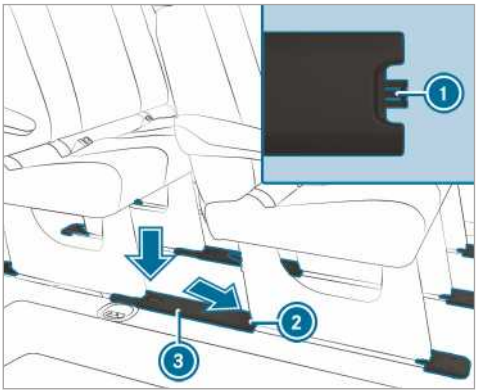


- **Postavljanje pokrova pričvrsnih žljebova:** Pokrov (3) držite tako da kukica (1) bude okrenuta u smjeru stražnjeg učvršćenja sjedala (2).
- Pokrov (3) stavite koso prema dolje na stražnje učvršćenje sjedala (2) i potom ga zakačite na pričvrsni žljeb.

**Montaža stražnje klupe**

Sigurno uglavljivanje stražnje klupe zajamčeno je samo ako su učvršćenja sjedala uvijek čista i ako se na njima ne nalaze predmeti.

ⓘ U vozilima koja su registrirana kao osobna vozila pazite na maksimalan dopušteni broj mjesta za sjedenje.

- Pokrove pričvrsnih žljebova uklonite prema opisu u odjeljku „Demontaža stražnje klupe”.
- Klupu postavite iza položaja za ugradnju.
- Klupu uhvatite za rukohvate i nagnite prema natrag.
- Klupu na pričvrsnim žljebovima pomaknite prema naprijed.
- Uvjerite se da su stražnje noge klupe uglavljene.

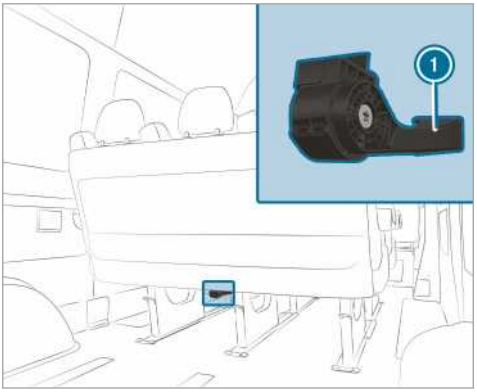


- Laganim zamahom nagnite klupu prema naprijed sve dok se brave prednjih nogu klupe čujno ne uglave.
  Brave prednjih nogu klupe zaključane su i crveni kontrolni jezičci na kućištu ručke za otvaranje (1) nisu više vidljivi.

ⓘ Ako su crveni kontrolni jezičci vidljivi na kućištu ručke za otvaranje, klupa nije pravilno uglavljena.

Ako klupa nije pravilno uglavljena:

- Klupu ponovno otključajte i laganim zamahom nagnite je prema naprijed sve dok se brave prednjih nogu klupe čujno ne uglave.
- Pokrove pričvrsnih žljebova postavite prema opisu u odjeljku „Demontaža stražnje klupe”.

## Namještanje naslona sjedala stražnje klupe

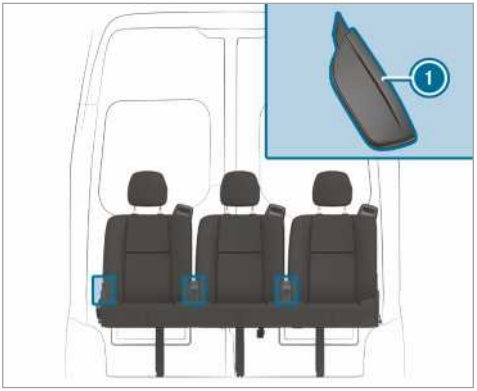

- Ručku za otpuštanje naslona sjedala (1) povucite prema gore i držite.
- Dovedite naslon sjedala u željeni položaj.
- Pustite ručku za otpuštanje naslona sjedala (1) te malo pomaknite naslon sjedala. Naslon sjedala se uglavljuje.

## Nasloni za glavu

### Mehaničko namještanje naslona za glavu

**UPOZORENJE** Opasnost od nesreće zbog namještanja postavki vozila tijekom vožnje

Možete izgubiti kontrolu nad vozilom u sljedećim situacijama:

- ako za vrijeme vožnje namještate vozačevo sjedalo, naslone za glavu, upravljač ili retrovizor
- ako za vrijeme vožnje postavljate sigurnosni pojas.

- Prije nego pokrenete motor namjestite vozačevo sjedalo, naslone za glavu, upravljač ili retrovizor i postavite sigurnosni pojas.

**UPOZORENJE** Opasnost od ozljeda zbog neugrađenih ili neispravno namještenih naslona za glavu

Ako nasloni za glavu nisu montirani ili nisu ispravno namješteni, ne mogu pružiti predviđenu zaštitu.

Postoji velika opasnost od ozljeda u području glave i vrata, primjerice, u slučaju nesreće ili manevra kočenja!

- Vozite uvijek s montiranim naslonima za glavu.
- Prije vožnje provjerite podržava li sredina pojedinog naslona za glavu stražnji dio glave putnika u visini očiju.

Nemojte zamjenjivati naslone za glavu prednjih i stražnjih sjedala. U protivnom visinu i nagib naslona za glavu nećete moći namjestiti u ispravan položaj.

Uzdužnim namještanjem naslon za glavu namjestite tako da bude što bliži stražnjem dijelu glave.

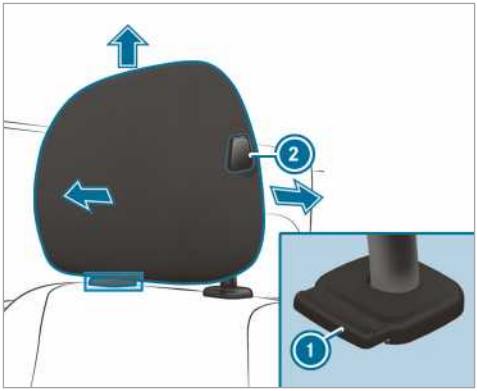


Naslon za glavu (primjer udobnog naslona za glavu na vozačevom sjedalu)

- **Podizanje:** Povucite naslon za glavu prema gore u željeni položaj i provjerite je li naslon za glavu uglavljen. Naslon za glavu upotrebljavajte samo kada je uglavljen.
- **Spuštanje:** Pritisnite gumb za otključavanje (1) i pomaknite naslon za glavu prema dolje u željeni položaj te provjerite je li naslon za glavu uglavljen. Naslon za glavu upotrebljavajte samo kada je uglavljen.
- **Pomicanje prema naprijed:** Pritisnite gumb za otključavanje (2) i povucite naslon za glavu prema naprijed dok se ne uglavi u željenom položaju.
- **Pomicanje prema natrag:** Pritisnite gumb za otključavanje (2) i naslon za glavu gurnite prema natrag u željeni položaj.

(i) Ovisno o izvedbi naslona za glavu mogu izostati pojedine mogućnosti namještanja.

## Uključivanje/isključivanje grijanja sjedala

**UPOZORENJE** Opasnost od opeklina zbog višestrukog uključivanja grijanja sjedala

Ako opetovano uključujete grijanje sjedala, jastuk sjedala i podloga naslona sjedala može postati vruća.

Ako imate poremećaj osjeta temperature ili ograničenu sposobnost reagiranja na povišene temperature, to može imati negativan utjecaj na zdravlje ili čak može dovesti do ozljeda koje nalikuju opeklinama.

▶ Nemojte više puta uključivati grijanje sjedala.

**! NAPOMENA** Oštećenje sjedala zbog predmeta ili dokumenata kad je uključeno grijanje sjedala

Ako je grijanje sjedala uključeno, odloženi predmeti ili dokumenti na sjedalima, npr. na jastucima sjedala ili dječjim sjedalima, mogu dovesti do porasta topline. Time se može oštetiti površina za sjedenje.

▶ Pobrinite se da se pri uključenom grijanju sjedala na sjedalima ne nalaze nikakvi predmeti niti dokumenti.

**Preduvjeti:**
- Opskrba naponom je uključena.

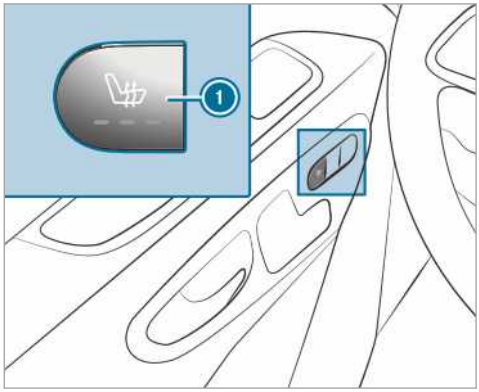


▶ **Uključivanje:** Pritisnite tipku 1.
Na tipki svijetle sva kontrolna svjetla.

▶ **Smanjivanje stupnja:** Pritišćite tipku 1 sve dok ne bude namješten željeni stupanj grijanja.
Ovisno o stupnju grijanja, svijetli jedno do tri kontrolna svjetla.

▶ **Isključivanje:** Pritišćite tipku 1 sve dok se ne isključe sva kontrolna svjetla.

ⓘ Grijanje sjedala automatski se prebacuje natrag iz tri stupnja grijanja nakon 8, 10 i 20 minuta sve do isključivanja grijanja sjedala.

## Namještanje upravljača

**⚠ UPOZORENJE** Opasnost od nesreće zbog namještanja postavki vozila tijekom vožnje

Možete izgubiti kontrolu nad vozilom u sljedećim situacijama:
- ako za vrijeme vožnje namještate vozačevo sjedalo, naslone za glavu, upravljač ili retrovizor
- ako za vrijeme vožnje postavljate sigurnosni pojas.

▶ Prije nego pokrenete motor namjestite vozačevo sjedalo, naslone za glavu, upravljač ili retrovizor i postavite sigurnosni pojas.

**⚠ UPOZORENJE** Opasnost od uklještenja za djecu tijekom namještanja upravljača

Ako djeca namještaju upravljač, mogu se uklještiti.

▶ Nikad ne ostavljajte djecu bez nadzora u vozilu.

▶ Kad izlazite iz vozila, uvijek ponesite ključ i zaključajte vozilo.

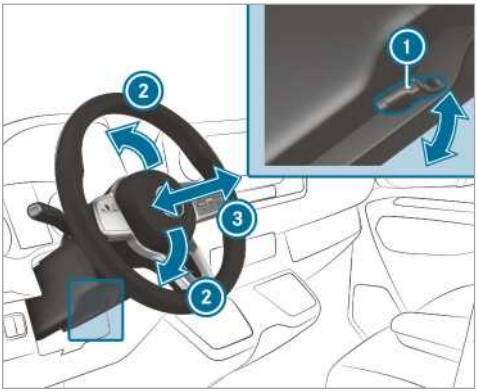


1 Poluga
2 Visina stupa upravljača
3 Uzdužni smjer stupa upravljača

▶ **Namještanje upravljača:** Polugu 1 zakrenite prema dolje do graničnika.
Upravljač je deblokiran.

▶ Upravljač postavite u željeni položaj.

▶ Polugu ① povucite prema gore do graničnika.
Upravljač je blokiran.

## Mogućnosti odlaganja

### Napomena o smjernicama za dopušteno opterećenje vozila

**⚠ UPOZORENJE** Opasnost od trovanja ispušnim plinovima

Motori s unutrašnjim sagorijevanjem ispuštaju otrovne ispušne plinove, npr. ugljični monoksid. Ako su stražnja krilna vrata otvorena dok motor radi, osobito tijekom vožnje, ispušni plinovi mogu ući u unutrašnjost vozila.

▶ Uvijek isključite motor prije otvaranja stražnjih krilnih vrata.

▶ Nikada ne vozite s otvorenim stražnjim krilnim vratima.

**⚠ UPOZORENJE** Opasnost od ozljeda zbog neosiguranih predmeta u vozilu

Ako predmeti nisu osigurani ili nisu dovoljno osigurani, mogu iskliznuti, pasti ili se prevrtati i udariti putnike.

To vrijedi i za:

- prtljagu ili teret
- demontirana sjedala koja se iznimno transportiraju u vozilu.

Postoji opasnost od ozljeda, osobito prilikom manevara kočenja ili nagle promjene smjera!

▶ Predmete uvijek slažite tako da se ne mogu pomicati uokolo.

▶ Predmete, prtljagu ili teret prije vožnje osigurajte od klizanja ili prevrtanja.

▶ Demontirano sjedalo preporučljivo je držati izvan vozila.

**⚠ UPOZORENJE** Opasnost od ozljeda zbog neprikladnog slaganja predmeta

Ako neprikladno složite predmete u unutrašnjosti vozila, oni mogu skliznuti ili pasti i tako udariti putnike. Osim toga, držači za piće, otvoreni pretinci i prihvatnici za mobilne telefone ne mogu uvijek u slučaju nesreće zadržati predmete koji se nalaze u njima.

Postoji opasnost od ozljeda, posebno pri manevrima kočenja ili naglim promjenama smjera vožnje!

▶ Predmete uvijek slažite tako da u takvim ili sličnim situacijama ne mogu pasti.

▶ Uvijek osigurajte da predmeti ne mogu ispasti iz pretinaca, mreža za prtljažnik ili mrežastih džepova.

▶ Prije početka vožnje zatvorite pretince koji se mogu zaključati.

▶ Teške, tvrde, šiljaste, oštre, lomljive ili prevelike predmete uvijek spremite u prtljažni prostor i osigurajte ih.

**⚠ UPOZORENJE** Opasnost od opeklina zbog krajnje ispušne cijevi i blende završne ispušne cijevi

Krajnje ispušne cijevi i blende završnih ispušnih cijevi mogu biti jako vruće. Dodirivanjem ovih dijelova vozila možete se opeći.

▶ U području krajnje cijevi za ispušne plinove i blendi završnih ispušnih cijevi budite uvijek posebno oprezni, a naročito djecu u tom području pažljivo nadzirite.

▶ Prije dodirivanja pustite dijelove vozila da se ohlade.

Ako upotrebljavate krovni nosač, pazite na maksimalno opterećenje krova i maksimalnu nosivost krovnog nosača.

Informacije o maksimalnom opterećenju krova možete pronaći u poglavlju „Tehnički podaci“ , a informacije o krovnim nosačima u odjeljku „Sustavi nosača“ .

Ako transportirate teret na krovu vozila, teret koji strši izvan ruba krova za više od 40 cm može štetno utjecati na sustave za pomoć u vožnji koji ovise o kamerama i funkcije senzora unutarnjeg retrovizora. Stoga pazite na to da teret ne strši izvan ruba više od 40 cm.

Ponašanje vozila u vožnji ovisi o raspodjeli tereta. Stoga se pri opterećivanju pridržavajte sljedećih napomena:

- U pogledu opterećenja, uključujući i osobe, ne prekoračujte dopuštenu ukupnu masu vozila ili dopuštena opterećenja osovina.
- Ne natovarujte gornji rub naslona sjedala.
- Ako je moguće, teret uvijek prevozite u prtljažnom prostoru.

- Pričvrstite teret na pričvrsne ušice i ravnomjerno ih opteretite.
- Upotrebljavajte pričvrsne ušice i pričvrsni materijal koji je prikladan za težinu i veličinu tereta.

## Pregled prednjih pretinaca za odlaganje

**Pregled prednjih pretinaca za odlaganje**

Pridržavajte se napomena o opterećenju vozila (→ Stranica 74).

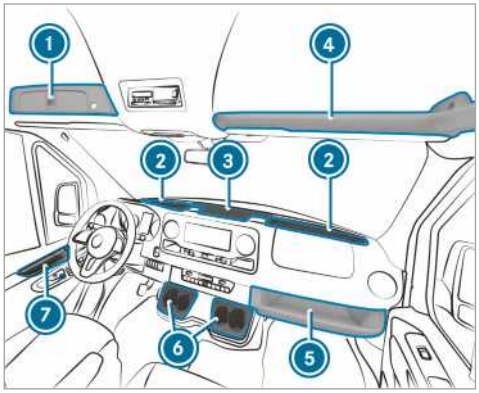

1. Pretinac s mogućnošću zaključavanja s pomoću vjetrobranskog stakla (→ Stranica 75)
2. Pretinac za odlaganje, vjetrobransko staklo s dva držača za piće / pretinac, pepeljara
   Pretinac za odlaganje s poklopcem, ovisno o izvedbi (→ Stranica 75)
3. Pretinac za odlaganje na središnjoj konzoli s USB priključkom, sučeljem za punjenje, NFC sučeljem i utičnicom od 12 V
4. Pretinac za odlaganje iznad prednjeg vjetrobranskog stakla (opteretite s maksimalno 2,5 kg)
5. Pretinac za odlaganje na suvozačevoj strani (opteretite s maksimalno 5 kg)
6. Držač za piće
7. Pretinci za odlaganje u vratima

**Otvaranje i zatvaranje pretinca za odlaganje na središnjoj konzoli / iznad prednjeg vjetrobranskog stakla**

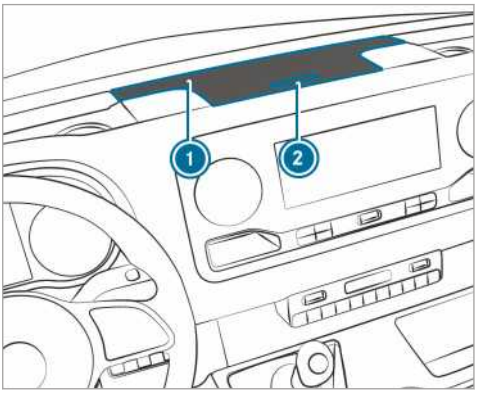

Poklopac pretinca za odlaganje (primjer središnje konzole)

- ▶ **Otvaranje:** Pritisnite tipku 2 pretinca za odlaganje 1.
  Poklopac se preklapa prema gore.
- ▶ **Zatvaranje:** Preklopite poklopac prema dolje.

ⓘ Ovisno o izvedbi pretinci za odlaganje iznad prednjeg vjetrobranskog stakla imaju jedan poklopac.

**Otvaranje ili zatvaranje pretinca s mogućnošću zaključavanja s pomoću vjetrobranskog stakla**

Pretinac za odlaganje možete zaključati i otključati ključem za slučaj nužde (→ Stranica 43).

**Otvaranje**

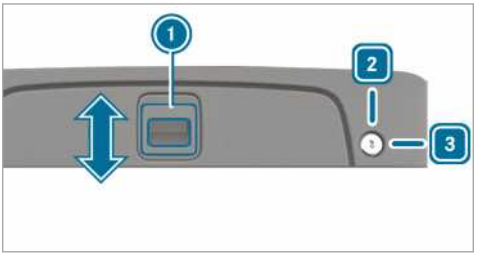

- ▶ **Otključavanje:** Ključ za slučaj nužde okrenite udesno u položaj 3.
- ▶ Ručicu 1 gurnite prema gore u smjeru strelice.
- ▶ Poklopac zakrenite prema gore.

**Zatvaranje**

- Sklopite poklopac prema dolje i ručku (1) gurnite prema dolje u smjeru strelice.
- **Zaključavanje:** Ključ za slučaj nužde okrenite ulijevo u položaj [2].

**Otvaranje pretinca za naočale**

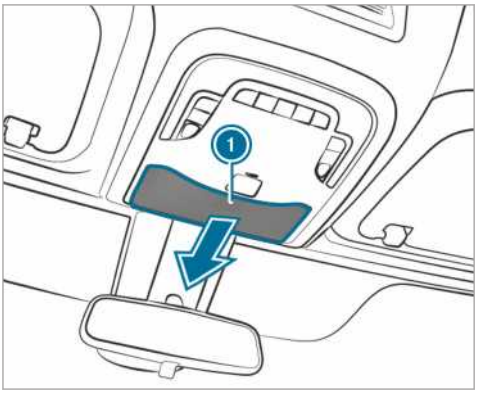


- Pritisnite tipku (1).

**Upotreba kutije za odlaganje**

**UPOZORENJE** Opasnost od ozljeda zbog nepravilno spremljene ili otvorene kutije za odlaganje

Ako neprikladno spremite kutiju za odlaganje u unutrašnjosti vozila, ona može skliznuti ili pasti i tako udariti putnike. Osim toga, otvoreni pretinci ne mogu uvijek u slučaju nesreće zadržati predmete koji se nalaze u njima.

Postoji opasnost od ozljeda, osobito pri manevru kočenja ili nagle promjene smjera!

- Pričvrstite kutiju za odlaganje sigurnosnim pojasom.
- Prije početka vožnje zatvorite poklopac kutije za odlaganje.
- Teške, tvrde, šiljaste, oštre, lomljive ili prevelike predmete uvijek spremite u prtljažni prostor i osigurajte ih.

**Pričvršćivanje kutije za odlaganje**

Kutija za odlaganje spremljena je ispod klupe suvozačevog sjedala.

Kutiju za odlaganje upotrebljavajte za:

- spremanje dokumenata
- spremanje mobilnog telefona ili sitnih dijelova
- kao podlogu za pisanje.

- Jastuk klupe sjedala suvozača podignite prema gore (→ Stranica 68).
- Izvadite kutiju za odlaganje iz pretinca za odlaganje.
- Sklopite jastuk klupe suvozačevog sjedala (→ Stranica 68).

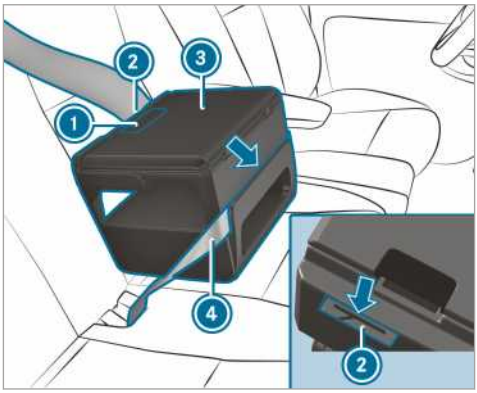


- Kutiju za odlaganje (3) postavite na sjedalo.
- Kutiju za odlaganje (3) lagano pritisnite prema dolje u jastuk sjedala i gurnite prema natrag uz naslon.
- Provjerite je li rebro za učvršćenje na donjoj strani kutije za odlaganje pričvršćeno između jastuka sjedala i naslona.
- Provucite sigurnosni pojas (4) kroz otvor na prednjoj strani kutije za odlaganje (3).
- Provucite sigurnosni pojas (4) kroz otvor (2) na stražnjoj strani kutije za odlaganje, pritegnite ga i zavežite.
- Provjerite čvrst dosjed kutije za odlaganje.

### Otvaranje i zatvaranje kutije za odlaganje

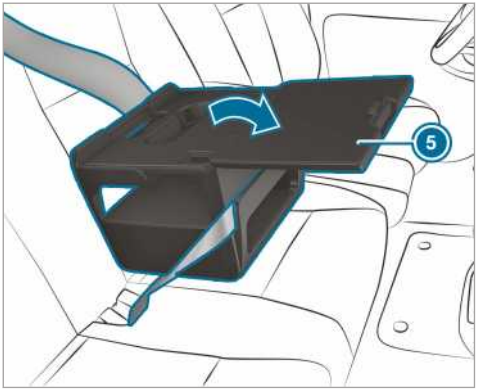


- **Otvaranje:** Ručku (1) povucite i otvorite poklopac (5) u smjeru strelice.
- Spremite predmete.

ⓘ Informacije o dodatnom priboru, kao npr. držaču tableta, možete dobiti u Mercedes-Benz servisni centar.

ⓘ Tijekom vožnje poklopac kutije za odlaganje mora biti zatvoren.

- **Zatvaranje:** Sklopite i pritisnite poklopac (5) tako da se ručka (1) uglavi.

### Spremanje kutije za odlaganje

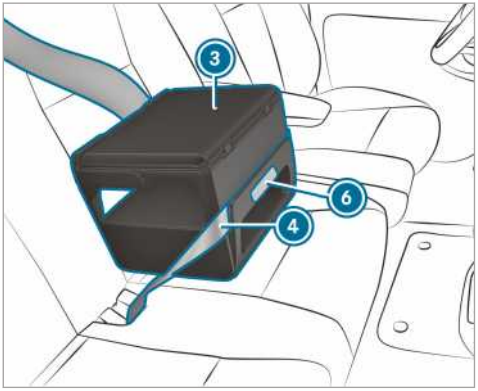


- Otpustite sigurnosni pojas (4).
- Kutiju za odlaganje (3) držite za označeno područje (6) i povucite je ravno prema naprijed.
  Rebro učvršćenja otpušta se iz otvora između jastuka sjedala i naslona.
- Kutiju za odlaganje (3) izvadite iz sjedala.
- Jastuk klupe sjedala suvozača podignite prema gore (→ Stranica 68).
- Kutiju za odlaganje (3) postavite u pretinac za odlaganje.
- Sklopite jastuk klupe suvozačevog sjedala (→ Stranica 68).

## Informacije o držaču za boce

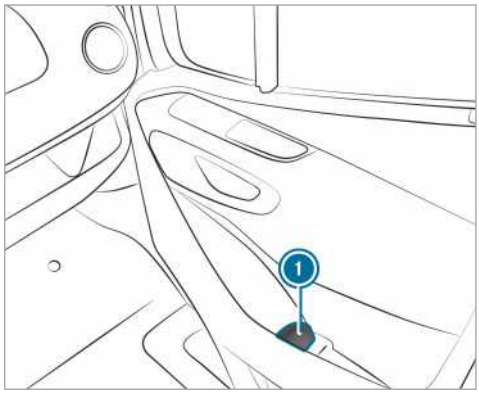


(1) Držač za boce u prednjim vratima (primjer suvozačevih vrata)

## Držač za piće

### Otvaranje držača za piće u stražnjem dijelu vozila

⚠ **UPOZORENJE** Opasnost od ozljeda zbog izvučenog držača za piće pri izlasku iz vozila

Ako izađete iz vozila, a izvučen je držač za piće u stražnjem dijelu vozila, možete za njega zapeti nogom.

- Prije nego što izađete iz vozila, gurnite držač za piće natrag pod stražnju klupu.

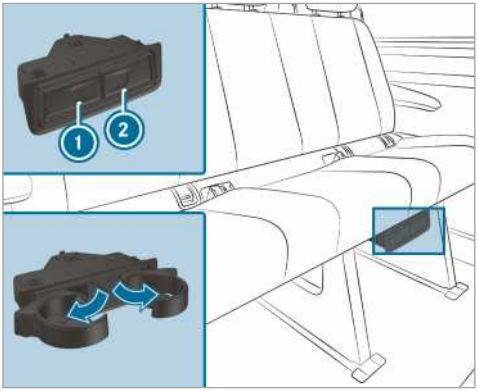

- **Otvaranje:** Pritisnite držač za piće (1) ili (2).
- Otklopite držač za piće.
- **Zatvaranje:** Držač za piće (1) ili (2) pomaknite unatrag sve dok se ne uglavi.

## Pepeljara i upaljač za cigarete

### Upotreba pepeljare

**Tijekom vožnje**

- Zatvorenu pepeljaru tijekom vožnje odložite u držač za piće pretinca za odlaganje na vjetrobranskom staklu.
- Provjerite je li pepeljara čvrsto uglavljena.

ⓘ Pepeljaru nemojte odlagati u držače za piće na srednjoj konzoli. Ne može se uglaviti.

**Otvaranje**

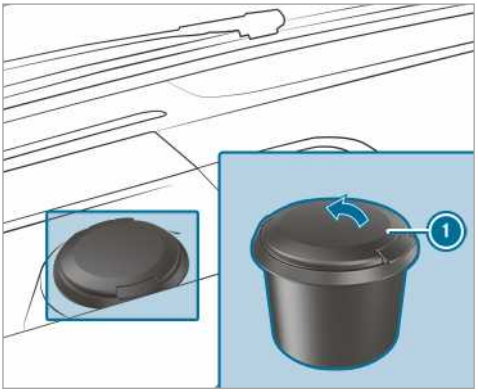

- Poklopac (1) otklopite prema gore.

### Upotreba upaljača za cigarete na središnjoj konzoli

**⚠ UPOZORENJE** - Opasnost od opeklina i ozljeda pri upotrebi zagrijanog upaljača za cigarete

Ako dotaknete vrući grijaći element ili grlo upaljača za cigarete, možete se opeći.

Osim toga, zapaljivi materijali mogu se zapaliti:

- ako upaljač za cigarete padne na pod
- ako, primjerice, djeca prislone vrući upaljač za cigarete na druge predmete.

- Upaljač za cigarete uvijek držite za držak.
- Obavezno osigurajte da djeca nemaju pristup upaljaču za cigarete.
- Djecu nikad ne ostavljajte u vozilu bez nadzora.

**Preduvjeti:**

- Paljenje je uključeno.

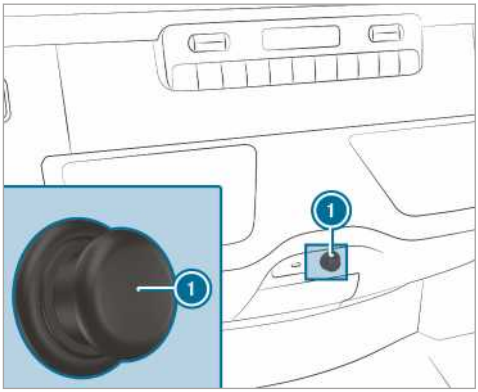

- Pritisnite upaljač za cigarete (1).
Kad se spirala užari, upaljač za cigarete samostalno će iskočiti.

## Utičnice

### Upotreba utičnica od 12 V na središnjoj konzoli

**Preduvjeti:**

- Priključeni su samo uređaji maksimalne snage do 180 W (15 A).

### Utičnica od 12 V u pretincu za odlaganje

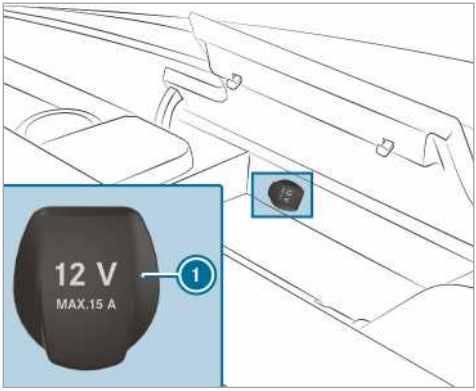


- Otvorite poklopac pretinca za odlaganje na središnjoj konzoli (→ Stranica 75).
- Otvorite poklopac (1) utičnice.
- Umetnite utikač uređaja.

### Utičnica od 12 V na donjoj upravljačkoj ploči

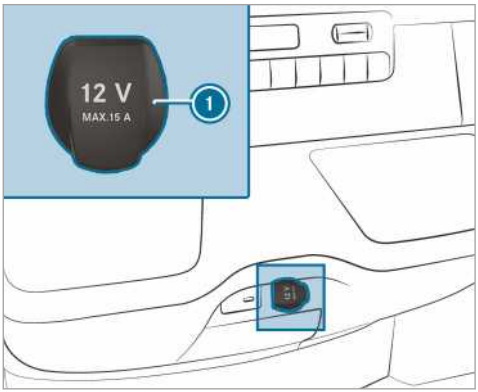


- Otvorite poklopac (1) utičnice.
- Umetnite utikač uređaja.

## Upotreba utičnice od 12 V na vozačevom sjedalu

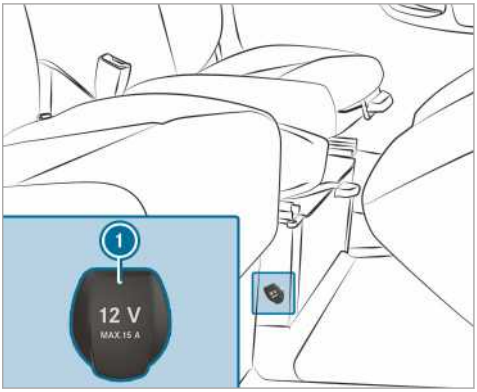


- Otvorite poklopac (1) utičnice.
- Umetnite utikač uređaja.

## Napomene za utičnicu od 230 V

**NAPOMENA** Oštećenje dodatnog akumulatora zbog potpunog pražnjenja

Ako se pri napuštanju vozila priključi uređaj prevelike snage ili je razina napunjenosti dodatnog akumulatora niska, može doći do oštećenja dodatnog akumulatora.

- Priključujte samo uređaje maksimalne snage do 150 W.
- Uređaje nemojte priključivati na dulje od četiri sata.

Utičnica od 230 V raspolaže velikom snagom od 150 W, što omogućuje brzo punjenje mobilnih telefona i priključivanje punjača akumulatora za alat.

Vozila s dodatnim akumulatorom imaju funkciju postupnog zaustavljanja. Ako napustite vozilo, uređaje možete puniti u razdoblju od četiri sata.

## Upotreba utičnice od 230 V na središnjoj konzoli

**OPASNOST** Smrtna opasnost zbog oštećenog priključnog kabela ili utičnice

Ako je priključen odgovarajući uređaj, utičnica od 230 V pod visokim je naponom. Ako su priključni kabel ili utičnica od 230 V izvučeni

iz obloge, ako su oštećeni ili mokri, postoji mogućnost strujnog udara.

- ▶ Upotrebljavajte samo suh i neoštećen priključni kabel.
- ▶ Kad je paljenje isključeno, uvjerite se da je utičnica od 230 V suha.
- ▶ Provjeru i zamjenu utičnice od 230 V koja je izvučena iz obloge ili je oštećena odmah prepustite ovlaštenoj specijaliziranoj servisnoj radionici.
- ▶ Nemojte nikada utaknuti priključni kabel u utičnicu od 230 V koja je izvučena iz obloge ili je oštećena.

**⚠ OPASNOST** Smrtna opasnost zbog nestručnog rukovanja utičnicom

Možete pretrpjeti strujni udar:

- ako dodirujete unutrašnjost utičnice
- ako u utičnicu gurate neprikladne uređaje ili predmete.

- ▶ Na utičnicu priključujte samo prikladne uređaje.

**Preduvjeti:**

- Priključeni su samo uređaji s odgovarajućim utikačem koji je u skladu s normama određene zemlje.
- Priključeni su samo uređaji maksimalne snage do 150 W.
- Ne upotrebljavaju se višestruke utičnice.

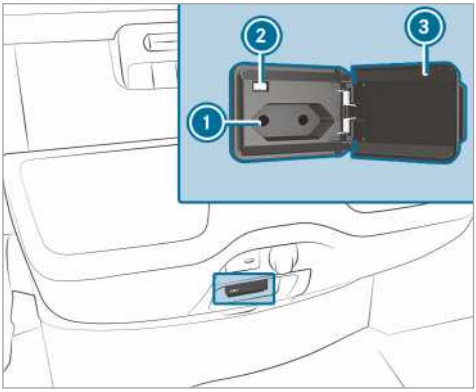


- ▶ Otvorite poklopac ③.
- ▶ Utikač uređaja utaknite u utičnicu od 230 V ①.
  U slučaju dovoljnog napona električne mreže svijetli kontrolno svjetlo ②.

Kada ne upotrebljavate utičnicu od 230 V, držite poklopac zatvorenim.

## Upotreba utičnica od 12 V u prtljažnom prostoru

**Preduvjeti:**

- Priključeni su samo uređaji maksimalne snage do 180 W (15 A).

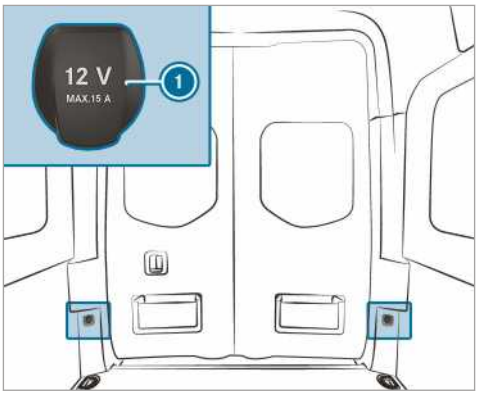


- ▶ Otvorite poklopac ① utičnice.
- ▶ Umetnite utikač uređaja.

## Punjenje mobilnog telefona preko USB utičnice u stražnjem dijelu vozila

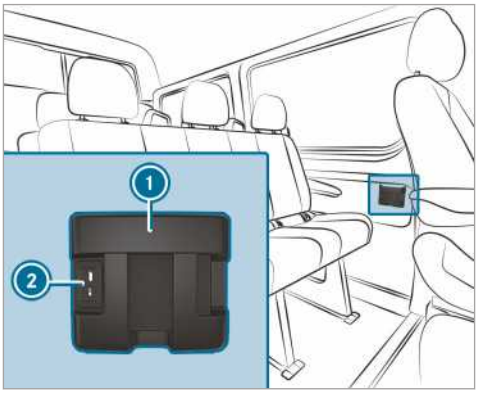

▶ Odložite mobilni telefon u pretinac za odlaganje (1) i priključite ga na USB utičnicu kako biste ga napunili (2).

## Bežično punjenje mobilnog telefona i povezivanje s vanjskom antenom

### Napomene za bežično punjenje mobilnog telefona

**⚠ UPOZORENJE** Opasnost od ozljeda zbog neprikladnog slaganja predmeta

Ako neprikladno složite predmete u unutrašnjosti vozila, oni mogu skliznuti ili pasti i tako udariti putnike. Osim toga, držači za piće, otvoreni pretinci i prihvatnici za mobilne telefone ne mogu uvijek u slučaju nesreće zadržati predmete koji se nalaze u njima.

Postoji opasnost od ozljeda, posebno pri manevrima kočenja ili naglim promjenama smjera vožnje!

▶ Predmete uvijek slažite tako da u takvim ili sličnim situacijama ne mogu pasti.

▶ Uvijek osigurajte da predmeti ne mogu ispasti iz pretinaca, mreža za prtljažnik ili mrežastih džepova.

▶ Prije početka vožnje zatvorite pretince koji se mogu zaključati.

▶ Teške, tvrde, šiljaste, oštre, lomljive ili prevelike predmete uvijek spremite u prtljažni prostor i osigurajte ih.

Pridržavajte se napomena o opterećenju vozila.

**⚠ UPOZORENJE** Opasnost od požara stavljanjem drugih predmeta u držač za mobilni telefon

Ako u držač za mobilni telefon stavite neki drugi predmet, taj se predmet može jako ugrijati ili čak zapaliti.

▶ U držač za mobilni telefon ne stavljajte nikakve predmete, posebice metalne predmete.

**! NAPOMENA** Oštećenje predmeta zbog stavljanja u držač za mobilni telefon

Ako u držač za mobilni telefon stavite neki drugi predmet, taj se predmet može oštetiti uslijed djelovanja elektromagnetskih polja.

▶ U držač za mobilni telefon ne stavljajte kreditne kartice, medije za pohranu i ostale predmete osjetljive na djelovanje elektromagnetskih polja.

**! NAPOMENA** Oštećenje držača za mobilni telefon zbog tekućina

Ako se u držač za mobilni telefon proliju tekućine, on se može oštetiti.

▶ Pazite na to da u držač za mobilni telefon ne dospiju tekućine.

- Funkcija punjenja dostupna je samo kada je paljenje uključeno.
- Manje modele mobilnih telefona u određenim okolnostima nije moguće puniti u svim položajima u držaču za mobilni telefon.
- Postoji mogućnost da se veći mobilni telefoni koji ne stanu u držač za mobilni telefon neće moći puniti.
- Mobilni se telefon može zagrijati tijekom punjenja. To ovisi o aplikaciji koja je trenutačno aktivirana (Apps).
- Za učinkovitije punjenje uklonite zaštitnu navlaku s mobilnog telefona. Iznimku čine zaštitne maske dizajnirane za bežično punjenje.
- Pri punjenju trebalo bi upotrebljavati podlogu držača.

### Bežično punjenje mobilnog telefona sprijeda

**Preduvjeti:**

- Vaš mobilni telefon mora biti prikladan za bežično punjenje. Popis kompatibilnih mobilnih telefona možete pronaći na:

  http://www.mercedes-benz.com/connect.

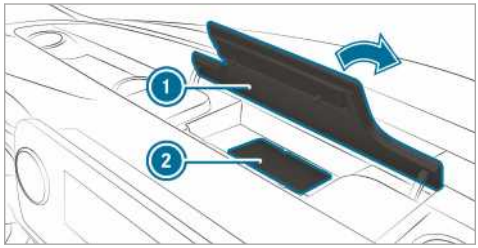


▶ Otvorite poklopac pretinca za odlaganje (1) iznad zaslona medija.

- Mobilni telefon postavite na središte označene površine podloge držača (2) sa zaslonom okrenutim prema gore.
  Ako se u multimedijskom sustavu prikazuje simbol punjenja, mobilni se telefon puni.

  Na zaslonu multimedijskog sustava prikazuju se smetnje pri punjenju.

ⓘ Podloga držača za piće može se izvaditi radi čišćenja, npr. čistom, mlakom vodom.

## Montaža ili demontaža otirača

⚠ **UPOZORENJE** Opasnost od nesreće zbog predmeta u vozačevu prostoru za noge

Predmeti u vozačevu prostoru za noge mogu ograničiti hod papučice ili blokirati pritisnutu papučicu.

Time se ugrožava pogonska- i prometna sigurnost vozila.

- Sve predmete u vozilu stavite na sigurno mjesto kako ne bi dospjeli u vozačev prostor za noge.
- Otirači moraju biti čvrsto i propisno postavljeni kako bi papučice uvijek imale dovoljno slobodnog prostora.
- Ne upotrebljavajte otirače koji nisu pričvršćeni i ne postavljajte više otirača jedan preko drugoga.

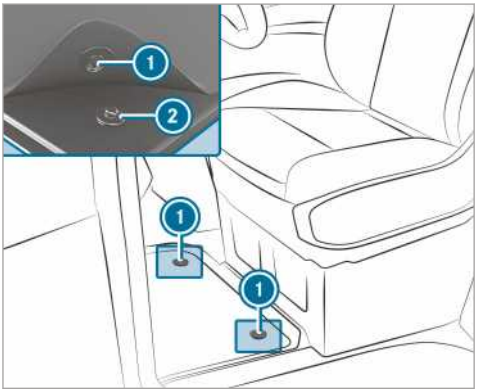


- **Montaža:** Pritisne gumbe (1) pritisnite na držače (2).
- **Demontaža:** Skinite otirač s držača (2).

## Vanjsko osvjetljenje

### Prebacivanje svjetala pri putovanjima u inozemstvo

**Vozila s halogenim ili statičkim LED farovima:** Prebacivanje farova nije potrebno. Zakonski su uvjeti ispunjeni čak i u zemljama u kojima se vozi na drugoj strani ceste.

### Sustav svjetala i vaša odgovornost

Različiti sustavi svjetala na vozilu služe isključivo kao pomoćno sredstvo. Odgovornost za pravilno osvjetljenje vozila u skladu s aktualnim osvjetljenjem i vidljivošću, zakonskim odredbama, kao i situacijom u prometu, snosi vozač.

### Prekidač za svjetlo

**Upravljanje prekidačem za svjetlo**

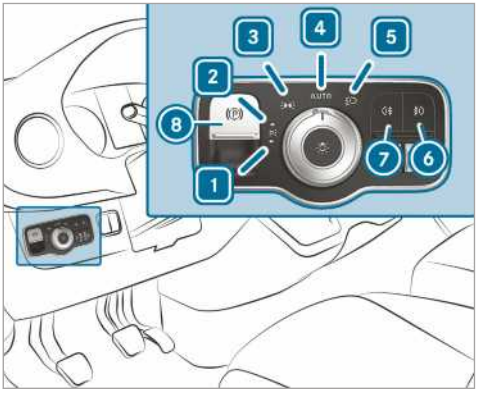


- 1 Lijevo parkirno svjetlo
- 2 Desno parkirno svjetlo
- 3 Pozicijska svjetla, osvjetljenje registarske oznake i instrumenata
- 4 AUTO Automatsko svjetlo za vožnju / svjetlo za dnevnu vožnju (preferirani položaj prekidača za svjetlo)
- 5 Oboreno svjetlo / dugo svjetlo
- 6 Uključivanje ili isključivanje svjetla za maglu
- 7 Uključivanje ili isključivanje stražnjeg svjetla za maglu
- 8 Električna parkirna kočnica (→ Stranica 144)

ⓘ Ako se pri napuštanju vozila čuje zvučno upozorenje, moguće je da je svjetlo ostalo uključeno.

ⓘ Ako uključite parkirno svjetlo, na odabranoj se strani vozila uključuje reducirano pozicijsko svjetlo.
Uz pomoć kombiniranog prekidača upravljate pokazivačem smjera, dugim svjetlom i svjetlosnim znakom (→ Stranica 84).

**! NAPOMENA** Pražnjenje akumulatora radom pozicijskih svjetala

Kada pozicijsko svjetlo radi nekoliko sati, to opterećuje akumulator.

▶ Ako je moguće, uključite desno P≡→ ili lijevo ←P≡ parkirno svjetlo.

Ako je akumulator prazan, automatski se isključuju pozicijska svjetla ili parkirno svjetlo u korist sljedećeg pokretanja vozila.

**Automatsko svjetlo za vožnju**

**⚠ UPOZORENJE** Opasnost od nesreće zbog isključenog oborenog svjetla radi zaklanjanja pogleda

Ako je prekidač za svjetlo na AUTO, oboreno se svjetlo neće automatski uključiti u slučaju magle, snijega ili drugih smetnji vidljivosti poput prskanja.

▶ U takvim situacijama okrenite prekidač za svjetlo na ≡D.

Automatsko svjetlo za vožnju samo je pomoćno sredstvo. Odgovornost za osvjetljenje vozila snosite sami.
U slučaju magle, snijega ili prskanja brzo okrenite prekidač za svjetlo s AUTO na ≡D. U protivnom se svjetlo za vožnju kratkotrajno prekida.

Uključivanje automatskog svjetla za vožnju:

- Prekidač za svjetlo okrenite u položaj AUTO. Uključivanje opskrbe naponom: Pozicijska svjetla automatski se uključuju ili isključuju ovisno o osvjetljenju okoline.

  Dok motor radi, svjetlo za dnevnu vožnju je uključeno. Pozicijsko svjetlo i oboreno svjetlo dodatno se uključuju ili isključuju ovisno o osvjetljenju okoline.

  Ako je uključeno oboreno svjetlo, uključuje se kontrolno svjetlo ≡D na kombiniranom instrumentu.

**Uključivanje ili isključivanje svjetla za maglu i stražnjeg svjetla za maglu**

**Preduvjeti:**
- Prekidač za svjetlo je u položaju ⇶ ili AUTO.
- Uključena je opskrba naponom ili motor.

▶ **Uključivanje ili isključivanje svjetla za maglu:** Pritisnite tipku 7.

▶ **Uključivanje ili isključivanje stražnjeg svjetla za maglu:** Pritisnite tipku 6.

Pripazite na odredbe o upotrebi stražnjeg svjetla za maglu u pojedinim zemljama.

**Reguliranje duljine svjetlosnog snopa**

**Preduvjeti**
- Motor radi.

Regulatorom duljine svjetlosnog snopa svjetlosni konus farova prilagođavate opterećenosti vozila. Kada su sjedala zauzeta ili kada je prtljažni prostor pun/prazan, mijenja se svjetlosni stožac. Na taj je način moguće pogoršati vidljivost te možete zasljepljivati promet iz suprotnog smjera.

ⓘ Na vozilima s LED farovima duljina svjetlosnog snopa postavlja se automatski.

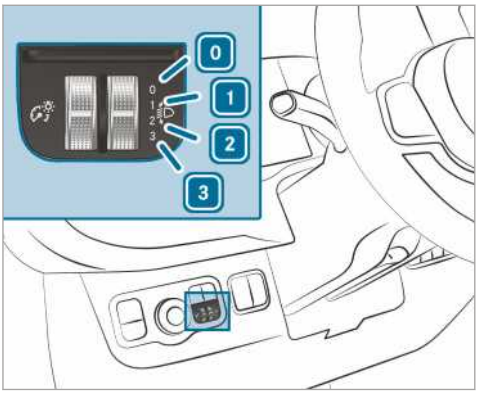


0 Zauzeto vozačevo i suvozačevo sjedalo
1 Zauzeto vozačevo, suvozačevo i stražnje sjedalo
2 Zauzeto vozačevo i suvozačevo sjedalo te stražnja sjedala, prtljažni prostor i teretna platforma natovareni
3 Zauzeto vozačevo i suvozačevo sjedalo, iskorištavanje maksimalno dopuštenog opterećenja stražnje osovine

▶ Okrenite regulator duljine svjetlosnog snopa u odgovarajući položaj.
Osvjetljenje kolnika treba biti 40 m do 100 m, a oboreno svjetlo ne smije zasljepljivati vozače iz suprotnog smjera.

▶ Kada vozilo nije opterećeno, odaberite položaj 0.

## Upravljanje kombiniranim prekidačem za svjetlo

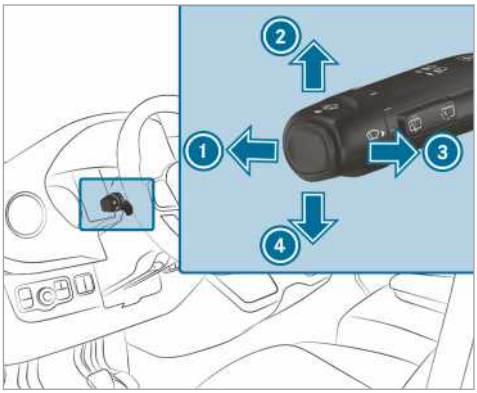


1 Dugo svjetlo
2 Desni pokazivač smjera
3 Svjetlosni znak
4 Lijevi pokazivač smjera

▶ **Aktiviranje pokazivača smjera:** Pritisnite kombinirani prekidač u željeni smjer 2 ili 4 sve dok se ne uklopi. Pri većim pokretima upravljačem, kombinirani se prekidač automatski vraća unatrag.

▶ **Kratko aktiviranje pokazivača smjera:** Kombinirani prekidač kratkim pritiskom gurnite u željeni smjer 2 ili 4. Odgovarajući pokazivač smjera treperi tri puta.

▶ **Uključivanje dugog svjetla:** Uključite oboreno svjetlo (→ Stranica 83).

▶ Kombinirani prekidač pritisnite prema naprijed 1.
Uključit će se kontrolno svjetlo ≡D na kombiniranom instrumentu. Kombinirani se prekidač vraća natrag u početni položaj.

ⓘ Duga se svjetla uključuju u položaju AUTO samo ako je tama i ako motor radi.

▶ **Isključivanje dugog svjetla:** Kombinirani prekidač pritisnite prema naprijed 1 ili

nakratko povucite u smjeru strelice ③ (svjetlosni znak isključuje dugo svjetlo). Kontrolno svjetlo na kombiniranom instrumentu isključuje se. Kombinirani se prekidač vraća natrag u početni položaj.

ⓘ Vozila sa sustavom dugih svjetala: Ako je sustav dugih svjetala aktivan, on regulira uključivanje i isključivanje dugog svjetla (→ Stranica 85).

▶ **Aktiviranje svjetlosnog znaka:** Uključite opskrbu naponom ili paljenje.

▶ Kombinirani prekidač kratko povucite u smjeru strelice ③.

## Uključivanje ili isključivanje sustava upozoravajućih svjetala

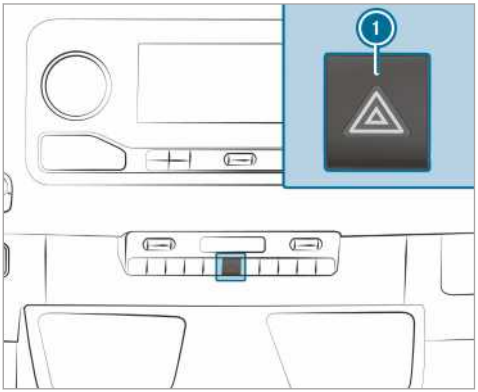


▶ **Uključivanje i isključivanje:** Pritisnite tipku ①.

Ako aktivirate pokazivač smjera dok je uključen sustav upozoravajućih svjetala, uključuju se samo pokazivači smjera na odgovarajućoj strani vozila.

Upozoravajuće trepćuće svjetlo automatski se uključuje:

- kada je aktiviran zračni jastuk
- kada snažno kočite pri brzini od 70 km/h i većoj do zaustavljanja vozila.

Ako se sustav upozoravajućih svjetala automatski uključi, za isključivanje pritisnite prekidač upozoravajućih svjetala ①.

Upozoravajuće trepćuće svjetlo automatski se isključuje kada se nakon kočenja punom snagom ponovno postigne brzina veća od 70 km/h.

ⓘ Sustav upozoravajućih svjetala funkcionira i ako je paljenje isključeno.

## Zakretno svjetlo

Zakretno svjetlo poboljšava širokokutno osvjetljenje kolnika u smjeru skretanja tako da ćete, primjerice, bolje vidjeti uske zavoje.

Funkcija je aktivna:

- pri brzinama manjima od 40 km/h i kada je uključen pokazivač smjera ili kada je upravljač zakrenut
- pri brzinama između 40 km/h i 70 km/h te kada je upravljač zakrenut.

Zakretno svjetlo može još kratko svijetliti, ali će se automatski isključiti nakon najviše tri minute.

ⓘ Pri odabiru stupnja prijenosa za vožnju unatrag osvjetljenje se mijenja na suprotnu stranu.

## Sustav pomoći za duga svjetla

### Funkcija sustava prilagodljivih dugih svjetala

⚠ **UPOZORENJE** Opasnost od nesreće zbog prilagodljivih dugih svjetala

Sustav prilagodljivih dugih svjetala ne reagira na sljedeće sudionike u prometu:

- koji nisu osvijetljeni, npr.pješaci
- koji su slabo osvijetljeni, npr.biciklisti
- čije je osvjetljenje zaklonjeno, npr.zaštitnom ogradom.

U jako rijetkim slučajevima sustav prilagodljivih dugih svjetala ne reagira ili ne reagira pravodobno na druge sudionike u prometu s vlastitim osvjetljenjem.

Zbog toga se u takvim ili sličnim situacijama automatsko dugo svjetlo ne deaktivira ili se unatoč tomu aktivira.

▶ Uvijek pažljivo promatrajte stanje u prometu i pravodobno isključite dugo svjetlo.

Sustav prilagodljivih dugih svjetala automatski prebacuje između:

- oborenog svjetla
- dugog svjetla.

Sustav prepoznaje da u susret dolaze ili se ispred vas voze osvijetljena vozila.

Pri brzinama većima od 30 km/h:

- Ako nisu prepoznati drugi sudionici u prometu, automatski se uključuje dugo svjetlo.

Pri brzinama manjima od 25 km/h ili dovoljnoj osvijetljenosti ceste:

- Dugo svjetlo automatski se isključuje.

**Ograničenja sustava**

Sustav prilagodljivih dugih svjetala ne može uzeti u obzir uvjete na cesti i vremenske uvjete, kao ni situaciju u prometu.

Prepoznavanje može biti ograničeno:

- u slučaju loše vidljivosti, npr. zbog magle, jake kiše ili snijega
- ako su senzori prljavi ili pokriveni.

Sustav prilagodljivih dugih svjetala samo je pomoćno sredstvo. Odgovornost za pravilno osvjetljenje vozila u skladu s aktualnim osvjetljenjem i vidljivošću, kao i situacijom u prometu snosite sami.

Optički senzor za sustav nalazi se iza prednjeg vjetrobranskog stakla u području stropne upravljačke jedinice.

**Uključivanje ili isključivanje sustava pomoći za duga svjetla**

▶ **Uključivanje:** Prekidač za svjetlo okrenite u položaj AUTO.

▶ Dugo svjetlo uključite preko kombiniranog prekidača.
Ako se dugo svjetlo uključi automatski kada je tama, uključit će se kontrolno svjetlo na višenamjenskom zaslonu.

▶ **Isključivanje:** Dugo svjetlo isključite preko kombiniranog prekidača.

### Namještanje zadržavanja vanjskog osvjetljenja

**Preduvjeti**

- Prekidač za svjetlo je u položaju AUTO.

Multimedijski sustav:

Postavke ▸▸ Svjetlo ▸▸ Zadržav. vanj. osvjetlj.

▶ Namjestite zadržavanje osvjetljenja.

Pri isključivanju motora vanjsko se svjetlo može aktivirati na namješteno vrijeme.

### Uključivanje/isključivanje osvjetljenja okolnog prostora

Multimedijski sustav:

Postavke ▸▸ Svjetlo ▸▸ Svjetlo za pronalazak

▶ Uključite ili isključite funkciju.

Vanjsko svjetlo nakon deblokade svijetli 40 sekundi. Ako pokrenete vozilo, osvjetljenje okolnog prostora deaktivira se, a aktivira se automatsko svjetlo za vožnju.

## Namještanje unutarnjeg osvjetljenja

### Prednja stropna upravljačka jedinica

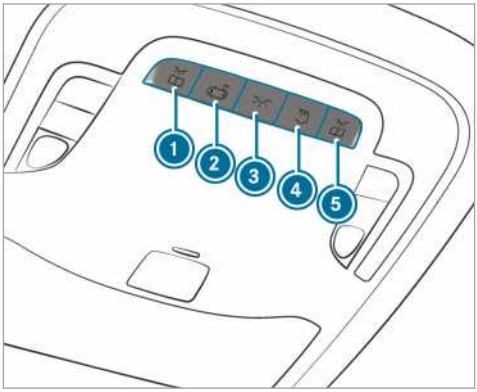


Varijanta 1

▶ (1) Uključivanje ili isključivanje prednjeg svjetla za čitanje s lijeve strane

▶ (2) Uključivanje ili isključivanje upravljanja unutarnjim osvjetljenjem

- ③ Uključivanje ili isključivanje prednjeg unutarnjeg osvjetljenja
- ④ Uključivanje ili isključivanje osvjetljenja stražnjeg/prtljažnog prostora
- ⑤ Uključivanje ili isključivanje prednjeg svjetla za čitanje s desne strane

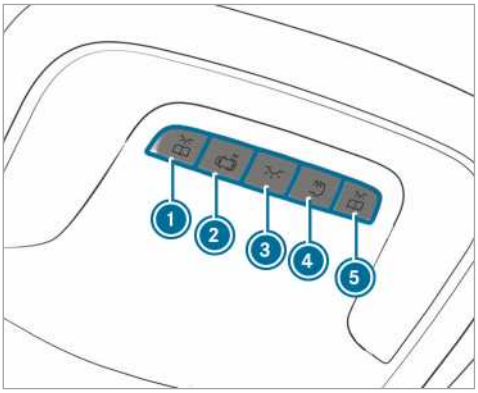


Varijanta 2

- ① Uključivanje ili isključivanje prednjeg svjetla za čitanje s lijeve strane
- ② Uključivanje ili isključivanje upravljanja unutarnjim osvjetljenjem
- ③ Uključivanje ili isključivanje prednjeg unutarnjeg osvjetljenja
- ④ Uključivanje ili isključivanje osvjetljenja stražnjeg/prtljažnog prostora
- ⑤ Uključivanje ili isključivanje prednjeg svjetla za čitanje s desne strane

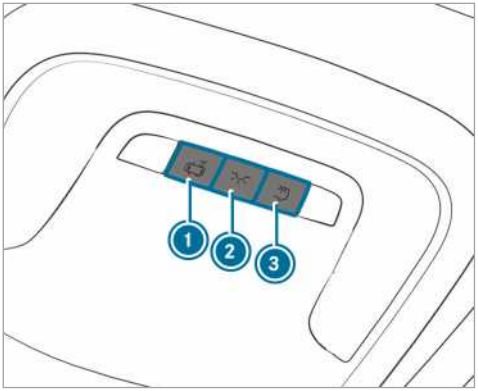


Varijanta 3

- ① Uključivanje i isključivanje automatskog upravljanja unutarnjim osvjetljenjem
- ② Uključivanje ili isključivanje prednjeg unutarnjeg osvjetljenja
- ③ Uključivanje ili isključivanje osvjetljenja stražnjeg/prtljažnog prostora

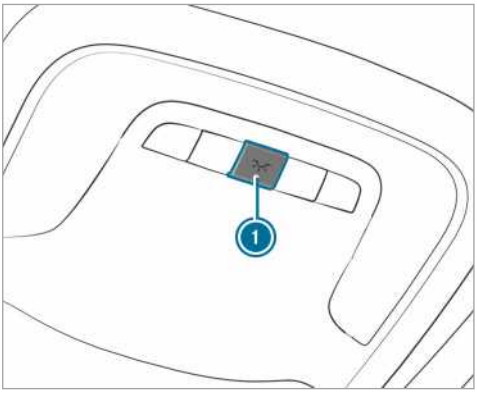


Varijanta 4

- ① Uključivanje ili isključivanje unutarnjeg osvjetljenja

## Unutarnje osvjetljenje u stražnjem dijelu vozila

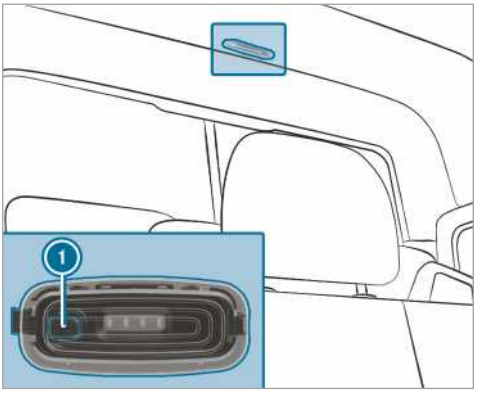


- ① Uključivanje ili isključivanje osvjetljenja stražnjeg/prtljažnog prostora

### Senzor pokreta

**UPOZORENJE** Opasnost od ozljeda od laserske zrake senzora pokreta

Senzor pokreta ne emitira vidljivo zračenje LED dioda (Light Emitting Diode).

Ova LED svjetla ubrajaju se u lasere klase 1M i mogu oštetiti mrežnicu u sljedećim slučajevima:

- ako dulje vrijeme izravno gledate u nefiltriranu lasersku zraku senzora pokreta
- ako optičkim instrumentima izravno gledate u lasersku zraku senzora pokreta, npr. naočalama ili povećalom.

▶ Nikada nemojte izravno gledati u senzor pokreta.

Senzor pokreta nalazi se u prtljažnom prostoru iza pregrade na sredini krova.

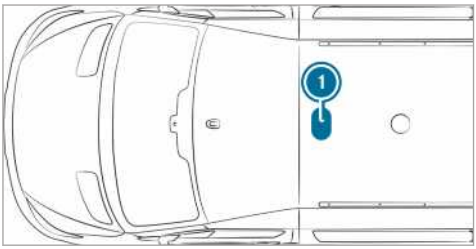


① Položaj senzora pokreta

Ako je vozilo opremljeno senzorom pokreta, dodatno se uz pomoć senzora pokreta uključuje osvjetljenje utovarnog prostora.

Ako senzor pokreta prepozna pokret u prtljažnom prostoru dok je vozilo zaustavljeno, osvjetljenje utovarnog prostora uključuje se na oko dvije minute.

Osvjetljenje utovarnog prostora moguće je uključiti preko senzora pokreta:

- ako vozilo miruje, parkirna je kočnica povučena i ne pritišćete papučicu kočnice ili
- ako se u vozilima s automatskim mjenjačem ručica automatskog mjenjača nalazi u položaju P i ne pritišćete papučicu kočnice
- ako vozilo nije izvana zaključano ključem.

Ako nakon nekoliko sati ne dođe do neke promjene na vozilu, primjerice, otvaranja vrata, senzor pokreta isključuje se automatski. Na taj se način sprječava pražnjenje akumulatora.

### Uključivanje/isključivanje zadržavanja unutarnjeg osvjetljenja

Multimedijski sustav:

Postavke ▸▸ Svjetlo ▸▸ Zadrž. osvjetlj. unutra

▶ Uključite ili isključite zadržavanje osvjetljenja.

## Zamjena žarulje

### Napomene o zamjeni žarulja

**UPOZORENJE** Opasnost od opeklina koje mogu prouzročiti vrući elementi tijekom zamjene žarulje

Žarulje, svjetla i utikači tijekom rada mogu postati jako vrući.

Dok mijenjate žarulju možete se opeći o elemente.

▶ Prije zamjene žarulje pustite dijelove vozila da se ohlade.

- Ne upotrebljavajte žarulje koje su pale ili čiji stakleni balon na sebi ima ogrebotine. U protivnom se može rasprsnuti.
- Rasvjetno svjetlo može puknuti ako ga dodirnete dok je vruće, ako ga ispustite ili ako ga zarežete ili izgrebete.
- Mrlje na staklenom balonu smanjuju rok trajanja žarulje. Stakleni balon ne dodirujte golim rukama. Ako je potrebno, stakleni balon u hladnom stanju očistite alkoholom i krpom koja ne ostavlja vlakna.
- Žarulje ne smiju biti u doticaju s vlagom i tekućinama.

Uvijek pazite da se žarulja propisno uglavi na mjesto.

Ako je vozilo opremljeno LED žaruljama, to ćete prepoznati na sljedeći način; svjetlosni konus ksenonskih žarulja pomiče se pri pokretanju motora odozgo prema dolje i ponovno prema natrag. Prije pokretanja motora potrebno je uključiti oboreno svjetlo.

Žarulje i svjetla sastavni su dio sigurnosti vozila. Stoga vodite brigu o tome da su uvijek ispravni. Redovito provjeravajte namještenost farova.

- Prije zamjene žarulja obavezno isključite uređaj za osvjetljavanje vozila. Time ćete izbjeći kratki spoj.
- Žarulje upotrebljavajte samo u zatvorenim, za njih konstruiranim svjetlima.

- Upotrebljavajte samo zamjenske lampe istog tipa i s predviđenim naponom.

Ako i nova žarulja ne svijetli, potražite pomoć u ovlaštenoj specijaliziranoj servisnoj radionici.

## Zamjena prednjih rasvjetnih sredstava (vozila s halogenim farovima)

**Pregled prednjih rasvjetnih sredstava**
Sljedeća rasvjetna sredstva možete mijenjati.

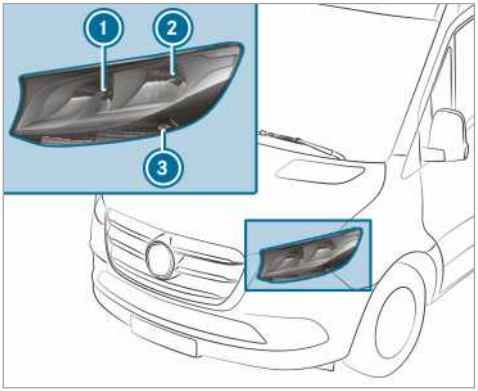

Halogeni far

1. Dugo svjetlo / svjetlo za dnevnu vožnju: H15 55 W/15 W
2. Oboreno svjetlo / pozicijsko svjetlo: H7 55 W/W 5 W
3. Pokazivač smjera: PY 21 W

**Zamjena halogenih farova**

**Preduvjeti:**

- **oboreno svjetlo:** rasvjetno sredstvo tipa H7 55 W
- **dugo svjetlo / svjetlo za dnevnu vožnju:** rasvjetno sredstvo tipa H15 55 W/15 W
- **pozicijsko svjetlo:** rasvjetno sredstvo tipa W 5 W
- **pokazivač smjera:** rasvjetno sredstvo tipa PY 21 W

1. Poklopac kućišta dugog svjetla / svjetla za dnevnu vožnju
2. Poklopac kućišta oborenog svjetla / pozicijskog svjetla
3. Grlo pokazivača smjera

▶ Isključite uređaj za osvjetljavanje.
▶ **Dugo svjetlo / svjetlo za dnevnu vožnju:** Skinite poklopac kućišta 1 povlačeći ga prema natrag.
▶ Grlo okrenite ulijevo i izvucite.
▶ Izvadite rasvjetno sredstvo iz grla.
▶ U grlo umetnite novo rasvjetno sredstvo tako da postolje žarulje u potpunosti prianja uz dno grla.
▶ Umetnite grlo i okrenite udesno.
▶ Postavite poklopac kućišta 1.
▶ **Oboreno svjetlo / pozicijsko svjetlo:** Skinite poklopac kućišta 2 povlačeći ga prema natrag.
▶ Grlo izvucite prema natrag.
▶ Izvadite rasvjetno sredstvo iz grla.
▶ U grlo umetnite novo rasvjetno sredstvo tako da postolje žarulje u potpunosti prianja uz dno grla.
▶ Postavite grlo ravno.
▶ Postavite poklopac kućišta 2.
▶ **Pokazivač smjera:** Isključite sustav osvjetljenja.
▶ Grlo 3 okrenite ulijevo i skinite ga.
▶ Rasvjetno sredstvo uz lagani pritisak okrenite ulijevo i izvadite ga iz grla.
▶ Umetnite novo rasvjetno sredstvo u grlo i okrenite ga udesno.

▶ Umetnite grlo ③ i okrenite udesno.

**Dodatni pokazivač smjera**

**Preduvjeti:**

- **Dodatni pokazivač smjera (vozila s pogonom na sva četiri kotača):** žarulja tipa P 21 W.

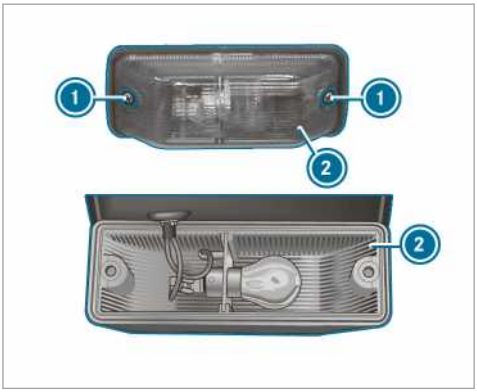

▶ Isključite uređaj za osvjetljavanje.

▶ Otpustite vijke ① i skinite zaštitno staklo ②.

▶ Rasvjetno sredstvo uz lagani pritisak okrenite ulijevo i izvadite ga iz grla.

▶ Umetnite novu žarulju u grlo i okrenite je udesno.

▶ Pažljivo namjestite zaštitno staklo ② i uvijte vijke ①.

## Zamjena stražnjih rasvjetnih sredstava (furgon i kombi)

**Pregled vrsta stražnjih rasvjetnih sredstava (furgon i kombi)**

Sljedeća rasvjetna sredstva možete mijenjati.

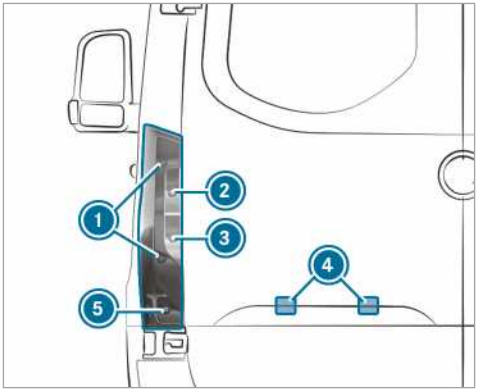

Vozila sa standardnim stražnjim svjetlima

① Kočno svjetlo / stražnje svjetlo / pozicijsko svjetlo: P 21 W
② Pokazivač smjera: PY 21 W
③ Svjetlo za vožnju unatrag: P 21 W
④ Osvjetljenje registarske oznake: W 5 W
⑤ Stražnje svjetlo za maglu: P 21 W

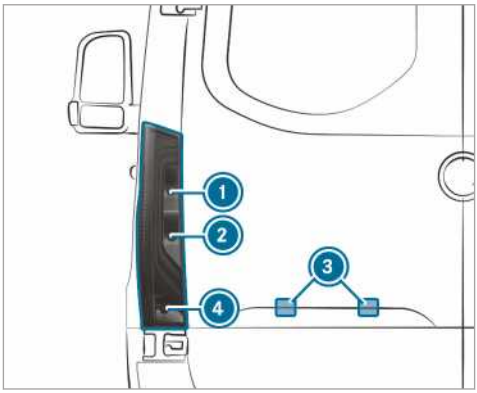

Vozila s djelomičnim LED stražnjim svjetlima

① Pokazivač smjera: PY 21 W
② Svjetlo za vožnju unatrag: P 21 W
③ Osvjetljenje registarske oznake: W 5 W
④ Stražnje svjetlo za maglu: P 21 W

**Stražnja svjetla (furgon i kombi)**

**Preduvjeti:**

- **kočno svjetlo / stražnje svjetlo:** rasvjetno sredstvo tipa P 21 W
- **pokazivač smjera:** rasvjetno sredstvo tipa PY 21 W

- **stražnje svjetlo za maglu:** rasvjetno sredstvo tipa P 21 W
- **svjetlo za vožnju unatrag:** rasvjetno sredstvo tipa P 21 W.

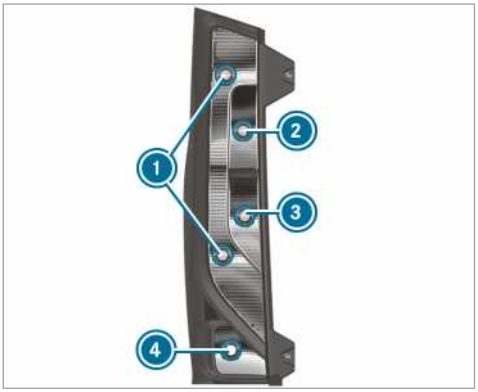


1. Kočno svjetlo / stražnje svjetlo / pozicijsko svjetlo
2. Pokazivač smjera
3. Svjetlo za vožnju unatrag
4. Stražnje svjetlo za maglu

▶ Isključite uređaj za osvjetljavanje.

▶ Otvorite stražnja krilna vrata.

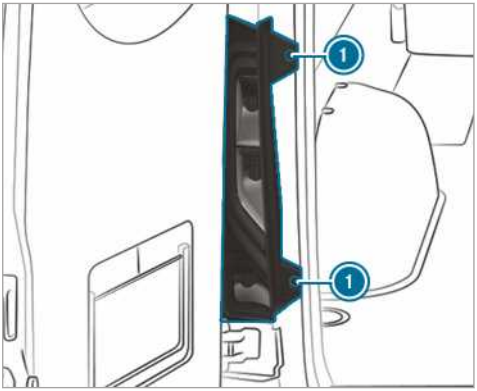


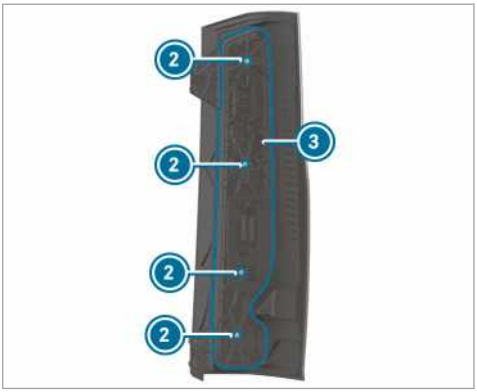


▶ **Demontaža:** Otpustite vijke (1) i izvucite stražnje svjetlo.

▶ Izvucite utikač iz nosača žarulje (3).

▶ Otpustite vijke (2) i izvadite nosač žarulje (3) iz stražnjeg svjetla.

▶ Rasvjetno sredstvo uz lagani pritisak okrenite ulijevo i izvadite ga iz grla.

▶ Umetnite novo rasvjetno sredstvo u grlo i okrenite ga udesno.

▶ **Montaža:** Postavite nosač žarulje (3) na stražnje svjetlo i zavrnite vijke (2).

▶ Utikač utaknite u nosač žarulje (3).

▶ Umetnite stražnje svjetlo i zavrnite vijke (1).

**Osvjetljenje registarske oznake**

**Preduvjeti:**

- **osvjetljenje registarske oznake:** rasvjetno sredstvo tipa W 5 W.

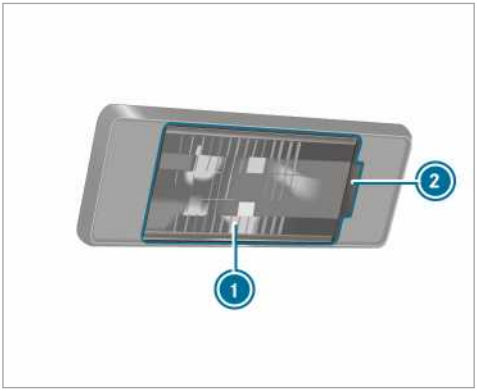


- Isključite uređaj za osvjetljavanje.
- U šupljinu (2) postavite, primjerice, odvijač i oprezno podignite zaštitno staklo (1).
- Izvadite rasvjetno sredstvo iz grla.
- Umetnite novo rasvjetno sredstvo u grlo.
- Zaštitno staklo postavite i zakvačite ga tako da se uklopi.

## Zamjena stražnjih rasvjetnih sredstava (šasija)

**Pregled vrsta stražnjih rasvjetnih sredstava (šasija)**

Sljedeća rasvjetna sredstva možete mijenjati.

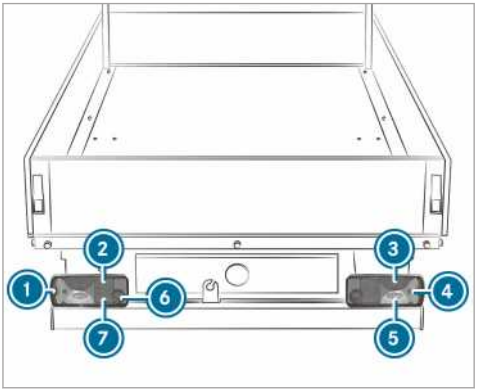


Vozila sa standardnim stražnjim svjetlima

1. Svjetlo za označavanje konture vozila: R 5 W
2. Stražnje svjetlo: R 5 W
3. Kočno svjetlo: P 21 W
4. Pokazivač smjera: PY 21 W
5. Svjetlo za vožnju unatrag: P 21 W
6. Stražnje svjetlo za maglu (vozačeva strana): P 21 W
7. Osvjetljenje registarske oznake: R 5 W

**Stražnja svjetla (šasija)**

**Preduvjeti:**

- **svjetlo za označavanje konture vozila:** žarulja tipa R 5 W
- **pokazivač smjera:** rasvjetno sredstvo tipa PY 21 W
- **kočno svjetlo:** žarulja tipa P 21 W
- **stražnje svjetlo:** žarulja tipa R 5 W
- **stražnje svjetlo za maglu:** rasvjetno sredstvo tipa P 21 W
- **osvjetljenje registarske oznake:** žarulja tipa R 5 W
- **svjetlo za vožnju unatrag:** rasvjetno sredstvo tipa P 21 W.

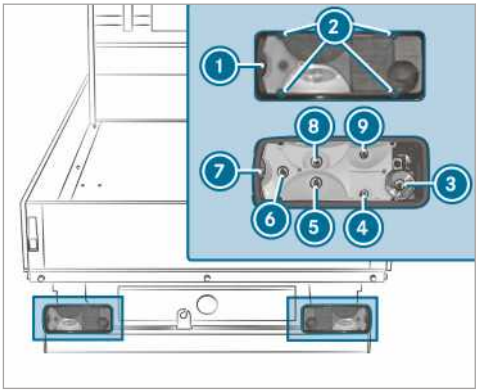


1. Zaštitno staklo
2. Vijci
3. Konturno svjetlo
4. Pokazivač smjera
5. kočno svjetlo
6. Stražnje svjetlo
7. Stražnje svjetlo za maglu
8. Osvjetljenje registarske oznake
9. Svjetlo za vožnju unatrag

- Isključite uređaj za osvjetljavanje.
- Otpustite vijke (1) i skinite zaštitno staklo (2).
- Izvucite utikač iz nosača žarulje.
- Rasvjetno sredstvo uz lagani pritisak okrenite ulijevo i izvadite ga iz grla.

- Umetnite novo rasvjetno sredstvo u grlo i okrenite ga udesno.
- Namjestite zaštitno staklo (2) i zavrnite vijke (1).

## Zamjena rasvjetnih sredstava, dodatnih svjetala

### Bočna svjetla za označavanje

**Preduvjeti:**

- **Bočna svjetla za označavanje:** LED rasvjetno sredstvo

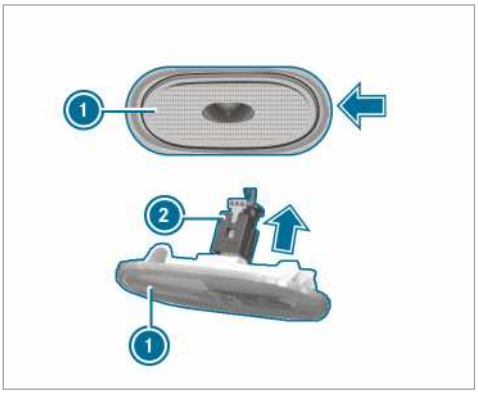


- Isključite uređaj za osvjetljavanje.
- Bočno postavite, primjerice, odvijač i bočno svjetlo za označavanje (1) pažljivo podignite u smjeru strelice.
- Utikač (2) u smjeru strelice izvucite iz bočnog svjetla za označavanje (1).
- Spojite novo bočno svjetlo za označavanje s utikačem.
- Bočno svjetlo za označavanje stavite lijevo i pritisnite.
  Bočno svjetlo za označavanje čujno će se uglaviti.

## Zamjena rasvjetnih sredstava, svjetala u unutrašnjosti vozila

### Žarulja stražnjeg svjetla u unutrašnjosti vozila

**Preduvjeti:**

ⓘ Kako biste zajamčili funkciju serijske kontrole kvara žaruljica, smijete upotrebljavati samo rasvjetna sredstva iste vrste i snage kao ona koja su serijski ugrađena.

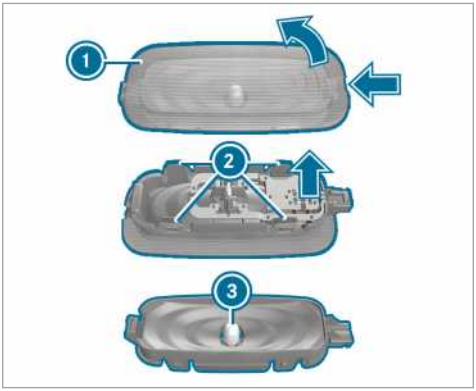


- Isključite unutarnje osvjetljenje.
- Zahvatnu oprugu zaštitnog stakla (1) pritisnite prikladnim predmetom, npr. odvijačem, i izvadite zaštitno staklo s kućištem svjetla.
- **Skidanje zaštitnog stakla s kućišta svjetla:** Izbočine zaštitnog stakla (2) pritisnite prema unutra.
- Rasvjetno sredstvo (3) izvucite iz kućišta svjetla.
- Umetnite novo rasvjetno sredstvo.
- Stavite zaštitno staklo na kućište svjetla i uglavite ga.
- Postavite zaštitno staklo s kućištem svjetla i uglavite ga.

## Brisači

### Uključivanje ili isključivanje brisača na vjetrobranskom staklu

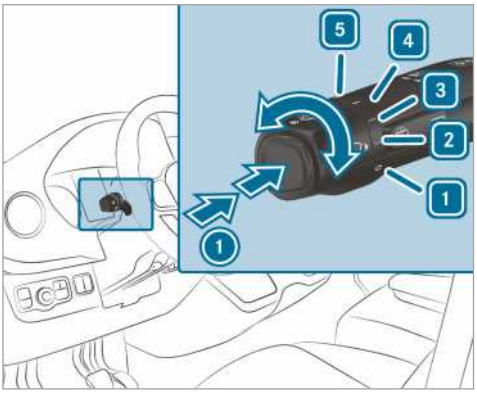


1 Jednokratno brisanje / brisanje tekućinom za pranje
1 0 Brisači isključeni
2 ••• Normalno intervalno brisanje
Vozila sa senzorom za kišu: normalno automatsko brisanje
3 •••• Često intervalno brisanje
Vozila sa senzorom za kišu: često automatsko brisanje
4 — Neprekidno brisanje, sporo
5 = Neprekidno brisanje, brzo

- Okrenite kombinirani prekidač u odgovarajući položaj 1 - 5.
- **Jednokratno brisanje/pranje:** Pritisnite tipku na kombiniranom prekidaču u smjeru strelice 1.
  - Jednokratno brisanje
  - Brisanje tekućinom za pranje

### Uključivanje/isključivanje brisača stražnjeg vjetrobranskog stakla

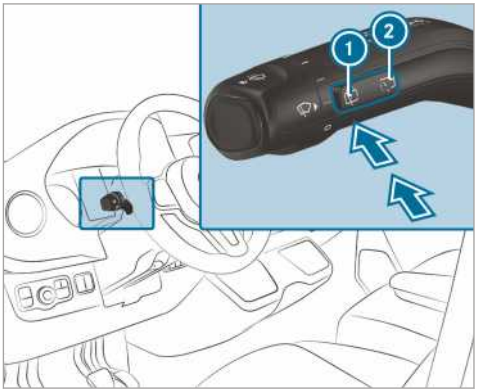


1 Jednokratno brisanje/pranje
2 Intervalno brisanje

- **Jednokratno brisanje:** Tipku 1 pritisnite do točke pritiska.
- **Brisanje tekućinom za pranje:** Pritisnite tipku 1 preko točke pritiska.
- **Uključivanje ili isključivanje intervalnog brisanja:** Pritisnite tipku 2.
  Kad je brisač stražnjeg vjetrobranskog stakla uključen, na zaslonu s instrumentima pojavljuje se simbol .

### Zamjena metlica brisača na prednjem vjetrobranskom staklu

**UPOZORENJE** Opasnost od uklještenja uključenim brisačima pri mijenjanju metlica brisača

Ako se brisači pomaknu pri zamjeni metlica brisača, možete se uklještiti na krakovima brisača.

- Prije zamjene metlice brisača uvijek isključite brisače i paljenje.

**UPOZORENJE** Opasnost od ozljeda zbog upotrebe brisača dok je otvoren poklopac motora

Ako se brisači pomaknu dok je otvoren poklopac motora, možete se uklještiti na polužju brisača.

▶ Prije otvaranja poklopca motora uvijek isključite brisače i paljenje.

ⓘ Ako su se metlice brisača istrošile, stakla se više ne brišu ispravno. Dvaput godišnje zamijenite metlice brisača, po mogućnosti u proljeće i na jesen.

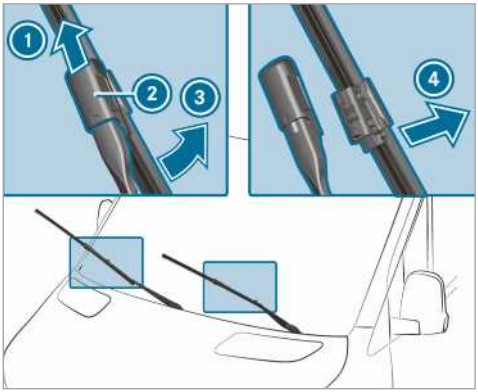


▶ Podignite krak brisača ③ s vjetrobranskog stakla.
▶ Krak brisača ③ držite čvrsto pa metlicu brisača okrećite u smjeru strelice od kraka brisača ③ do graničnika.
▶ Kliznik ② gurajte u smjeru strelice prema gore sve dok se ne uglavi.
▶ Metlicu brisača spustite natrag na krak brisača.
▶ Metlicu brisača povucite s kraka brisača ①.
▶ Novu metlicu brisača ① umetnite u držač na kraku brisača ③.

Pritom obratite pozornost na različite duljine obiju metlica brisača:

- vozačeva strana: dugačka metlica brisača
- suvozačeva strana: kratka metlica brisača.

▶ Kliznik ② gurajte prema dolje sve dok se ne uglavi.
▶ Krak brisača ③ spustite natrag na vjetrobransko staklo.

## Zamjena metlica brisača na prednjem vjetrobranskom staklu (WET WIPER SYSTEM)

**⚠ UPOZORENJE** Opasnost od uklještenja uključenim brisačima pri mijenjanju metlica brisača

Ako se brisači pomaknu pri zamjeni metlica brisača, možete se ukliještiti na krakovima brisača.

▶ Prije zamjene metlice brisača uvijek isključite brisače i paljenje.

**⚠ UPOZORENJE** Opasnost od ozljeda zbog upotrebe brisača dok je otvoren poklopac motora

Ako se brisači pomaknu dok je otvoren poklopac motora, možete se ukliještiti na polužju brisača.

▶ Prije otvaranja poklopca motora uvijek isključite brisače i paljenje.

ⓘ Ako su se metlice brisača istrošile, stakla se više ne brišu ispravno. Dvaput godišnje zamijenite metlice brisača, po mogućnosti u proljeće i na jesen.

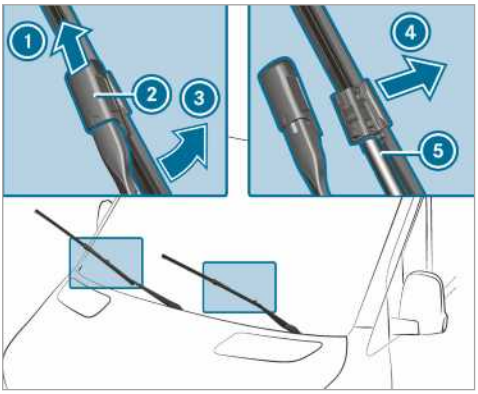


▶ Podignite krak brisača ③ s vjetrobranskog stakla.
▶ Krak brisača ③ držite čvrsto pa metlicu brisača okrećite u smjeru strelice od kraka brisača ③ do graničnika.
▶ Kliznik ② gurajte u smjeru strelice prema gore sve dok se ne uglavi.
▶ Metlicu brisača ① povucite s kraka brisača u smjeru strelice ④.

- Crijevo (5) oprezno povucite s metlice brisača.
- Crijevo (5) učvrstite na novu metlicu brisača.
- Novu metlicu brisača (1) umetnite u držač na kraku brisača (3).

Pritom obratite pozornost na različite duljine obiju metlica brisača:

- vozačeva strana: dugačka metlica brisača
- suvozačeva strana: kratka metlica brisača.

- Kliznik (2) gurajte prema dolje sve dok se ne uglavi.
- Metlicu brisača spustite natrag na krak brisača.
- Krak brisača (3) spustite natrag na vjetrobransko staklo.

### Zamjena metlica brisača stražnjeg vjetrobranskog stakla

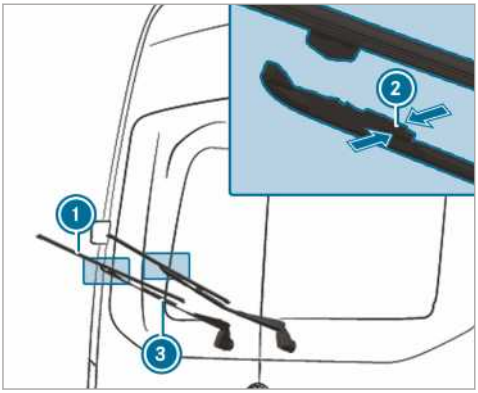


- Podignite krak brisača (3) sa stražnjeg vjetrobranskog stakla.
- Obje pridržne kopče (2) pritisnite u smjeru strelice i metlicu brisača maknite s kraka brisača.
- Metlicu brisača (1) izvucite prema gore iz držača na kraku brisača (3).
- Novu metlicu brisača (1) umetnite u držač na kraku brisača (3).
- Novu metlicu brisača (1) pritisnite na krak brisača (3) dok se pridržne kopče ne uklope.
- Krak brisača (3) vratite natrag na stražnje vjetrobransko staklo.

## Retrovizor

### Upravljanje vanjskim retrovizorima

**⚠ UPOZORENJE** Opasnost od nesreće zbog namještanja postavki vozila tijekom vožnje

Možete izgubiti kontrolu nad vozilom u sljedećim situacijama:

- ako za vrijeme vožnje namještate vozačevo sjedalo, naslone za glavu, upravljač ili retrovizor
- ako za vrijeme vožnje postavljate sigurnosni pojas.

- Prije nego pokrenete motor namjestite vozačevo sjedalo, naslone za glavu, upravljač ili retrovizor i postavite sigurnosni pojas.

**⚠ UPOZORENJE** Opasnost od nesreće pri upotrebi vanjskog retrovizora zbog pogrešne procjene razmaka

Vanjski retrovizori prikazuju smanjeni odraz. Vidljivi su predmeti bliže nego što se čini.

Zbog toga možete pogrešno procijeniti razmak od sudionika u prometu koji voze iza vas, npr. pri promjeni voznog traka.

- Stoga uvijek pogledajte preko ramena kako biste procijenili stvarni razmak od ostalih sudionika u prometu.

**Ručno namještanje vanjskog retrovizora**

- Rukom namjestite vanjski retrovizor u ispravan položaj.
- **Uglavljivanje deblokiranog vanjskog retrovizora:** Rukom pritisnite vanjski retrovizor u ispravan položaj.

### Električno namještanje vanjskog retrovizora

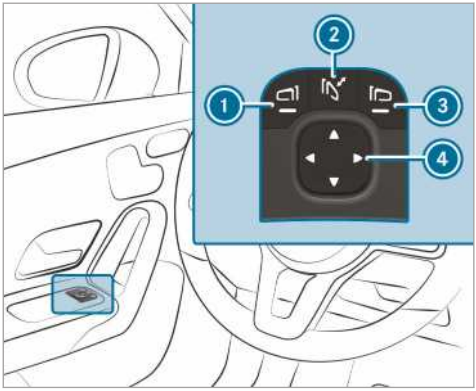


Ogledna slika

**! NAPOMENA** Oštećenje električnih vanjskih retrovizora

Ako električne vanjske retrovizore sklopite ili otklopite rukom, možete oštetiti vanjske retrovizore i oni se neće ispravno uglaviti.

Ako vanjski retrovizori za vrijeme pranja vozila u autopraonici nisu sklopljeni, četke za pranje mogle bi nasilno sklopiti vanjske retrovizore i tako ih oštetiti.

- Vanjske retrovizore sklapajte i otklapajte samo električnim putem.
- Prije pranja vozila u autopraonici sklopite vanjske retrovizore.

- Prije vožnje uključite napajanje ili paljenje.
- **Sklapanje ili otklapanje:** Kratko pritisnite tipku (2).
- **Namještanje:** Tipkom (1) ili (3) odaberite vanjski retrovizor koji treba namjestiti.
- S pomoću tipke (4) namjestite položaj stakla retrovizora.
- **Uglavljivanje deblokiranog vanjskog retrovizora:** Tipku (2) držite pritisnutom. Oglašava se klik, nakon čega slijedi zvuk udarca. Vanjski retrovizor namješta se u ispravan položaj.

### Grijanje vanjskih retrovizora

- **Vozila bez grijanja stražnjeg vjetrobranskog stakla:** Pri niskim temperaturama grijanje osvrtnih zrcala uključuje se automatski nakon pokretanja motora.
- **Vozila s grijanjem stražnjeg vjetrobranskog stakla:** Pri niskim temperaturama grijanje osvrtnih zrcala uključuje se automatski nakon pokretanja motora. Osim toga, grijanje osvrtnih zrcala može se uključiti zajedno s grijanjem stražnjeg vjetrobranskog stakla s pomoću tipke grijanja stražnjeg vjetrobranskog stakla.

### Zatamnjivanje unutarnjeg retrovizora

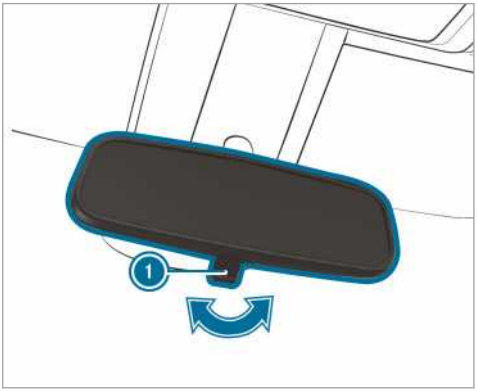


- **Zatamnjivanje unutarnjeg retrovizora:** Polugu za zatamnjivanje (1) preklopite u smjeru strelice.

## Upravljanje zaslonima za zaštitu od sunca

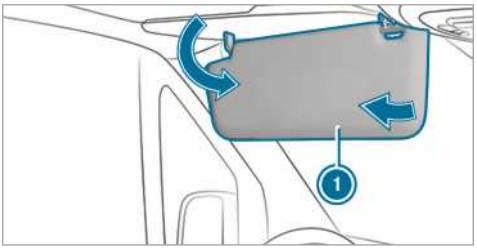


- **Bliještanje sprijeda:** Zaslon za zaštitu od sunca (1) spustite dolje.
- **Bliještanje s bočne strane:** Zaslon za zaštitu od sunca (1) zakrenite u stranu.

## Pregled klimatizacijskih sustava

### Uređaj za grijanje

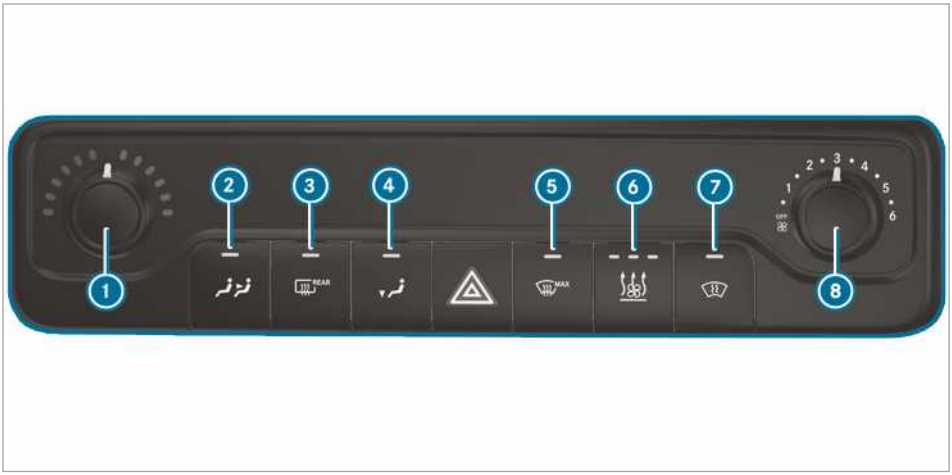


1. Namještanje temperature
2. Uključivanje ili isključivanje grijanja u stražnjem dijelu vozila
3. Uključivanje ili isključivanje grijanja stražnjeg stakla(→ Stranica 103)
4. Uključivanje ili isključivanje raspodjele zraka u prostoru za noge
5. Uključivanje ili isključivanje odmrzavanja vjetrobranskog stakla (→ Stranica 102)
6. Vozila s pomoćnim grijanjem ili dodatnim grijačem: Uključivanje ili isključivanje pomoćnog grijanja ili dodatnog grijača (→ Stranica 105)
7. Vozila s grijanjem vjetrobranskog stakla: uključivanje ili isključivanje grijanja vjetrobranskog stakla (→ Stranica 103)
8. Namještanje količine zraka

ⓘ Kontrolna svjetla na tipkama signaliziraju da je dotična funkcija aktivirana.

## TEMPMATIC

1. ▼▲ Namještanje temperature
2. Zaslon
3. Namještanje količine zraka
4. Vozila s grijanjem vjetrobranskog stakla: uključivanje ili isključivanje grijanja vjetrobranskog stakla (→ Stranica 103)
5. Vozila s pomoćnim grijanjem ili dodatnim grijačem: uključivanje ili isključivanje pomoćnog grijanja ili dodatnog grijača (→ Stranica 105)
6. Vozila s grijanjem stražnjeg vjetrobranskog stakla: REAR uključivanje ili isključivanje grijanja stražnjeg vjetrobranskog stakla (→ Stranica 103)
7. Uključivanje ili isključivanje optoka zraka (→ Stranica 102)
8. MAX Uključivanje ili isključivanje odmrzavanja vjetrobranskog stakla (→ Stranica 102)
9. Namještanje raspodjele zraka (→ Stranica 102)
10. A/C Uključivanje ili isključivanje funkcije A/C (→ Stranica 101)
11. Vozila s dvozonskim klimatizacijskim sustavom: namještanje klimatizacije/grijanja u stražnjem dijelu vozila (kontrolno svjetlo treperi) (→ Stranica 101)

ⓘ Kontrolna svjetla na tipkama signaliziraju da je dotična funkcija aktivirana.

## THERMOTRONIC

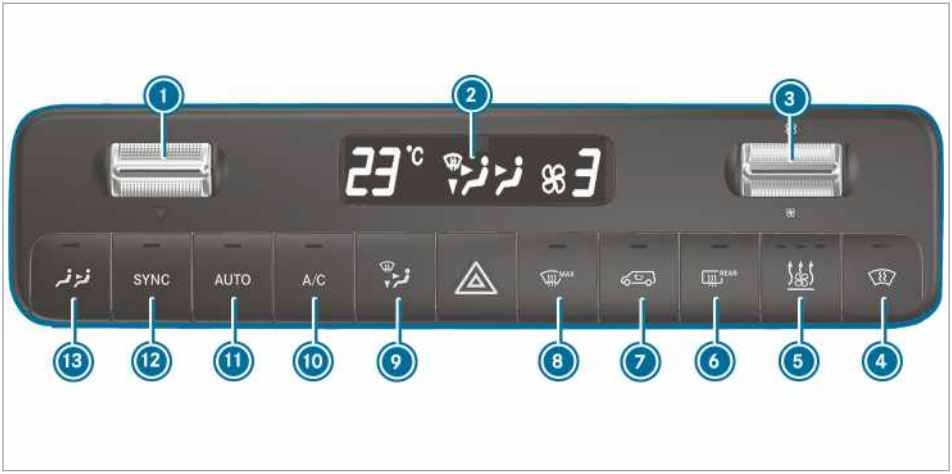


1. ▼▲ Namještanje temperature
2. Zaslon
3. Namještanje količine zraka
4. Vozila s grijanjem vjetrobranskog stakla: uključivanje ili isključivanje grijanja vjetrobranskog stakla (→ Stranica 103)
5. Vozila s pomoćnim grijanjem ili dodatnim grijačem: uključivanje ili isključivanje pomoćnog grijanja ili dodatnog grijača (→ Stranica 105)
6. Vozila s grijanjem stražnjeg vjetrobranskog stakla: REAR uključivanje ili isključivanje grijanja stražnjeg vjetrobranskog stakla (→ Stranica 103)
7. Uključivanje ili isključivanje optoka zraka (→ Stranica 102)
8. MAX Uključivanje ili isključivanje odmrzavanja vjetrobranskog stakla (→ Stranica 102)
9. Namještanje raspodjele zraka (→ Stranica 102)
10. A/C Uključivanje ili isključivanje funkcije A/C (→ Stranica 101)
11. AUTO Automatska regulacija klimatizacije u prednjem dijelu vozila (→ Stranica 101) i stražnjem dijelu vozila (→ Stranica 101)
12. SYNC Uključivanje ili isključivanje sinkronizacije (→ Stranica 102)
13. Vozila s dvozonskim klimatizacijskim sustavom: namještanje klimatizacije/grijanja u stražnjem dijelu vozila (kontrolno svjetlo treperi) (→ Stranica 101)

ⓘ Kontrolna svjetla na tipkama signaliziraju da je dotična funkcija aktivirana.

### Upravljanje klimatizacijskim sustavima

#### Uključivanje/isključivanje klimatizacijskog sustava

▶ **Uključivanje:** Namjestite količinu zraka u izborniku za prednji dio vozila na stupanj 1 ili viši stupanj.

▶ **Isključivanje:** Namjestite količinu zraka u izborniku za prednji dio vozila na stupanj 0 ili OFF (Isključeno).
Na zaslonu klimatizacijskog sustava prikazuje se OFF (Isključeno).

ⓘ Ako je klimatizacijski sustav isključen, stakla se mogu brže zamagliti. Stoga klimatizacijski sustav isključite samo nakratko.

ⓘ Ako je sustav u prednjem dijelu vozila već uključen, a sustav u stražnjem dijelu isključen, on se uključuje postavljanjem ventilatora na najvišu razinu u izborniku za stražnji dio vozila. Ako je sustav u prednjem dijelu vozila uključen, automatski se uključuje i sustav u stražnjem dijelu vozila.

## Namještanje klimatizacije u stražnjem dijelu vozila

**Preduvjeti:**
- Klimatizacijski sustav je uključen (→ Stranica 100).

### Uključivanje i namještanje temperature i količine zraka TEMPMATIC i THERMOTRONIC

▶ Pritisnite tipku [تنزفر].
Treperi kontrolno svjetlo na tipki [تنزفر] i simbol [تنزفر] na zaslonu klimatizacijskog sustava.
Prikaz se prebacuje na temperaturu i ventilator u izborniku za stražnji dio vozila.

▶ Pregibnim tipkama [▼▲] i [֍] namjestite željenu temperaturu i količinu zraka u izborniku za stražnji dio vozila.

ⓘ Ako su razlike između zadanih vrijednosti temperature sustava u prednjem i stražnjem dijelu vozila velike, one se ne mogu točno regulirati.

ⓘ Ako je klimatizacija u stražnjem dijelu vozila isključena, automatski se uključuje pritiskom tipke [SYNC].

Ovisno o opremi vozila, klimatizacijski sustav uključuje po potrebi odgovarajući krovni klima-uređaj ili grijanje u stražnjem dijelu vozila:

- **Vozila s krovnim klima-uređajem:** Stražnji dio vozila može se samo hladiti.
- **Vozila s grijanjem u stražnjem dijelu vozila:** Stražnji dio vozila može se samo grijati.

### Isključivanje klimatizacije u stražnjem dijelu vozila TEMPMATIC i THERMOTRONIC

▶ Pritisnite tipku [تنزفر].

▶ Ako treperi kontrolno svjetlo tipke [تنزفر] i simbol [تنزفر] na zaslonu klimatizacijskog sustava, količinu zraka u izborniku za stražnji dio vozila postavite na stupanj 0.

ⓘ Kontrolno svjetlo uključeno: Klimatizacija u stražnjem dijelu vozila je uključena.
Kontrolno svjetlo isključeno: Klimatizacija u stražnjem dijelu vozila je isključena.
Kontrolno svjetlo treperi: Način namještanja klimatizacije u stražnjem dijelu vozila je aktiviran.

## Uključivanje ili isključivanje funkcije A/C

**Preduvjeti:**
- Klimatizacijski sustav je uključen. (→ Stranica 100)

Funkcija A/C klimatizira i suši zrak u unutrašnjosti vozila.

▶ Pritisnite tipku [A/C].

ⓘ Kratko isključite funkciju A/C jer bi se u protivnom stakla mogla brže zamagliti.

ⓘ Na donjoj strani vozila u pogonu hlađenja postoji mogućnost istjecanja kondenzata. To nije znak kvara.

## Automatska regulacija klimatizacije

**Preduvjeti:**
- Klimatizacijski sustav je uključen. (→ Stranica 100)

### Uključivanje automatske klimatizacije

U automatskom načinu rada temperatura, količina i raspodjela zraka reguliraju se i održavaju stalnim.

▶ Pritisnite tipku [AUTO].
Na zaslonu se prikazuje temperatura. Prikaz količine i raspodjele zraka se isključuje.
Ako je klimatizacija u stražnjem dijelu vozila uključena, preuzima se postavka za stražnji dio vozila.

### Isključivanje automatske klimatizacije

▶ Pregibnom tipkom [֍] promijenite postavku količine zraka i raspodjelu zraka (→ Stranica 102).
Izmjena ne utječe na drugu postavku.

## Automatska regulacija klimatizacije u stražnjem dijelu vozila

**Preduvjeti:**
- Klimatizacija u stražnjem dijelu vozila je uključena (→ Stranica 101).

U automatskom načinu rada temperatura, količina i raspodjela zraka reguliraju se i održavaju stalnim.

▶ Pritisnite tipku [تنزفر].

▶ Pritisnite tipku AUTO.

ⓘ Čak i ako je sustav u prednjem dijelu vozila u automatskom načinu rada, sustav u stražnjem dijelu vozila može napustiti automatski način rada namještanjem ventilatora u izborniku za stražnji dio vozila.

ⓘ Ako se zrak hladi, a vozačeva, suvozačeva ili klizna vrata su otvorena, ventilator klima-uređaja u stražnjem dijelu vozila prelazi na niži stupanj nakon otprilike 15 minuta.
Ako su sva vrata ponovno zatvorena, ventilator se nakon otprilike minute ponovno postavlja na prethodnu postavku.

## Položaji raspodjele zraka

Simboli na zaslonu prikazuju kroz koje se mlaznice zrak usmjerava.

TEMPMATIC

- mlaznice za odmrzavanje i srednje mlaznice
- sve mlaznice
- srednje mlaznice
- srednje mlaznice i mlaznice prostora za noge

THERMOTRONIC

- mlaznice za odmrzavanje
- mlaznice za odmrzavanje i srednje mlaznice
- sve mlaznice
- mlaznice za odmrzavanje i mlaznice prostora za noge
- srednje mlaznice
- srednje mlaznice i mlaznice prostora za noge
- mlaznice prostora za noge

## Namještanje raspodjele zraka

**Preduvjeti:**

- Klimatizacijski sustav je uključen.

▶ Pritišćite tipku sve dok se na zaslonu klima-uređaja ne prikaže željena raspodjela zraka.

## Uključivanje ili isključivanje funkcije sinkronizacije

**Preduvjeti:**

- Klimatizacijski sustav je uključen. (→ Stranica 100)

Funkcija sinkronizacije služi za centralno upravljanje klimatizacijom. Postavke temperature i količine zraka prednjeg dijela vozila automatski se preuzimaju za stražnji dio vozila.

▶ Pritisnite tipku SYNC.

ⓘ Ako je klimatizacija u stražnjem dijelu vozila isključena, automatski se uključuje pritiskom tipke SYNC.

## Odmagljivanje stakala

**Stakla zamagljena iznutra**

▶ Pritisnite tipku A/C i prema potrebi tipkom usmjerite raspodjelu zraka na prednje vjetrobransko staklo.

▶ Ako su stakla i dalje zamagljena, pritisnite tipku MAX.
Ako je uključeno odmrzavanje vjetrobranskog stakla, nije moguće namjestiti temperaturu i količinu zraka.

Vozila s klima-uređajem TEMPMATIC ili automatskom klimatizacijom THERMOTRONIC: Prikaz na zaslonu je isključen.

ili

▶ Pritisnite tipku .

**Stakla zamagljena izvana**

▶ Uključite brisač (→ Stranica 94).

## Uključivanje ili isključivanje optoka zraka

▶ Pritisnite tipku .
Zrak u unutrašnjosti cirkulira.

Optok zraka isključuje se automatski.

ⓘ Ako je optok zraka uključen, stakla se mogu brže zamagliti. Optok zraka uključite samo kratkotrajno.

Optok zraka automatski se uključuje u sljedećim situacijama:

- pri visokim vanjskim temperaturama

- tijekom vožnje kroz tunel (samo vozila s automatskom klimatizacijom THERMOTRONIC i navigacijom)
- pri uključivanju brisača (→ Stranica 94).

Na tipki tada ne svijetli kontrolno svjetlo. Nakon maksimalno 30 minuta automatski se ponovno dodaje vanjski zrak.

### Udobno otvaranje/zatvaranje s pomoću tipke za optok zraka

▶ **Udobno zatvaranje:** Pritišćite tipku dok se bočni prozori ne počnu automatski zatvarati.
Spremljen je početni položaj bočnih prozora.

▶ **Udobno otvaranje:** Pritišćite tipku dok se bočni prozori ne počnu automatski otvarati.
Bočni se prozori otvaraju automatski do prethodno spremljenog položaja.

### Uključivanje i isključivanje grijanja prednjeg vjetrobranskog stakla

ⓘ Pri visokim vanjskim temperaturama grijanje prednjeg vjetrobranskog stakla ne može se uključiti.

▶ Pritisnite tipku za grijanje prednjeg vjetrobranskog stakla.
Ako svijetli kontrolno svjetlo, uključeno je grijanje prednjeg vjetrobranskog stakla.

ⓘ Grijanje prednjeg vjetrobranskog stakla isključuje se automatski nakon nekoliko minuta.

ⓘ Ako je napon akumulatora prenizak, grijanje prednjeg vjetrobranskog stakla ne može se uključiti. Ako napon akumulatora postane prenizak dok je uključeno grijanje prednjeg vjetrobranskog stakla, grijanje prednjeg vjetrobranskog stakla automatski se isključuje.

### Uključivanje i isključivanje grijanja stražnjeg stakla

▶ Pritisnite tipku REAR.
Ako svijetli kontrolno svjetlo, uključeno je grijanje stražnjeg vjetrobranskog stakla.

## Upravljanje mlaznicama za ventilaciju

### Namještanje mlaznica za ventilaciju u prednjem dijelu vozila

⚠ **UPOZORENJE** Opasnost od opeklina - i ozeblina zbog malog razmaka od mlaznica za ventilaciju

Kroz mlaznice za ventilaciju može izlaziti jako vrući ili jako hladni zrak.

Na taj način u neposrednoj blizini mlaznica za ventilaciju može doći do opeklina ili ozeblina.

▶ Uvijek osigurajte da između svih putnika i mlaznica za ventilaciju postoji dovoljan razmak.

▶ Ako je potrebno, struju zraka usmjerite u neko drugo područje unutrašnjosti vozila.

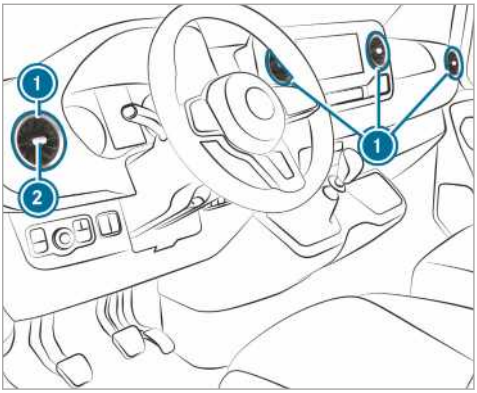


▶ **Otvaranje ili zatvaranje:** Mlaznicu za ventilaciju (1) uhvatite po sredini (2) i okrenite ulijevo ili udesno sve do graničnika.

▶ **Namještanje strujanja zraka:** Uhvatite mlaznicu za ventilaciju (1) po sredini (2) i zakrenite je prema gore, prema dolje, ulijevo ili udesno.

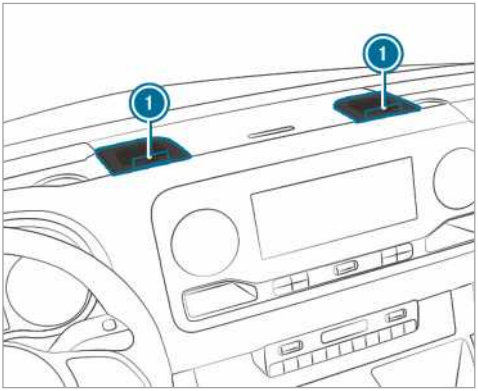


- **Otvaranje ili zatvaranje:** Kotačić za namještanje (1) na jet mlaznicama okrenite ulijevo ili udesno sve do graničnika.

ⓘ Iz jet mlaznica struji hladan zrak. Zagrijavanje nije moguće. Jet mlaznice otvorite samo ljeti tijekom pogona hlađenja i držite ih zatvorenim zimi.

## Namještanje mlaznica za ventilaciju u zračnom kanalu na krovu

U vozilima s klima-uređajem u stražnjem dijelu vozila u zračni kanal na krovu integrirane su pomične mlaznice za ventilaciju.

- **Namještanje količine zraka:** Zaklopke za regulaciju dovoda zraka u mlaznicama za ventilaciju (1) po potrebi otvorite ili zatvorite.
- **Namještanje raspodjele zraka:** Mlaznice za ventilaciju (1) okrenite u željeni položaj.

## Mlaznice za ventilaciju u stražnjem dijelu vozila

⚠ **UPOZORENJE** Opasnost od opeklina - i ozeblina zbog malog razmaka od mlaznica za ventilaciju

Kroz mlaznice za ventilaciju može izlaziti jako vrući ili jako hladni zrak.

Na taj način u neposrednoj blizini mlaznica za ventilaciju može doći do opeklina ili ozeblina.

- Uvijek osigurajte da između svih putnika i mlaznica za ventilaciju postoji dovoljan razmak.
- Ako je potrebno, struju zraka usmjerite u neko drugo područje unutrašnjosti vozila.

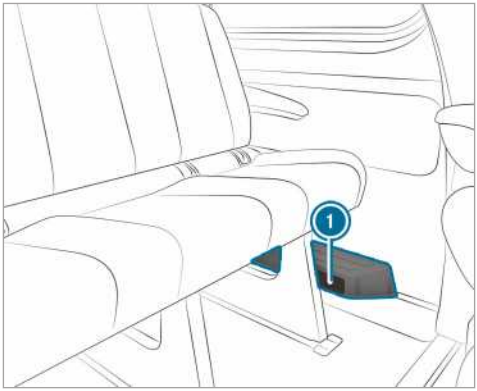


Ovisno o opremi vozila, na lijevoj strani prostora za noge u stražnjem dijelu vozila nalazi se zračni kanal ili grijač s dodatnim mlaznicama za zrak (1). Tamo nije dopušteno odlagati predmete. Zbog strujanja toplog zraka i usisavanja zraka putnici moraju održavati dovoljan razmak.

# Dodatno grijanje

## Funkcija dodatnog grijanja

⚠ **OPASNOST** Smrtna opasnost zbog otrovnih ispušnih plinova

Ako je krajnja cijev za ispušne plinove blokirana ili nije moguće dovoljno prozračivanje, otrovni ispušni plinovi, posebice ugljični monoksid, mogu ući u vozilo. To je npr. slučaj u zatvorenim prostorijama ili kad vozilo zaglavi u snijegu.

- U zatvorenim prostorijama bez sustava za usisavanje isključite grijanje vozila u mirovanju, npr. u garaži.
- Ako motor ili grijanje vozila u mirovanju rade, krajnju cijev za ispušne plinove i područje oko vozila održavajte čistim od snijega.
- Kako biste osigurali dovoljnu opskrbu svježim zrakom, na strani vozila koja je okrenuta od vjetra otvorite prozor.

**⚠ UPOZORENJE** Opasnost od požara zbog vrućih dijelova pomoćnog grijanja vozila

Ako je uključeno pomoćno grijanje vozila, dijelovi vozila, kao npr. ispušni sustav pomoćnog grijanja, mogu postati jako vrući.

Zapaljivi materijali, kao npr. lišće, trava ili grane mogu se zapaliti ako dođu u dodir sa

- vrućim dijelovima ispušnog sustava pomoćnog grijanja
- samim ispušnim plinom.

- Ako je uključeno pomoćno grijanje vozila, osigurajte da
  - vrući dijelovi vozila ne dolaze u dodir sa zapaljivim materijalima
  - ispušni plinovi na krajnjoj cijevi za ispušne plinove pomoćnog grijanja mogu neometano izlaziti
  - ispušni plinovi ne dolaze u dodir sa zapaljivim materijalima.

**! NAPOMENA** Oštećenje dodatnog grijanja

Ako se dodatno grijanje ne upotrebljava dulje vrijeme, može se oštetiti.

- Uključite dodatno grijanje barem jednom mjesečno na otprilike deset minuta.

**! NAPOMENA** Oštećenje dodatnog grijanja zbog pregrijavanja

Ako je strujanje toplog zraka blokirano, dodatno grijanje može se pregrijati i isključiti.

- Nemojte blokirati strujanje toplog zraka.

ⓘ **Vozila s prilagođenim prikazom napunjenosti spremnika:** Ako je trošilo koje se pokreće s pomoću vanjskog izvora priključeno preko dodatnog grijanja, to se ne uzima u obzir u prikazu preostalog dosega komandnog računala.
U tom slučaju obratite pozornost na prikaz napunjenosti spremnika. Prikaz napunjenosti spremnika prikazuje stvarnu razinu napunjenosti.

Pri prijevozu opasnih tereta pridržavajte se primjenjivih sigurnosnih propisa. Predmete uvijek postavite na dovoljan razmak od izlaznog otvora dodatnog grijanja.

Dodatno grijanje radi neovisno o motoru i dopunjuje klimatizacijski sustav u vozilu. Dodatno grijanje zagrijava zrak u unutrašnjosti vozila na namještenu temperaturu.

## Dodatno grijanje toplom vodom

**Funkcija dodatnog grijanja toplom vodom**
Dodatno grijanje toplom vodom dopunjuje klimatizacijski sustav vozila i ima funkciju dodatnog grijanja, grijanja vozila u mirovanju te prozračivanja vozila u mirovanju. Dodatno grijanje dodatno zagrijava rashladnu tekućinu motora tako da se ona čuva i da se u fazi zagrijavanja tekućine štedi gorivo. Pomoćno grijanje zagrijava zrak u unutrašnjosti vozila na namještenu temperaturu. Temperatura nije usklađena s emisijom topline radnog motora. Pomoćno grijanje pokreće se izravno gorivom vozila. Stoga spremnik goriva mora biti napunjen preko razine rezerve kako bi pomoćno grijanje vozila moglo raditi. Pomoćno grijanje vozila automatski prilagođava način rada promjenama vanjske temperature i vremena. Stoga može doći do toga da pomoćno grijanje prelazi iz pogona ventilacije u pogon grijanja ili iz pogona grijanja u pogon ventilacije. Ako motor radi, tada pomoćno prozračivanje nije aktivno. Pomoćno grijanje automatski se isključuje nakon maksimalno 50 minuta. Načinom rada „Pomoćno prozračivanje" zrak u unutrašnjosti vozila ne možete ohladiti na temperaturu nižu od vanjske temperature. Funkcija dodatnog grijanja pomaže sustavu zagrijavanja vozila pri radu motora te pri niskim vanjskim temperaturama.

Pogon dodatnog grijanja toplom vodom opterećuje akumulator vozila. Stoga najkasnije nakon dvostrukog grijanja ili ventiliranja vozite se dulje vrijeme.

**Uključivanje i isključivanje dodatnog grijanja toplom vodom preko tipke**

**Preduvjeti:**
- Spremnik goriva napunjen je preko razine rezerve.

### Uključivanje/isključivanje dodatnog grijanja

- **Uključivanje:** Pritisnite tipku [ ].
- **Isključivanje:** Pritisnite tipku [ ].

### Uključivanje zadane temperature

- Uključite paljenje.
- **Uključivanje:** Pritisnite tipku [ ].
- **Isključivanje:** Pritisnite tipku [ ].
- Namjestite temperaturu s pomoću tipke [▼▲].
- Pritisnite tipku [ ].
  Uključuje se ili isključuje crveno ili plavo kontrolno svjetlo na tipki [ ].

Boje kontrolnog svjetla:

- **Plava:** Pomoćno prozračivanje vozila je uključeno.
- **Crvena:** Pomoćno grijanje vozila je uključeno.
- **Žuta:** Prethodno je odabrano vrijeme polaska.

Pomoćno grijanje ili prozračivanje vozila isključuje se nakon maksimalno 50 minuta.

### Uključivanje/isključivanje načina rada dodatnog grijanja

- **Uključivanje:** Pokrenite motor.
- Pritisnite tipku [ ].
- **Isključivanje:** Pritisnite tipku [ ].
  Način rada dodatnog grijanja uključuje se po potrebi pri vanjskoj temperaturi nižoj od 0 °C.

ⓘ Način rada dodatnog grijanja dostupan je samo za vozila s dodatnim grijanjem toplom vodom.

### Namještanje dodatnog grijanja toplom vodom daljinskim upravljačem

**Preduvjeti:**

- Spremnik goriva napunjen je preko razine rezerve.

### Trenutačno uključivanje

- Tipku [ON] držite pritisnutom dok se na zaslonu daljinskog upravljača ne prikaže poruka ON (Uključeno).

### Namještanje vremena polaska

- Nakratko pritisnite tipku [ON].
- Pritišćite tipku [◁] ili [▷] sve dok se na zaslonu ne prikaže vrijeme koje treba promijeniti.
- Istodobno pritisnite tipke [ON] i [OFF].
  Na zaslonu daljinskog upravljača treperi simbol [ ].
- Tipkama [◁] i [▷] namjestite željeno vrijeme polaska.
- Istodobno pritisnite tipke [ON] i [OFF].
  Spremljeno je novo vrijeme polaska.

Možete spremiti najviše tri vremena polaska.

- **Aktivacija vremena polaska:** Kratko pritisnite tipku [ON].
- Tipkama [◁] i [▷] odaberite željeno vrijeme polaska.
- Dugo pritisnite tipku [ON].
  Na zaslonu daljinskog upravljača prikazuje se simbol [ ], vrijeme polaska i, ovisno o odabranom vremenu polaska, slovo **A, B** ili **C**.
- **Deaktiviranje vremena polaska:** Odaberite željeno vrijeme polaska i dugo pritišćite tipku [OFF].
  Na zaslonu se prikazuje OFF (Isključeno).
- **Provjera statusa aktivnog pomoćnog grijanja vozila:** Kratko pritisnite tipku [ON].

**Trenutačno isključivanje**

▶ Dugo pritisnite tipku OFF.

**Pregled prikaza na zaslonu daljinskog upravljača (pomoćno grijanje/prozračivanje)**

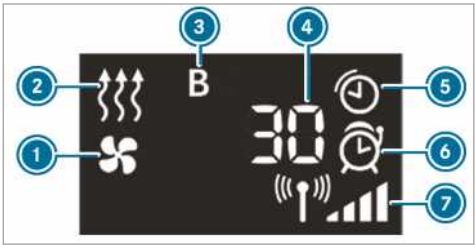


1. Pomoćno prozračivanje vozila je uključeno
2. Pomoćno grijanje vozila je uključeno
3. Odabrano vrijeme polaska
4. Preostalo vrijeme rada pomoćnog grijanja ili prozračivanja (u minutama)
5. Pomoćno grijanje ili prozračivanje je aktivno
6. Vrijeme polaska je aktivirano
7. Jačina signala

Ostale mogućnosti prikaza:

- **Vrijeme:** Aktivirano vrijeme polaska.
- **0 minuta:** Vrijeme rada pomoćnog grijanja produljuje se jer motor tijekom pokretanja još nije postigao svoju radnu temperaturu.
- **OFF:** Pomoćno grijanje ili prozračivanje vozila isključeno je.

**Zamjena baterije daljinskog upravljača (pomoćno grijanje)**

⚠ **OPASNOST** Ozbiljni zdravstveni problemi zbog gutanja baterija

Baterije sadrže otrovne i nagrizajuće tvari. U slučaju gutanja može doći do ozbiljnih zdravstvenih problema.

Postoji smrtna opasnost!

▶ Čuvajte baterije od dohvata djece.

▶ Ako dođe do gutanja baterija, odmah potražite liječničku pomoć.

**NAPOMENA O OKOLIŠU** Onečišćenje okoliša zbog nestručnog odlaganja baterija

Baterije sadrže otrovne i nagrizajuće tvari.

▶ Prazne baterije predajte specijaliziranoj ovlaštenoj servisnoj radionici ili ih odnesite na odlagalište za povrat starih baterija.

**Preduvjeti:**

- Umetnuta je litijska baterija tip CR2450.

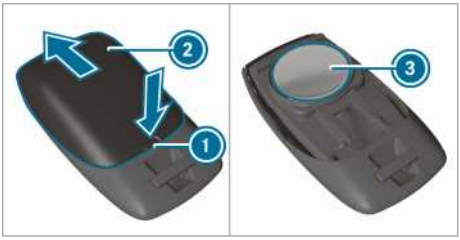


▶ Uzmite oštri predmet i pritisnite u šupljinu 1.

▶ Poklopac baterije 2 gurnite prema natrag u smjeru strelice.

▶ Novu bateriju 3 umetnite s oznakom prema gore.

▶ Poklopac baterije 2 gurnite suprotno od smjera strelice na daljinski upravljač sve dok se ne uglavi.

**Namještanje dodatnog grijanja toplom vodom komandnim računalom**

**Preduvjeti:**

- Spremnik goriva napunjen je preko razine rezerve.
- Paljenje je uključeno.

Komandno računalo:

→ Stilovi i prikazi ▸▸ Grijanje

**Namještanje uklopne točke**

▶ Odaberite Stilovi i prikazi.

▶ Namjestite željeno vrijeme polaska.

### Aktiviranje vremena predizbora

▶ Odaberite Vorwahlzeit.
Kvačicom se označava uključena funkcija.

ⓘ Aktiviranje vremena predizbora vrijedi samo do sljedećeg pokretanja motora.

### Odabir vremena predizbora

▶ Odaberite Vorwahlzeit.

▶ Odaberite željeno vrijeme predizbora A, B ili C.

### Problemi s dodatnim grijanjem toplom vodom

| Problem | Mogući uzroci/posljedice i ▶ rješenja |
|---|---|
| FAIL | Postoji smetnja u prijenosu signala između odašiljača i vozila.<br>▶ Promijenite položaj prema vozilu, prema potrebi se približite vozilu. |
| FAIL | Akumulator elektropokretača nije dovoljno napunjen.<br>▶ Napunite akumulator elektropokretača. |
| | Spremnik goriva nije napunjen do rezerve.<br>▶ Natočite gorivo na sljedećoj benzinskoj postaji. |
| FAIL | Pomoćno grijanje je u kvaru.<br>▶ Provjeru pomoćnog grijanja prepustite ovlaštenoj specijaliziranoj servisnoj radionici. |

## Dodatno grijanje toplim zrakom

### Pregled uklopnog sata

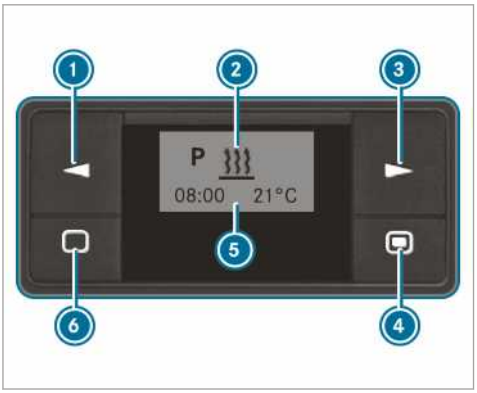


1. Odabir opcije / promjena vrijednosti
2. Redak izbornika
3. Odabir opcije
4. Kratko pritiskanje: potvrda odabira ili postavke / dugo pritiskanje: uključivanje/isključivanje neposrednog grijanja
5. Statusni redak
6. Kratko pritiskanje: uključivanje uklopnog sata / prekid ili završetak postavki u izborniku / dugo pritiskanje: završetak svih postavki

### Uključivanje uklopnog sata

▶ Pritisnite tipku 6.

ⓘ Uklopni sat se nakon deset sekundi prebacuje u stanje mirovanja. Zaslon se isključuje.

### Namještanje uklopnog sata

### Namještanje vremena

U sljedećim slučajevima morate ponovno namjestiti dan u tjednu, vrijeme i standardnu vrijednost trajanja rada:

- pri prvom puštanju u pogon
- nakon prekida napona (npr. ako je akumulator bio odvojen)
- nakon što je došlo do smetnje u radu.

▶ Pritišćite tipku 1 ili 3 dok u retku izbornika ne počne treperiti simbol 2.

▶ Pritisnite tipku 4.

▶ Pritišćite tipku 1 ili 3 dok ne počne treperiti simbol.

▶ Pritisnite tipku 4.

▶ Tipkom 1 ili 3 postavite sate.

▶ Pritisnite tipku 4.

▶ Tipkom 1 ili 3 postavite minute.

▶ Pritisnite tipku 4.

**Podešavanje formata sata**

- Pritišćite tipku 1 ili 3 dok u retku izbornika ne počne treperiti simbol [🔧] 2.
- Pritisnite tipku 4.
- Pritišćite tipku 1 ili 3 dok ne počne treperiti simbol za format prikaza vremena.
- Pritisnite tipku 4.
- Tipkom 1 ili 3 odaberite željeni format prikaza vremena.
- Pritisnite tipku 4.

**Namještanje dana u tjednu**

- Pritišćite tipku 1 ili 3 dok u retku izbornika ne počne treperiti simbol [🔧] 2.
- Pritisnite tipku 4.
- Pritišćite tipku 1 ili 3 dok ne počne treperiti simbol za dan u tjednu.
- Pritisnite tipku 4.
- Tipkom 1 ili 3 odaberite željeni dan u tjednu.
- Pritisnite tipku 4.

**Uključivanje i isključivanje neposrednog grijanja**

- **Uključivanje:** Pritišćite tipku 4 dok u retku izbornika ne počne treperiti simbol [≋] 2. Na zaslonu se nakratko prikazuje On (Uključeno), a zatim preostalo trajanje rada ili simbol [∞] za trajni pogon.
- **Isključivanje:** Pritišćite tipku 4 dok se na zaslonu ne prikaže Off (Isključeno).

**Namještanje vremena polaska**

S pomoću uklopnog sata možete namjestiti tri vremena polaska. Nakon smetnji pri radu ili nakon što je akumulator bio odvojen, morate ponovno namjestiti vremena polaska.

- **Namještanje vremena polaska:** Pritišćite tipku 1 ili 3 dok u retku izbornika 2 ne počne treperiti [P].
- Pritisnite tipku 4.
  U stupcu programa 5 prikazuju se brojevi memorije programa. Kvačica označava aktiviranu memoriju programa.
- Tipkom 1 ili 3 odaberite željenu memoriju programa.
- Pritisnite tipku 4.
- **Aktiviranje/deaktiviranje memorije programa:** Tipkom 1 ili 3 odaberite On (Uključeno) ili Off (Isključeno).
- Pritisnite tipku 4.
- **Uređivanje memorije programa:** Tipkom 1 ili 3 odaberite [🔧].
- Pritisnite tipku 4.
- Namjestite dan u tjednu i vrijeme (→ Stranica 108).

**Namještanje temperature i trajanja rada**

- Pritisnite tipku 4.
- Tipkom 1 ili 3 namjestite temperaturu.
- Pritisnite tipku 4.
- Tipkom 1 ili 3 namjestite trajanje rada ili odaberite simbol [∞] za trajni pogon.
- Pritisnite tipku 4.

ⓘ Trajanje rada koje je potrebno namjestiti standardna je postavka za neposredno grijanje. Trajanje rada namjestite između 10 i 120 minuta ili na trajni pogon.

**Problemi s dodatnim grijanjem toplim zrakom**

| Problem | Mogući uzroci/posljedice i ▶ rješenja |
|---|---|
| Poruka ERROR (Pogreška) prikazuje se u polju za prikaz uklopnog sata. | Došlo je do smetnje u radu.<br>▶ Provjeru pomoćnog grijanja prepustite ovlaštenoj specijaliziranoj servisnoj radionici. |
| Poruka INIT prikazuje se u polju za prikaz uklopnog sata. | Prekinuta je opskrba naponom. Izbrisane su sve spremljene postavke.<br>Trenutačno je aktivno automatsko prepoznavanje hardvera.<br>▶ Nakon završetka automatskog prepoznavanja hardvera namjestite dan u tjednu, vrijeme i trajanje rada (→ Stranica 108).<br>▶ Namjestite željeno vrijeme polaska (→ Stranica 109). |

| Problem | Mogući uzroci/posljedice i ▶ rješenja |
|---|---|
| Dodatno grijanje automatski se isključuje i/ili se ne može uključiti. | Podnaponska zaštita integrirana u upravljačkom uređaju isključuje pomoćno grijanje jer je napon električne mreže ispod 10 V.<br>▶ Provjerite generator i akumulator. |
| | Električni osigurač je pregorio.<br>▶ Zamijenite električni osigurač, pogledajte dodatne upute „Postavljanje osigurača".<br>▶ Uzroke kvara osigurača pregledajte u ovlaštenoj specijaliziranoj servisnoj radionici. |
| Došlo je do pregrijavanja dodatnog grijanja toplim zrakom. | Začepljeni su zračni kanali.<br>▶ Pazite na to da strujanje toplog zraka nije blokirano.<br>▶ Provjeru pomoćnog grijanja prepustite ovlaštenoj specijaliziranoj servisnoj radionici. |

## Upravljanje prozračivanjem prtljažnog prostora

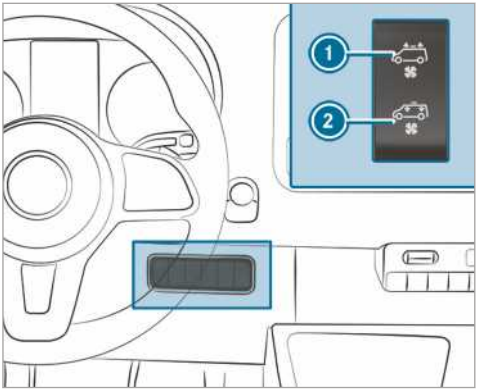


Ako je vaše vozilo opremljeno krovnim ventilatorom, možete prozračivati i odzračivati prtljažni prostor.

▶ Uključite paljenje.

▶ **Uključivanje i odzračivanje:** Prekidač pritisnite s gornje strane (1).
Krovni ventilator iz prtljažnog prostora izvlači potrošeni zrak.

▶ **Uključivanje i prozračivanje:** Prekidač pritisnite s donje strane (2).
Krovni ventilator dovodi svježi zrak u prtljažni prostor.

▶ **Isključivanje:** Prekidač postavite u središnji položaj.

## Vožnja

### Uključivanje opskrbe naponom ili uključivanje paljenja gumbom start-stop

**UPOZORENJE** Opasnost od nesreće i ozljeda dok su djeca bez nadzora u vozilu

Ako djecu ostavite u vozilu bez nadzora, ona mogu:

- otvoriti vrata i time ugroziti druge osobe ili sudionike u prometu
- izaći i nastradati u prometu
- aktivirati pojedinu opremu vozila, što može dovesti do, primjerice, uklještenja.

Osim toga, djeca mogu pokrenuti vozilo tako da, primjerice:

- otpuste parkirnu kočnicu
- izbace automatski mjenjač iz parkirnog položaja P ili ubace ručni mjenjač u položaj praznog hoda
- pokrenu motor.

▶ Kad izlazite iz vozila, uvijek ponesite ključ i zaključajte vozilo.

▶ Nikad ne ostavljajte djecu i životinje u vozilu bez nadzora.

▶ Čuvajte ključ na mjestu nedostupnom djeci.

**UPOZORENJE** Opasnost od trovanja ispušnim plinovima

Motori s unutrašnjim sagorijevanjem emitiraju otrovne ispušne plinove, kao npr. ugljični monoksid. Udisanje ovih ispušnih plinova uzrokuje trovanje.

▶ Motor nikad ne ostavljajte u zatvorenim prostorijama bez dostatne ventilacije.

**UPOZORENJE** Opasnost od požara zbog zapaljivih materijala na ispušnom sustavu

Zapaljivi materijali koji se nakupe utjecajem okoliša ili životinja mogu se zapaliti na vrućim dijelovima motora ili na ispušnom sustavu.

▶ Stoga redovito provjeravajte da u prostoru motora ili na ispušnom sustavu nema zapaljivih stranih materijala.

**Preduvjeti:**

- Ključ se nalazi u području prepoznavanja antene (→ Stranica 42), a baterija ključa nije ispražnjena.

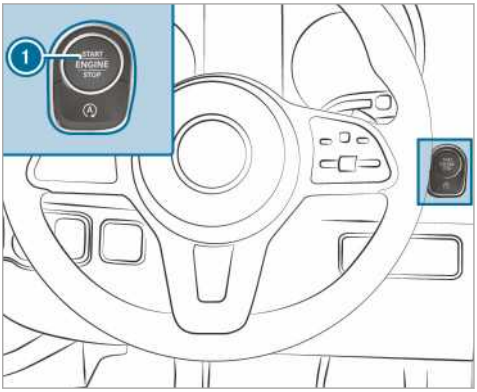


▶ **Uključivanje opskrbe naponom:** Jedanput pritisnite tipku 1.
Možete uključiti, primjerice, brisač.

Ako su ispunjeni sljedeći uvjeti, opskrba naponom ponovno se isključuje:

- Vozačeva su vrata otvorena.
- Dvaput pritisnete tipku 1.

▶ **Uključivanje paljenja:** Dvaput pritisnite tipku 1.
Na kombiniranom instrumentu pojavljuju se kontrolna svjetla.

Ako je ispunjen jedan od sljedećih uvjeta, paljenje će se ponovno isključiti:

- Niste pokrenuli vozilo u roku od 15 minuta.
- Jedanput pritisnete tipku 1.

### Pokretanje

**Pokretanje vozila gumbom start-stop**

**UPOZORENJE** Opasnost od nesreće i ozljeda dok su djeca bez nadzora u vozilu

Ako djecu ostavite u vozilu bez nadzora, ona mogu:

- otvoriti vrata i time ugroziti druge osobe ili sudionike u prometu
- izaći i nastradati u prometu
- aktivirati pojedinu opremu vozila, što može dovesti do, primjerice, uklještenja.

Osim toga, djeca mogu pokrenuti vozilo tako da, primjerice:

- otpuste parkirnu kočnicu
- izbace automatski mjenjač iz parkirnog položaja P ili ubace ručni mjenjač u položaj praznog hoda
- pokrenu motor.

▶ Kad izlazite iz vozila, uvijek ponesite ključ i zaključajte vozilo.

▶ Nikad ne ostavljajte djecu i životinje u vozilu bez nadzora.

▶ Čuvajte ključ na mjestu nedostupnom djeci.

**Preduvjeti:**

- Ključ se nalazi u području prepoznavanja antene (→ Stranica 42), a baterija ključa nije ispražnjena.

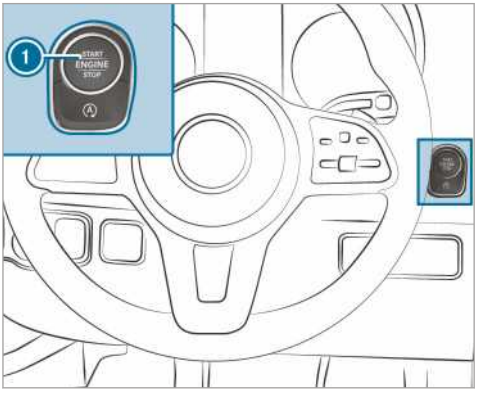


▶ **Vozila s ručnim mjenjačem:** Potpuno pritisnite papučicu spojke.

▶ **Vozila s automatskim mjenjačem:** Ubacite mjenjač u položaj P ili N.

▶ Pritisnite papučicu kočnice i jedanput pritisnite tipku 1.

▶ Ako se vozilo ne pokrene: Isključite nepotrebna trošila i jedanput pritisnite tipku 1.

▶ Ako se vozilo još uvijek ne može pokrenuti, a na višenamjenskom se zaslonu prikazuje poruka Ključ odložite u označeni pretinac pogledajte upute za rad: Pokrenite vozilo u načinu rada u nuždi.

**Pokretanje vozila u načinu rada u nuždi**

⚠ **UPOZORENJE** Opasnost od nesreće i ozljeda dok su djeca bez nadzora u vozilu

Ako djecu ostavite u vozilu bez nadzora, ona mogu:

- otvoriti vrata i time ugroziti druge osobe ili sudionike u prometu
- izaći i nastradati u prometu
- aktivirati pojedinu opremu vozila, što može dovesti do, primjerice, uklještenja.

Osim toga, djeca mogu pokrenuti vozilo tako da, primjerice:

- otpuste parkirnu kočnicu
- izbace automatski mjenjač iz parkirnog položaja P ili ubace ručni mjenjač u položaj praznog hoda
- pokrenu motor.

▶ Kad izlazite iz vozila, uvijek ponesite ključ i zaključajte vozilo.

▶ Nikad ne ostavljajte djecu i životinje u vozilu bez nadzora.

▶ Čuvajte ključ na mjestu nedostupnom djeci.

Ako se vozilo još ne može pokrenuti, a na višenamjenskom se zaslonu pojavljuje poruka Ključ odložite u označeni pretinac pogledajte upute za rad, vozilo možete pokrenuti u načinu rada u nuždi.

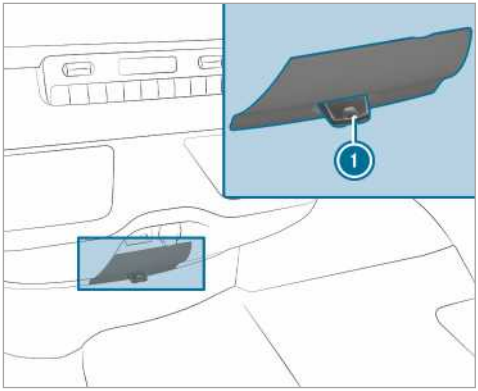


▶ Skinite ključ 1 sa svežnja ključeva.

▶ Ključ 1 stavite u utično mjesto. Vozilo se ubrzo pokreće.

- Tijekom cijele vožnje ključ ostavite umetnutim.
- Ako izvadite ključ (1) iz utičnog mjesta, motor i dalje radi.
- Ključ (1) provjerite u ovlaštenoj specijaliziranoj servisnoj radionici.

**Ako se vozilo ne pokreće:**

- Ostavite ključ (1) u utičnom pretincu.
- **Vozila s ručnim mjenjačem:** Pritisnite papučicu spojke.
- **Vozila s automatskim mjenjačem:** Pritisnite papučicu kočnice.
- Pokrenite vozilo gumbom start-stop.

ⓘ Gumbom start-stop možete uključiti i opskrbu naponom ili paljenje.

## Upute za pokretanje

Štedite motor tijekom prvih 1500 km:

- Vozite promjenjivom brzinom i brojem okretaja.
- Prebacite u sljedeći viši stupanj prijenosa najkasnije kad pokazivač mjerača broja okretaja ⅔ dosegne crveno područje.
- Izbjegavajte velika opterećenja kao što je puni gas.
- Ne prebacujte ručno u niži stupanj prijenosa kako biste zakočili.
- Kada prijeđete 1500 km, možete kontinuirano povećavati broj okretaja motora i vozilo ubrzati na punu brzinu.
- **Vozila s automatskim mjenjačem:** Ne pritišćite papučicu gasa preko točke pritiska (kick down).

Ovo vrijedi i ako su obnovljeni motor ili dijelovi pogonskog sklopa.

Dodatno obratite pozornost na sljedeće upute za pokretanje:

- Senzori sustava za sigurnost u vožnji ESP ® nakon isporuke vozila ili popravka samostalno se prilagođavaju tijekom određenog prijeđenog voznog puta. Potpuna se djelotvornost sustava postiže tek nakon završetka postupka učitavanja.
- Nove ili zamijenjene kočne obloge, kočni diskovi i gume imaju optimalan učinak kočenja i prianjanja tek nakon prijeđenih nekoliko stotina kilometara. Smanjeni učinak kočenja izjednačite pojačanim pritiskom papučice kočnice.

## Upute za vožnju

### Napomene o vožnji

**⚠ UPOZORENJE** Opasnost od nesreće zbog predmeta u vozačevu prostoru za noge

Predmeti u vozačevu prostoru za noge mogu ograničiti hod papučice ili blokirati pritisnutu papučicu.

Time se ugrožava pogonska- i prometna sigurnost vozila.

- Sve predmete u vozilu stavite na sigurno mjesto kako ne bi dospjeli u vozačev prostor za noge.
- Ako postoje podne prostirke i tepisi, provjerite jesu li pričvršćeni da ne klize i postoji li dovoljno slobodnog prostora za papučice.
- Ne slažite više podnih prostirki ili tepiha jedne na druge.

**⚠ UPOZORENJE** Opasnost od nesreće zbog neprikladne obuće

Neprilagođena obuća može negativno utjecati na upravljanje papučicom, npr.:

- cipele s platformama
- cipele s visokim petama
- papuče.

- Prilikom vožnje nosite isključivo prikladnu obuću kako biste mogli sigurno upravljati papučicom.

**⚠ UPOZORENJE** Opasnost od nesreće zbog blokiranog upravljača pri isključenom paljenju

Ako isključite paljenje tijekom mirovanja vozila, blokada upravljača se uglavljuje u vozilima s ručnim mjenjačem.

Više ne možete upravljati vozilom.

- Prije pokretanja vozila uključite paljenje kako biste deaktivirali blokadu upravljača.

**⚠ UPOZORENJE** Opasnost od nesreće zbog isključenog paljenja tijekom vožnje

Ako isključite paljenje tijekom vožnje, funkcije važne za sigurnost ograničene su ili nisu više na raspolaganju. To može utjecati, npr. na servoupravljač i na pojačanje sile kočenja.

Tada će vam trebati više snage za upravljanje i za kočenje.

- Ne isključujte paljenje tijekom vožnje.

**⚠ UPOZORENJE** Opasnost od trovanja ispušnim plinovima

Motori s unutrašnjim sagorijevanjem emitiraju otrovne ispušne plinove, kao npr. ugljični monoksid. Udisanje ovih ispušnih plinova uzrokuje trovanje.

- Motor nikad ne ostavljajte u zatvorenim prostorijama bez dostatne ventilacije.

**⚠ UPOZORENJE** Opasnost od proklizavanja i nesreće zbog prebacivanja u niži stupanj prijenosa na skliskom kolniku

Ako na skliskom kolniku ubacujete u niži stupanj prijenosa da biste povećali učinak kočenja motora, pogonski kotači mogu izgubiti kontakt s podlogom.

- Ne prebacujte u niži stupanj prijenosa na skliskom kolniku kako biste povećali učinak kočenja motora.

**⚠ OPASNOST** Smrtna opasnost zbog otrovnih ispušnih plinova

Ako je krajnja cijev za ispušne plinove blokirana ili nije moguće dovoljno prozračivanje, otrovni ispušni plinovi, posebice ugljični monoksid, mogu ući u vozilo. To je, primjerice, slučaj kad vozilo zaglavi u snijegu.

- Ako motor ili grijanje vozila u mirovanju rade, krajnju cijev za ispušne plinove i područje oko vozila održavajte čistim od snijega.
- Kako biste osigurali dovoljnu opskrbu svježim zrakom, na strani vozila koja je okrenuta od vjetra otvorite prozor.

**⚠ UPOZORENJE** Opasnost od nesreće zbog pregrijanog kočnog sustava

Ako tijekom vožnje ostavljate nogu na papučici kočnice, može doći do pregrijavanja kočnog sustava.

Time se smanjuje put kočenja i može doći čak do ispada kočnog sustava.

- Nikada ne upotrebljavajte papučicu kočnice kao oslonac za nogu.
- Tijekom vožnje ne pritišćite istovremeno papučicu kočnice i papučicu gasa.

Na dugim i strmim nizbrdicama morate pravodobno prebaciti u niži stupanj prijenosa. Toga se posebno pridržavajte ako je vozilo opterećeno. Tako ćete iskoristiti učinak kočenja motorom. Time smanjujete opterećenje kočnog sustava te izbjegavate pregrijavanje i prebrzo trošenje kočnica.

**! NAPOMENA** Trošenje kočnih obloga zbog stalnog gaženja papučice kočnice

- Ne pritišćite stalno papučicu kočnice tijekom vožnje.
- Kako biste se koristili učinkom kočenja motorom, pravodobno prebacite u niži stupanj prijenosa.

**! NAPOMENA** Oštećenje pogonskog sklopa i motora pri kretanju

- Ne zagrijavajte motor u stanju mirovanja. Odmah pokrenite vozilo.
- Izbjegavajte visoke brojeve okretaja i puni gas dok motor ne dostigne svoju radnu temperaturu.
- Ne dopustite proklizavanje kotača.

**! NAPOMENA** Oštećenje katalizatora zbog nesagorjelog goriva

Motor radi nepravilno i dolazi do zatajivanja uključivanja.

U katalizator može dospjeti nesagorjelo gorivo.

- Dodajte samo malo gasa.
- Uzrok odmah otklonite u ovlaštenoj specijaliziranoj servisnoj radionici.

**Vožnja na kratkim udaljenostima**
Ako se vozilo pretežno kreće na kratkim udaljenostima, u motornom ulju može se nakupiti gorivo i prouzročiti oštećenje motora.

**Vozila s prikazom kvarova (pri vožnji na kratkim udaljenostima)**
Kod jednog od sljedećih prikaza, u prvoj prilici vozite s brojem okretaja od najmanje 2000 1/min sve dok se ne ugasi upozoravajuća žaruljica ili dok ne nestane poruka na zaslonu:

- Upalila se upozoravajuća žaruljica za filtar dizelskih čestica na zaslonu s instrumentima.

  Postupite prema napomenama za regeneraciju (→ Stranica 122).
- Na višenamjenskom se zaslonu pojavljuje poruka Filtar ispušnih plinova: vozite s visokim br. okretaja pogledajte upute za rad.

U tu svrhu kod vozila s automatskim mjenjačem prebacite u niži stupanj prijenosa (→ Stranica 127).

U vozilima s ECO funkcijom za pokretanje/zaustavljanje isključite tu funkciju.

Ciljanim povećanjem temperature potičete postupak slobodnog izgaranja u filtru dizelskih čestica.

Ako se kontrolno svjetlo ili poruka na zaslonu ne isključe nakon otprilike 40 minuta, odmah se obratite ovlaštenoj specijaliziranoj servisnoj radionici.

**Vozila bez prikaza kvarova (pri vožnji na kratkim udaljenostima)**
Ako se uglavnom vozite na kratkim udaljenostima, svakih 500 km trebali biste se provozati 20 minuta autocestom ili sličnim terenom. Time pospješujete regeneraciju filtra dizelskih čestica.

**Ograničenje brzine**

⚠ **UPOZORENJE** Opasnost od nesreće zbog prekoračenja nosivosti gume ili dopuštenog indeksa brzine

Prekoračenje navedene nosivosti gume ili dopuštenog indeksa brzine može dovesti do oštećenja na gumi i puknuća gume.

- ▶ Upotrebljavajte samo vrste i veličine guma odobrene za određeni tip vozila.
- ▶ Pridržavajte se podataka o nosivosti gume i indeksu brzine koji su potrebni za vaše vozilo.

Vi kao vozač morate se raspitati o dopuštenoj maksimalnoj brzini koja ovisi o gumama (gume i tlak u gumama). Osobito se pridržavajte nacionalnih zakonskih propisa za gume.

Brzinu svojeg vozila možete trajno ograničiti.

Mercedes-Benz preporučuje da programiranje ograničenja brzine obavite u ovlaštenoj specijaliziranoj servisnoj radionici.

U vozilima s limitatorom brzinu svojeg vozila možete privremeno i/ili trajno ograničiti preko komandnog računala (→ Stranica 152).

Pri pretjecanju imajte na umu da će motor automatski regulirati brzinu kad se dostigne programirano ograničenje brzine.

Pri vožnjama nizbrdo može doći do prekoračenja ograničenja brzine. Kočite prema potrebi.

Poruke na zaslonu upozorit će vas na dostizanje ograničenja brzine.

**Putovanje u inozemstvo**

**Servis**
U inozemstvu je također raspoloživa široka mreža Mercedes-Benz servisa. Imajte na umu da unatoč tome postoji mogućnost da servisni uređaji ili rezervni dijelovi neće biti odmah raspoloživi. Popis dostupnih servisnih radionica možete dobiti u Mercedes-Benz servisnom centru.

**Gorivo**
U nekim su zemljama dostupna samo goriva s niskim oktanskim brojem ili s povećanim udjelom sumpora.

Tvrtka Mercedes-Benz preporučuje ugradnju filtra za gorivo sa separatorom vode za zemlje s povećanim udjelom vode u dizelskom gorivu.

Neodgovarajuće gorivo može prouzročiti oštećenja motora. Informacije o gorivu pogledajte na (→ Stranica 345).

**Željeznički prijevoz**
Prijevoz vozila željeznicom može u pojedinim zemljama biti ograničen zbog različitih visina tunela i standarda o najvećoj dopuštenoj masi ili mogu biti potrebne posebne mjere.

Potrebne informacije dobit ćete u svakom Mercedes-Benz servisnom centru.

### Napomene o kočenju

**⚠ UPOZORENJE** Opasnost od proklizavanja i nesreće zbog prebacivanja u niži stupanj prijenosa na skliskom kolniku

Ako na skliskom kolniku ubacujete u niži stupanj prijenosa da biste povećali učinak kočenja motora, pogonski kotači mogu izgubiti kontakt s podlogom.

- Ne prebacujte u niži stupanj prijenosa na skliskom kolniku kako biste povećali učinak kočenja motora.

**⚠ UPOZORENJE** Opasnost od nesreće zbog pregrijanog kočnog sustava

Ako tijekom vožnje ne pritišćete papučicu kočnice, može doći do pregrijavanja kočnog sustava.

Time se smanjuje put kočenja i može doći čak do ispada kočnog sustava.

- Nikada ne upotrebljavajte papučicu kočnice kao oslonac za noge.
- Tijekom vožnje ne pritišćite istovremeno papučicu kočnice i papučicu gasa.

### Nizbrdice

Na dugim i strmim nagibima morate:

- ako vozite vozilo s automatskim mjenjačem, pravodobno prebaciti u područje promjene stupnjeva prijenosa **2** ili **1** kako bi se motor okretao između srednjeg i gornjeg područja broja okretaja (→ Stranica 127)
- ako vozite vozilo s ručnim mjenjačem, pravodobno prebaciti u niži stupanj prijenosa kako bi se motor okretao između srednjeg i gornjeg područja broja okretaja.

ⓘ Kad su uključeni TEMPOMAT ili limitator, morate također pravodobno promijeniti područje promjene stupnjeva prijenosa.

Tako ćete iskoristiti učinak kočenja motorom kako biste zadržali brzinu i morat ćete manje kočiti. Time smanjujete opterećenje radne kočnice te izbjegavate da se kočnice pregriju i prebrzo istroše.

### Veliko i malo opterećenje

**⚠ UPOZORENJE** Opasnost od nesreće zbog pregrijanog kočnog sustava

Ako tijekom vožnje ne pritišćete papučicu kočnice, može doći do pregrijavanja kočnog sustava.

Time se smanjuje put kočenja i može doći čak do ispada kočnog sustava.

- Nikada ne upotrebljavajte papučicu kočnice kao oslonac za noge.
- Tijekom vožnje ne pritišćite istovremeno papučicu kočnice i papučicu gasa.

Ako ste stalno kočili, ne isključujte vozilo odmah. Vozite još kratko vrijeme. Vjetar koji nastaje tijekom vožnje može brže ohladiti kočnice.

Ako ste umjereno kočili, uvjerite se s vremena na vrijeme u njihovu učinkovitost. Stoga pri većoj brzini zakočite jače uzimajući u obzir stanje u prometu. Kočnica će tada bolje kočiti.

#### Mokar kolnik

Ako dulje vrijeme vozite po jakoj kiši, a ne kočite, pri prvom kočenju kočnica može reagirati usporeno. To se može dogoditi i nakon pranja vozila ili nakon vožnje kroz duboku vodu. U tom slučaju morate jače pritisnuti papučicu kočnice. Držite veći razmak od vozila koje se nalazi ispred vas.

Nakon vožnje na mokrom kolniku ili nakon pranja vozila usporite uzimajući u obzir stanje na cestama. Kočni diskovi se zagrijavaju, brže se suše i zaštićeni su od korozije.

Ograničen učinak kočenja na cestama posutima solju:

- Put kočenja može se znatno produljiti ili se može pokrenuti jednostrano kočenje zbog sloja soli na kočnim diskovima i kočnim oblogama.
- Držite posebno velik sigurnosni razmak od vozila koje vozi ispred vas.

Uklanjanje sloja soli:

- Povremeno zakočite uzimajući u obzir stanje u prometu.
- Pažljivo stisnite papučicu kočnice na kraju i prije ponovnog početka vožnje.

#### Nove kočne obloge i kočni diskovi

Nove kočne obloge i novi kočni diskovi imaju optimalan učinak kočenja tek nakon prijeđenih otprilike stotinu kilometara. Smanjeni učinak kočenja

izjednačite pojačanim pritiskom papučice kočnice. Mercedes-Benz vam preporučuje da iz sigurnosnih razloga u vozilo ugradite samo kočne diskove i kočne obloge koje je odobrila tvrtka Mercedes-Benz.

Drugi kočni diskovi ili druge kočne obloge mogu ugroziti sigurnost vozila.

Uvijek mijenjajte kočne diskove i kočne obloge na obje strane jedne osovine. Pri zamjeni kočnih diskova uvijek upotrijebite nove kočne obloge.

**Parkirna kočnica**

⚠ **UPOZORENJE** Opasnost od proklizavanja i nesreće pri kočenju parkirnom kočnicom

Ako vozilo mora kočiti parkirnom kočnicom, tada se put kočenja produljuje i kotači se mogu blokirati. Postoji povećana opasnost od proklizavanja i nesreće.

- ▶ Parkirnom kočnicom kočite samo ako radna kočnica ne radi.
- ▶ Pri tome parkirnu kočnicu ne povlačite prejako.
- ▶ Ako se kotači blokiraju, parkirnu kočnicu odmah otpustite sve dok se kotači ponovno ne počnu okretati.

Ako vozite po mokrim i prljavim cestama, sol s ceste i/ili prljavština može dospjeti u parkirnu kočnicu. Posljedica su korozija i smanjenje sile kočenja.

Kako bi se to spriječilo, potrebno je s vremena na vrijeme voziti s lagano povučenom parkirnom kočnicom. Jedan dio puta od otprilike 100 m vozite maksimalnom brzinom od 20 km/h.

Ako vozilo koči parkirnom kočnicom, kočna svjetla ne svijetle.

**Vožnja na mokrim kolnicima**

**Vodeni klin**

⚠ **UPOZORENJE** Opasnost od vodenog klina zbog preniskog profila gume

Ovisno o visini vode na kolniku, može doći do vodenog klina unatoč dovoljnoj dubini profila guma i niskoj brzini.

- ▶ Izbjegavajte kolotragove i kočite pažljivo.

U slučaju jakih oborina ili uvjeta u kojima može doći do vodenog klina vozite na sljedeći način:

- Smanjite brzinu.
- Izbjegavajte kolotragove.
- Kočite pažljivo.

**Prolazak kroz vodu na cestama**

Imajte na umu da vozila koja voze ispred vas ili dolaze iz suprotnog smjera stvaraju valove. Zbog toga može doći do prekoračenja maksimalno dopuštene visine vode. Obavezno se pridržavajte ovih uputa. U protivnom možete oštetiti motor, elektriku i mjenjač.

Ako morate voziti kroz vodu koja se nakupila na cesti, imajte na umu sljedeće:

- Razina vode u slučaju mirne vode smije sezati maksimalno do donjeg ruba prednjeg branika.
- Ne smijete voziti brže od brzine hoda pješaka.

Kod vozila s pogonom na sve kotače obratite pozornost na napomene o vožnji kroz vodu na terenu (→ Stranica 118).

**Vožnja zimi**

⚠ **UPOZORENJE** Opasnost od proklizavanja i nesreće zbog prebacivanja u niži stupanj prijenosa na skliskom kolniku

Ako na skliskom kolniku ubacujete u niži stupanj prijenosa da biste povećali učinak kočenja motora, pogonski kotači mogu izgubiti kontakt s podlogom.

- ▶ Ne prebacujte u niži stupanj prijenosa na skliskom kolniku kako biste povećali učinak kočenja motora.

⚠ **OPASNOST** Smrtna opasnost zbog otrovnih ispušnih plinova

Ako je krajnja cijev za ispušne plinove blokirana ili nije moguće dovoljno prozračivanje, otrovni ispušni plinovi, posebice ugljični monoksid, mogu ući u vozilo. To je, primjerice, slučaj kad vozilo zaglavi u snijegu.

- ▶ Ako motor ili grijanje vozila u mirovanju rade, krajnju cijev za ispušne plinove i područje oko vozila održavajte čistim od snijega.
- ▶ Kako biste osigurali dovoljnu opskrbu svježim zrakom, na strani vozila koja je okrenuta od vjetra otvorite prozor.

**⚠ UPOZORENJE** Opasnost od proklizavanja i nesreće zbog prebacivanja u niži stupanj prijenosa na skliskom kolniku

Ako na skliskom kolniku ubacujete u niži stupanj prijenosa da biste povećali učinak kočenja motora, pogonski kotači mogu izgubiti kontakt s podlogom.

- ▶ Ne prebacujte u niži stupanj prijenosa na skliskom kolniku kako biste povećali učinak kočenja motora.

Vozila s automatskim mjenjačem smiju se samo kratkotrajno kotrljati u neutralnom položaju [N]. Dulje kotrljanje kotača, npr. pri vuči, dovodi do oštećenja mjenjača.

Ako vozilo počinje kliziti po cesti ili ako se pri maloj brzini ne može zaustaviti:

- Prebacite automatski mjenjač u neutralan položaj [N].
- Prebacite ručni mjenjač u prazan hod ili otpustite spojku.
- Pokušajte ispravljanjem upravljača vratiti kontrolu nad vozilom.

Vozite jako oprezno u slučaju poledice. Izbjegavajte iznenadna ubrzanja, okretanja upravljača i kočenja.

Početkom zime odvezite svoje vozilo u ovlaštenu specijaliziranu servisnu radionicu kako biste ga na vrijeme pripremili za zimu.

Obratite pozornost na napomene u poglavlju „Napomene o lancima za snijeg“ (→ Stranica 309).

U zimskim uvjetima redovito provjeravajte vozilo tijekom vožnje i uklanjajte snijeg i led. Nakupine snijega i leda, osobito u smrznutom stanju, u području usisa zraka, pokretnih dijelova, osovina i kućišta kotača mogu:

- sprječavati usisavanje zraka
- oštetiti dijelove vozila
- prouzročiti greške u funkciji ograničavanjem konstrukcijski predviđene pokretljivosti (primjerice, smanjena mogućnost zakretanja upravljača).

U slučaju oštećenja obavijestite ovlaštenu specijaliziranu servisnu radionicu.

**Terenska vožnja**

**⚠ UPOZORENJE** Opasnost od nesreće kod nepridržavanja linije pada na padinama

Ako vozite ukoso po padini ili vozilo okrećete na padini, vozilo se može bočno poskliznuti, nagnuti ili prevrnuti.

- ▶ Uvijek vozite po padini u liniji pada (ravno naprijed ili natrag) i nemojte okretati vozilo.

**⚠ UPOZORENJE** Opasnost od ozljeda zbog sila ubrzavanja tijekom terenske vožnje

Zbog neravnomjernih svojstva tla pri terenskoj vožnji sile ubrzavanja djeluju iz svih smjerova na tijelo.

Mogu vas, npr. odbaciti iz sjedala.

- ▶ I tijekom terenske vožnje uvijek stavite sigurnosni pojas.

**⚠ UPOZORENJE** Opasnost od ozljeda ruku pri prelaženju preko prepreka

Ako vozite preko prepreka ili kolotraga, upravljač se može odbiti i uzrokovati ozljede ruku.

- ▶ Upravljač uvijek držite s objema rukama.
- ▶ Pri prelaženju preko prepreka uzmite u obzir kratkotrajne povećane sile upravljanja.

**⚠ UPOZORENJE** Opasnost od požara zbog zapaljivih materijala na vrućim dijelovima ispušnog sustava

Ako zapaljivi materijali, kao npr. lišće, trava ili grane, dođu u dodir s vrućim dijelovima ispušnog sustava, mogu se zapaliti.

- ▶ Ako vozite na neasfaltiranim putovima ili terenima, redovito provjeravajte donju stranu vozila.
- ▶ Uklonite zaglavljene dijelove biljaka ili druge zapaljive materijale.
- ▶ U slučaju oštećenja odmah obavijestite ovlaštenu servisnu radionicu.

Ako vozite na neasfaltiranim putovima ili terenima redovito provjeravajte donju stranu vozila te kotače i gume. Osobito, uklonite zaglavljena strana tijela, npr. kamenje i granje.

Obratite pažnju na sljedeće napomene u svezi s takvim stranim tijelima:

- Mogu oštetiti podvozje, spremnik goriva ili kočni sustav.
- Mogu prouzročiti neuravnoteženost, a time i vibracije.
- Mogu izletjeti tijekom daljnje vožnje.

U slučaju oštećenja obavijestite ovlaštenu specijaliziranu servisnu radionicu.

Na jakim nagibima tijekom vožnji na neravnim terenima potrebno je osigurati dovoljnu razinu punjena u spremniku sredstva AdBlue®. Stoga je prije vožnji na neravnim terenima potrebno osigurati minimalnu razinu punjenja od 10 litara.

Za vrijeme terenske vožnje i vožnje po gradilištima u kočnice mogu ući npr. pijesak, blato i voda, još dodatno pomiješani s uljem. To može dovesti do smanjenog učinka kočenja ili do potpunog ispada kočnica, kao i zbog pojačanog trošenja. Kočne performanse mijenjaju se ovisno o materijalu koji je u njih ušao. Nakon terenske vožnje očistite kočnice. Ako poslije utvrdite smanjeni učinak kočenja ili zvuk proklizavanja, kočni sustav odmah dajte provjeriti u ovlaštenoj specijaliziranoj servisnoj radionici. Način vožnje prilagodite izmijenjenim kočnim performansama.

Terenska vožnja i vožnja po gradilištima povećavaju mogućnost oštećenja vozila, što za posljedicu može imati prestanak rada agregata ili sustava. Način vožnje prilagodite uvjetima na terenu. Vozite oprezno. U ovlaštenoj specijaliziranoj servisnoj radionici odmah dajte provjeriti oštećenja na vozilu.

Tijekom vožnje na teškom neravnom terenu nemojte prebacivati u neutralan položaj i nemojte otpuštati spojku. Dok pokušavate zakočiti vozilo radnom kočnicom, mogli biste izgubiti kontrolu. Ako vozilo ne može savladati uspon, vratite se natrag u stupnju prijenosa za vožnju unatrag.

Ako vozilo tovarite za vožnju na neravnom terenu ili na gradilištu, održavajte težište vozila što je moguće niže.

**Kontrolni popis prije terenske vožnje**

- Provjerite zalihu goriva i sredstva AdBlue® (→ Stranica 176) i po potrebi ih dolijte (→ Stranica 134).
- **Motor:** Provjerite razinu ulja i po potrebi dolijte ulje (→ Stranica 279). Prije vožnje na ekstremnim usponima i nagibima ulje dolijte do maksimuma.

ⓘ Na ekstremnim usponima i nagibima na komandnom računalu može se prikazati simbol. Ako ste prije vožnje motorno ulje dolili do maksimuma, pogonska sigurnost motora nije ugrožena.

- **Putni alat:** Provjerite radi li dizalica za vozilo (→ Stranica 328).
- Uvjerite se da u vozilu imate ključ za vijke kotača (→ Stranica 328), drvenu podlogu za dizalicu za vozilo, čvrsto vučno uže, sklopivu lopatu i podložni klin.
- **Gume i kotači:** Provjerite dubinu profila guma (→ Stranica 308) i tlak u gumama (→ Stranica 323).

**Pravila za terensku vožnju**

Uvijek uzmite u obzir razmak vozila od tla i izbjegavajte prepreke, poput predubokih kolotragova.

Prepreke mogu uzrokovati oštećenja vozila, npr. na sljedećim mjestima:

- na podvozju
- na pogonskom sklopu
- na spremnicima goriva i zaliha

Zato na terenu uvijek vozite sporo. Kad prelazite preko prepreka, dopustite suvozaču da vam pomogne.

ⓘ Mercedes-Benz preporučuje da u vozilu uvijek imate lopaticu i brdsko čelično uže sa stremenom lanca.

- Provjerite jesu li prtljaga i teret sigurno spremljeni ili pričvršćeni (→ Stranica 74).
- Zaustavite se prije početka terenske vožnje i ubacite u niži stupanj prijenosa.
- **Vozila s funkcijom Downhill Speed Regulation (DSR):** Kod vožnji nizbrdo uključite DSR (→ Stranica 130).
- **Vozila s pogonom na sve kotače:** Uključite pogon na svim kotačima (→ Stranica 129) i prema potrebi uključite prijenosni omjer LOW RANGE (→ Stranica 130).
- Ako to zahtijeva podloga, za pokretanje kratkotrajno isključite ASR (→ Stranica 129).
- Na terenu uvijek krećite s uključenim motorom i ubačenim stupnjem prijenosa.
- Vozite polagano i ravnomjerno. U mnogim slučajevima treba voziti brzinom hoda.
- Izbjegavajte vrtnju pogonskih kotača na mjestu.

- Uvijek pripazite na to da su kotači u kontaktu s podlogom.
- Po nepoznatom i nepreglednom terenu uvijek vozite krajnje oprezno. Radi sigurnosti izađite iz vozila i prethodno pogledajte prolaz preko terena.
- Pazite na prepreke, npr. stijene, rupe, panjeve i kolotragove.
- Izbjegavajte rubove na kojima se može odlomiti podloga.

**Pravila za vožnju kroz vodu na terenu (vozila s pogonom na sve kotače)**

- Pridržavajte se sigurnosnih uputa i općih napomena za terensku vožnju.
- Prije vožnje kroz vodu provjerite dubinu i svojstva vode. Voda smije biti duboka najviše 60 cm.
- Klimatizacijski sustav je isključen (→ Stranica 100).
- Pomoćno grijanje je isključeno (→ Stranica 105).
- Uključite pogon na svim kotačima (→ Stranica 129) a kod vozila s prijenosnim omjerom uključite LOW RANGE (→ Stranica 130).
- Područje promjene stupnjeva prijenosa ograničite na **1** ili **2**.
- Izbjegavajte visoke brojeve okretaja motora.
- Vozite polako i ravnomjerno te maksimalno brzinom hoda.
- Pazite na to da tijekom vožnje ne dođe do stvaranja valova.
- Nakon vožnje kroz vodu osušite kočnice kočenjem.

Nakon vožnje kroz vodu dublje od 50 cm kod svih tekućina vozila obvezno provjerite ima li naznaka prodiranja vode.

**Kontrolni popis nakon terenske vožnje**

Ako nakon terenske vožnje uočite oštećenja na vozilu, provjeru vozila odmah prepustite kvalificiranoj specijaliziranoj servisnoj radionici.

Terenska je vožnja za vozilo zahtjevnija od normalne cestovne vožnje. Provjerite vozilo nakon vožnje po neprohodnom terenu. Tako ćete pravodobno prepoznati oštećenja i smanjiti rizik od nesreće za sebe i ostale sudionike u prometu. Prije vožnje po javnim cestama temeljito očistite vozilo.

Nakon svake terenske vožnje ili vožnje na gradilištu te prije vožnje po javnim cestama pripazite na sljedeće točke:

- **Vozila s funkcijom Downhill Speed Regulation (DSR):** Isključite DSR (→ Stranica 130).
- **Vozila s pogonom na sve kotače:** Isključite pogon na svim kotačima (→ Stranica 129).
- Uključite ASR (→ Stranica 129).
- Očistite vanjsko osvjetljenje, osobito farove i stražnja svjetla i provjerite postoje li oštećenja.
- Očistite prednju i stražnju registarsku oznaku.
- Očistite stakla, prozore i vanjske retrovizore.
- Očistite stepenice, ulaze i rukohvate. Time se povećava sigurnost pri gaženju.
- Kotače i gume, kućište kotača i podvozje očistite vodenim mlazom. Na taj se način poboljšava prianjanje na podlogu, posebice na mokrim kolnicima.
- Provjerite jesu li u kotačima i gumama te kućištu kotača ukliještena strana tijela te ih uklonite. Ukliještena strana tijela mogu oštetiti kotače i gume ili mogu biti izbačena tijekom nastavka vožnje.
- Provjerite jesu li u podvozju ukliještene grane ili drugi dijelovi biljaka i uklonite ih.
- Očistite kočne diskove, kočne obloge i zglobne osovine, posebice nakon rada u pijesku, blatu, šljunku, vodi ili sličnim prljavštinama.
- Provjerite oštećenja na cijeloj grupi podstrukture, gumama, kotačima, karoseriji, kočnicama, upravljaču, podvozju i ispušnom sustavu.
- Provjerite pogonsku sigurnost radne kočnice, npr. provedite ispitivanje kočnica.
- Ako su nakon terenske vožnje uočene jake vibracije, ponovno provjerite postoje li strana tijela u kotačima i pogonskom sklopu. Uklonite strana tijela jer ona mogu prouzročiti neuravnoteženost, a time i vibracije. U slučaju oštećenja na kotačima i pogonskom sklopu odmah potražite ovlaštenu specijaliziranu servisnu radionicu.

**Vožnja u brdskom području**

Vozila s dizelskim motorom: Pogonska sigurnost dizelskog motora zajamčena je do visine od 2500 m iznad nadmorske visine. Ovu visinu smijete kratkotrajno prekoračiti, npr. tijekom proputovanja. Nemojte neprestano voziti na visinama

iznad 2500 m. U suprotnom možete oštetiti dizelski motor.

Tijekom vožnje u brdima obratite pozornost na to da se s povećanjem visine smanjuje snaga motora, a time i sposobnost kretanja s prikolicom na uzbrdici. Tijekom vožnje iznad 2500 m nadmorske visine, ECO funkcija za pokretanje više nije raspoloživa. Napomene o kočenju na dijelovima ceste s nizbrdicom možete pronaći u poglavlju Napomene o kočenju(→ Stranica 116).

## ECO funkcija za pokretanje/zaustavljanje

### Način funkcioniranja ECO funkcije za pokretanje/zaustavljanje

Ako su ispunjeni sljedeći uvjeti, motor se automatski isključuje:

- **Vozila s ručnim mjenjačem:** Zakočili ste vozilo, pri nižoj brzini ubacili ste u prazan hod N, a zatim otpustili papučicu spojke.
- **Vozila s automatskim mjenjačem:** Zaustavili ste vozilo u položaju mjenjača D ili N.
- Ispunjeni su svi uvjeti na strani vozila za automatsko zaustavljanje motora.

Na višenamjenskom se zaslonu u stanju mirovanja prikazuje simbol Ⓐ. Ako nisu ispunjeni svi uvjeti na strani vozila, na višenamjenskom se zaslonu prikazuje simbol Ⓐ.

Motor se ponovno automatski pokreće u sljedećim uvjetima:

- **Vozila s ručnim mjenjačem:** Pritisnuli ste papučicu spojke.
- **Vozila s ručnim mjenjačem:** Ubacili ste u stupanj prijenosa za vožnju unatrag R.
- **Vozila s automatskim mjenjačem:** U položaju mjenjača D i pri neaktivnoj funkciji HOLD otpustili ste papučicu kočnice.
- **Vozila s automatskim mjenjačem:** Izbacili ste mjenjač iz položaja P.
- **Vozila s automatskim mjenjačem:** Ubacili ste u položaj mjenjača D ili R.
- Pritisnuli ste papučicu gasa.
- Nužno je automatsko pokretanje motora na strani vozila.

Ako je motor isključen ECO funkcijom za pokretanje/zaustavljanje, a vi napustite vozilo, oglašava se zvučno upozorenje. Na višenamjenskom se zaslonu dodatno prikazuje poruka Vozilo je spremno za rad Prije napuštanja isklj. paljenje.

Ako ne isključite paljenje, ono se automatski isključuje nakon jedne minute.

### Isključivanje ili uključivanje ECO funkcije za pokretanje/zaustavljanje

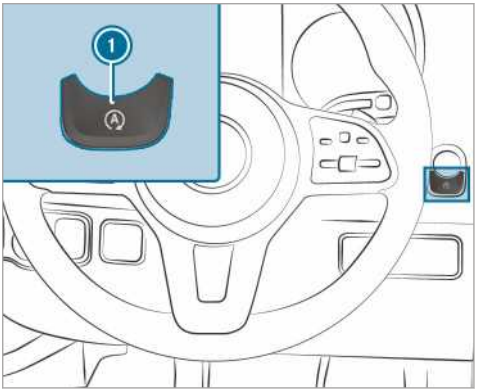


▶ Pritisnite tipku 1.
Pri isključivanju ili uključivanju ECO funkcije za pokretanje/zaustavljanje na kombiniranom instrumentu se pojavljuje prikaz.

ⓘ Dok je ECO funkcija za pokretanje/zaustavljanje isključena, na kombiniranom instrumentu se pojavljuje prikaz.

## Funkcija prikaza ECO

Prikaz ECO bilježi ponašanje tijekom vožnje od početka pa sve do završetka vožnje te podržava stil vožnje uz optimalnu potrošnju goriva.

Možete utjecati na potrošnju:

- Vozite promišljeno.
- Pridržavajte se preporuka promjene stupnja prijenosa.

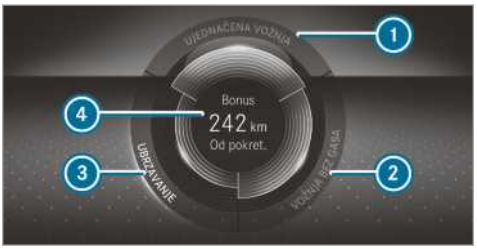


Oznaka segmenta jako svijetli, vanjski rub svijetli, a segment se ispunjava pri:

- 1 ravnomjernoj brzini

- (2) laganom usporavanju i kotrljanju
- (3) umjerenom ubrzavanju.

Oznaka segmenta je siva, vanjski rub ne svijetli, a segment se prazni pri:

- (1) oscilacijama brzine
- (2) jakom kočenju
- (3) sportskom ubrzavanju.

Vozili ste uz optimalnu potrošnju:

- Tri su segmenta istodobno potpuno ispunjena.
- Obrub sva tri segmenta svijetli.

Na sredini prikaza (4) prikazuje se dodatni doseg koji ste postigli svojim načinom vožnje s obzirom na vozača koji vozi vrlo sportskim stilom vožnje. Ovaj doseg ne odgovara fiksnoj uštedi potrošnje.

## Filtar dizelskih čestica

### Napomene o regeneraciji

**⚠ UPOZORENJE** Opasnost od trovanja ispušnim plinovima

Motori s unutrašnjim sagorijevanjem emitiraju otrovne ispušne plinove, kao npr. ugljični monoksid. Udisanje ovih ispušnih plinova uzrokuje trovanje.

▶ Motor nikad ne ostavljajte u zatvorenim prostorijama bez dostatne ventilacije.

**⚠ UPOZORENJE** Opasnost od požara na vrućim dijelovima ispušnog sustava

Ako zapaljivi materijali, kao npr. lišće, trava ili grane, dođu u dodir s ispušnim sustavom ili strujom ispušnih plinova, mogu se zapaliti.

▶ Vozilo parkirajte tako da nikakvi zapaljivi materijali ne dođu u dodir s vrućim dijelovima vozila.

▶ Ne parkirajte na suhim livadama ili požetim žitnim poljima.

Ako vozilo pretežno vozite na kratkim udaljenostima ili ga upotrebljavate s pomoćnim pogonom u stanju mirovanja, može doći do smetnji pri automatskom čišćenju filtra dizelskih čestica. Na taj se način filtar dizelskih čestica može preopteretiti i uzrokovati gubitak snage motora.

ⓘ Ako vaše vozilo raspolaže prikazom opterećenosti filtra čestica ili prikazom regeneracije, moguće ih je prikazati na višenamjenskom zaslonu. Prema potrebi putem prikaza regeneracije možete zatražiti regeneraciju filtra dizelskih čestica (→ Stranica 122).

ⓘ Redovitom regeneracijom filtra dizelskih čestica mogu se spriječiti smetnje, razrjeđivanje motornog ulja ili gubitak snage motora.

**! NAPOMENA** Štete uzrokovane vrućim ispušnim plinovima

Tijekom regeneracije iz krajnje cijevi za ispušne plinove izlaze vrlo vrući ispušni plinovi.

▶ Tijekom regeneracije održavajte minimalni razmak od 2 m od drugih predmeta, npr. parkiranih vozila.

### Pokretanje i prekidanje regeneracije

**Preduvjeti:**

- Ispunjeni su svi uvjeti sustava.
- Stanje opterećenosti filtra dizelskih čestica premašilo je 50 %.
- Vozilo se kreće.

ⓘ Ako vaše vozilo raspolaže prikazom opterećenosti filtra čestica ili prikazom regeneracije, moguće ih je prikazati na višenamjenskom zaslonu. Prema potrebi putem prikaza regeneracije možete zatražiti regeneraciju filtra dizelskih čestica (→ Stranica 122).

Komandno računalo:

↳ Servis ▸▸ Filtar za čestice

**! NAPOMENA** Štete uzrokovane vrućim ispušnim plinovima

Tijekom regeneracije iz krajnje cijevi za ispušne plinove izlaze vrlo vrući ispušni plinovi.

▶ Tijekom regeneracije održavajte minimalni razmak od 2 m od drugih predmeta, npr. parkiranih vozila.

Ako se vozilom koristite pri normalnim uvjetima rada, nije potrebo dodatno zatražiti regeneraciju.

▶ **Zahtjev za regeneracijom:** Odaberite U redu.
Prikazuje se poruka Ručna regeneracija zatražena.

Ovisno o vožnji i uvjetima okoline, može potrajati do 20 minuta do pokretanja regeneracije.

Kada se regeneracija pokrene, pojavit će se poruka Regeneration aktiv (Regeneracija aktivna). Regeneracija traje oko 15 minuta.

- Tijekom regeneracije, ako je moguće, vozite pri broju okretaja od najmanje 2000 o/min. Ciljanim povećanjem temperature potičete postupak slobodnog izgaranja u filtru dizelskih čestica.
- **Prekid regeneracije:** Isključite motor. Regeneracija se prekida. Ako regeneracija nije završena, možete je ponovno pokrenuti nakon pokretanja motora.

Ovisno o stanju opterećenosti filtra dizelskih čestica, regeneracija se automatski pokreće pri sljedećoj vožnji.

## Glavni prekidač

### Napomene o glavnom prekidaču akumulatora

**! NAPOMENA** Oštećenje električnog sustava

Ako izvučete ili odvojite glavni prekidač akumulatora, može doći do oštećenja električnog sustava.

- Uvjerite se da je paljenje isključeno i zatim pričekajte još najmanje 15 minuta prije izvlačenja ili odvajanja glavnog prekidača akumulatora. U protivnom postoji mogućnost oštećenja elemenata električnog sustava.

Glavnim prekidačem akumulatora možete isključiti napajanje svih trošila u vozilu. Time ćete spriječiti nekontrolirano pražnjenje akumulatora uslijed potrošnje struje uređaja u mirovanju.

Ako je vaše vozilo opremljeno dodatnim akumulatorom u prostoru motora ispod suvozačevog sjedala, morate odvojiti oba akumulatora. Tek je tada električni sustav bez struje.

ⓘ Struju u vozilu isključujte preko glavnog prekidača samo ako:

- vozilo dulje miruje
- je to zaista potrebno.

Nakon uključivanja opskrbe naponom morate iznova precizno namjestiti bočne prozore (→ Stranica 55) i električna klizna vrata (→ Stranica 50).

ⓘ Prekid opskrbnog napona bilježi se u digitalnom tahografu (DTCO) kao događaj u memoriji pogrešaka.

Obratite pozornost na zasebne upute za rad digitalnog tahografa.

### Uključivanje ili isključivanje opskrbe naponom

#### Isključivanje opskrbe naponom

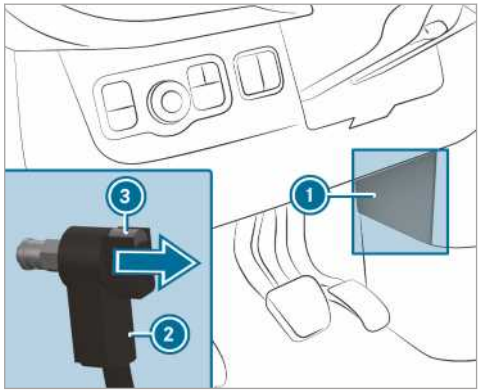


- Isključite paljenje i pričekajte najmanje 15 minuta.
- Skinite pokrov (1).
- Pritisnite gumb (3) i držite ga pritisnutim.
- Utikač (2) skinite sa svornjaka uzemljenja.
- Utikač (2) pomaknite u smjeru strelice toliko da ne može doći u kontakt sa svornjakom uzemljenja.
  Sva trošila akumulatora elektropokretača odvojena su od opskrbe naponom.

#### Uključivanje opskrbe naponom

- Utikač (2) pritišćite na svornjak uzemljenja dok se čujno ne uglavi i dok utikač (2) potpuno ne nalegne na svornjak uzemljenja.
  Sva trošila akumulatora elektropokretača ponovno su priključena na opskrbu naponom.
- Pričvrstite pokrov (1).

## Ručni mjenjač

### Upravljanje ručicom mjenjača

**!** **NAPOMENA** Oštećenje motora i mjenjača zbog prebacivanja u prenizak stupanj prijenosa

- Pri prebacivanju između stupnjeva prijenosa 5 i 6 pritisnite ručicu mjenjača udesno.
- Pri visokoj brzini nemojte prebacivati u niži stupanj prijenosa.

**!** **NAPOMENA** Oštećenje mjenjača zbog prebacivanja u stupanj prijenosa za vožnju unatrag R tijekom vožnje

- Ubacite u stupanj prijenosa za vožnju unatrag R samo ako je vozilo zaustavljeno.

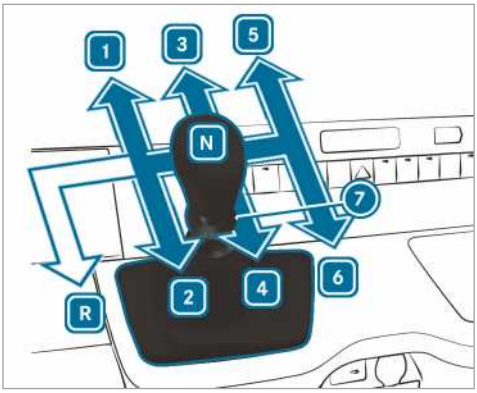


Vozila s pogonom na stražnjim kotačima

R stupanj prijenosa za vožnju unatrag

1 - 6 Stupnjevi prijenosa za vožnju prema naprijed

7 Potezni prsten stupnja prijenosa za vožnju unatrag

N prazan hod

- Pritisnite papučicu spojke i prebacite ručicu mjenjača u željeni položaj.

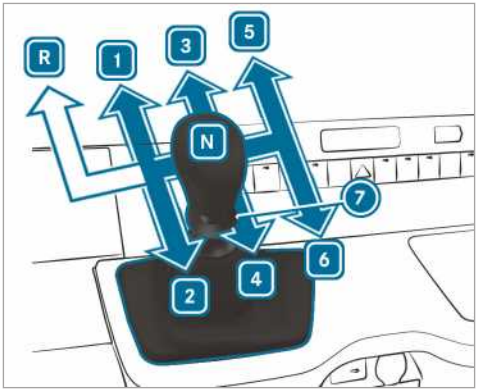


Vozila s pogonom na prednje kotače

R stupanj prijenosa za vožnju unatrag

1 - 6 Stupnjevi prijenosa za vožnju prema naprijed

7 Potezni prsten stupnja prijenosa za vožnju unatrag

N prazan hod

- Pritisnite papučicu spojke i prebacite ručicu mjenjača u željeni položaj.

### Preporuka promjene stupnja prijenosa

Preporuka promjene stupnja prijenosa daje napomene za način vožnje kojim se štedi gorivo.

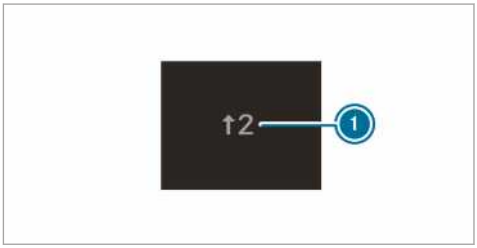


Ogledna slika

- Kada se na višenamjenskom zaslonu pojavi preporuka promjene stupnja prijenosa 1, ubacite u preporučeni stupanj prijenosa.

ⓘ U vozilima s ECO funkcijom za pokretanje/zaustavljanje dodatno se prikazuje preporuka promjene stupnja prijenosa za prebacivanje u prazan hod N.

## Automatski mjenjač

### Ručica automatskog mjenjača DIRECT SELECT

**Funkcija ručice mjenjača DIRECT SELECT**

**⚠ UPOZORENJE** Opasnost od nesreće- i ozljeda dok su djeca bez nadzora u vozilu

Ako djecu ostavite u vozilu bez nadzora, ona mogu:

- otvoriti vrata i time ugroziti druge osobe ili sudionike u prometu
- izići i nastradati u prometu
- aktivirati pojedinu opremu vozila što može dovesti do, primjerice, uklještenja.

Osim toga, djeca mogu pokrenuti vozilo tako da, primjerice:

- otpuste parkirnu kočnicu
- prebace automatski mjenjač iz parkirnog položaja P
- pokrenu motor.

▶ Nikada ne ostavljajte djecu i životinje u vozilu bez nadzora.

▶ Kada izlazite iz vozila, uvijek ponesite ključ i zaključajte vozilo.

▶ Ključ čuvajte na mjestu kojem djeca ne mogu pristupiti.

**⚠ UPOZORENJE** Opasnost od nesreće zbog nestručnog prebacivanja stupnjeva prijenosa

Ako je broj okretaja motora iznad broja okretaja u praznom hodu, a vi odaberete položaj mjenjača D ili R, vozilo može ubrzati s trzajima.

▶ Prilikom odabira položaja mjenjača D ili R uvijek snažno pritisnite papučicu kočnice i nemojte istodobno dodavati gas.

Ručicom mjenjača DIRECT SELECT mijenjate položaj mjenjača. Trenutačni položaj mjenjača prikazuje se na višenamjenskom zaslonu.

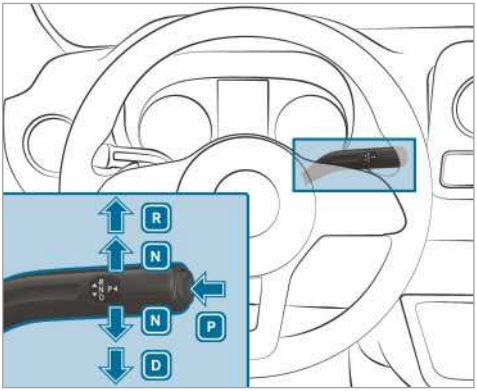


P parkirni položaj
R stupanj prijenosa za vožnju unatrag
N prazan hod
D položaj za vožnju

**Ubacivanje u stupanj prijenosa za vožnju unatrag R**

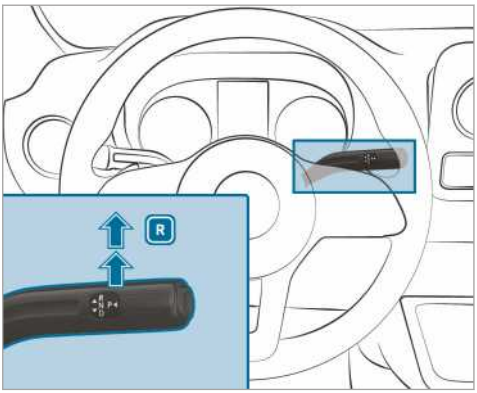


▶ Pritisnite papučicu kočnice, a ručicu mjenjača DIRECT SELECT pritisnite prema gore preko prvog otpornika.
Na višenamjenskom se zaslonu na prikazu položaja mjenjača prikazuje R.

**Ubacivanje u prazan hod N**

**⚠ UPOZORENJE** Opasnost od nesreće i ozljeda kod ubačenog neutralnog položaja

Ako vozilo zaustavljate u ubačenom neutralnom položaju N bez da aktivirate parkirnu kočnicu, vozilo se može otkotrljati.

Postoji opasnost od nesreće i ozljeda!

▶ Prije isključivanja vozila aktivirajte parkirnu kočnicu.

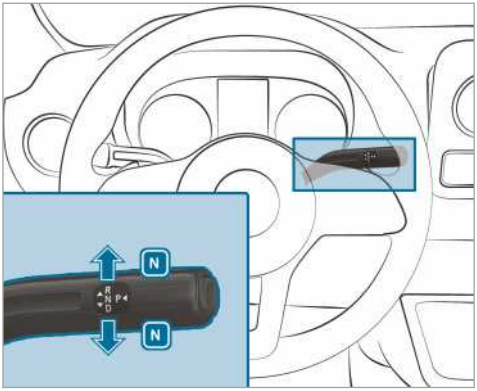


▶ Pritisnite papučicu kočnice, a ručicu mjenjača DIRECT SELECT pritisnite prema gore ili prema dolje do prvog otpornika.
Na višenamjenskom se zaslonu na prikazu položaja mjenjača prikazuje N.

Kada nakon toga otpustite papučicu kočnice, vozilo možete slobodno pomicati, npr. gurati ili odvući.

**Ako automatski mjenjač treba ostati u praznom hodu N i kada je paljenje isključeno:**

▶ Pokrenite vozilo.

▶ Pritisnite papučicu kočnice i ubacite u prazan hod N.

▶ Otpustite papučicu kočnice.

▶ Isključite paljenje.

ⓘ Ako potom napustite vozilo i ključ ostane u vozilu, automatski mjenjač i dalje ostaje u praznom hodu N.

**Ubacivanje u parkirni položaj P**

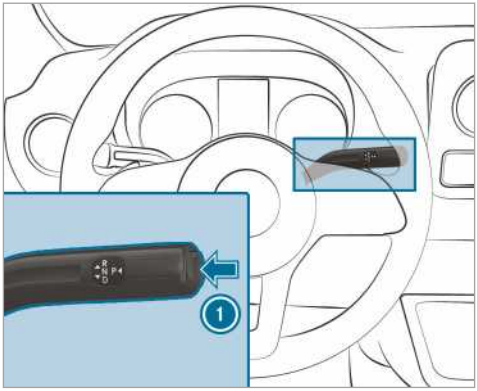


▶ Pritisnite tipku 1.
Na višenamjenskom se zaslonu na prikazu položaja mjenjača prikazuje P.

Ako je ispunjen jedan od sljedećih uvjeta, automatski će se ubaciti u parkirni položaj P:

- Motor isključujete dok je mjenjač u položaju D ili R.
- Otvarate vozačeva vrata dok vozilo miruje ili pri vrlo maloj brzini u položaju mjenjača D ili R.
- Otvarate bravu sigurnosnog pojasa dok vozilo miruje ili pri vrlo maloj brzini vožnje.
- Napuštate sjedalo dok vozilo miruje ili pri vrlo maloj brzini vožnje.

**Ubacivanje u položaj za vožnju D**

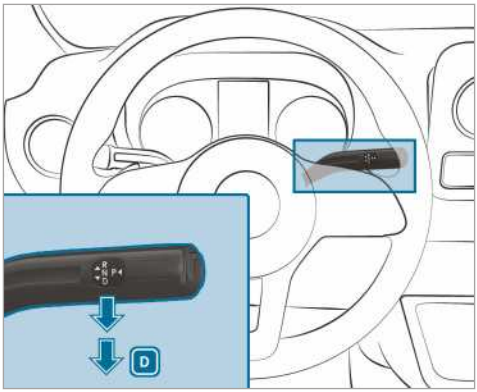

▶ Pritisnite papučicu kočnice, a ručicu mjenjača DIRECT SELECT pritisnite prema dolje preko prvog otpornika.
Na višenamjenskom se zaslonu na prikazu položaja mjenjača prikazuje D.

Automatski mjenjač automatski prebacuje stupnjeve prijenosa u položaju mjenjača D. To ovisi o sljedećim čimbenicima:

- položaju papučice gasa
- brzini vožnje.

## Ograničavanje područja promjene stupnjeva prijenosa

**Preduvjeti:**

- Ubačen je položaj mjenjača D (→ Stranica 126).

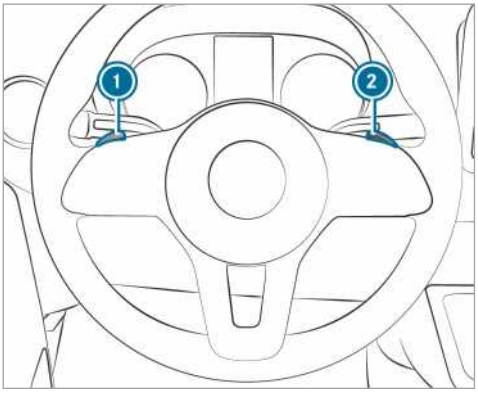


▶ **Ograničavanje područja promjene stupnjeva prijenosa:** Kratko povucite ručicu za promjenu stupnjeva prijenosa na upravljaču 1.
Ovisno o trenutačnom stupnju prijenosa, automatski se mjenjač zatim prebacuje u sljedeći niži stupanj prijenosa. Istodobno se ograničava područje promjene stupnjeva prijenosa.

Na višenamjenskom zaslonu prikazuje se namješteno područje promjene stupnjeva prijenosa. Automatski mjenjač prebacuje samo u odgovarajući stupanj prijenosa.

▶ Povucite i držite ručicu za promjenu stupnjeva prijenosa na upravljaču 1.
Automatski se mjenjač prebacuje u ono područje promjene stupnjeva prijenosa iz kojeg vozilo može na najbolji način ubrzati ili usporiti. Automatski se mjenjač stoga prebacuje natrag za jedan stupanj ili za više stupnjeva prijenosa i ograničava područje promjene stupnjeva prijenosa.

Na višenamjenskom zaslonu prikazuje se namješteno područje promjene stupnjeva prijenosa. Automatski mjenjač prebacuje samo u odgovarajući stupanj prijenosa.

ⓘ Ako pri previsokoj brzini povučete ručicu za promjenu stupnjeva prijenosa na upravljaču 1, automatski mjenjač ne prebacuje u niži stupanj prijenosa.
Ako je područje promjene stupnjeva prijenosa ograničeno i postignut je najveći broj okretaja motora za to područje promjene stupnjeva prijenosa, automatski mjenjač ne prebacuje u viši stupanj prijenosa.

▶ **Proširivanje područja promjene stupnjeva prijenosa:** Kratko povucite ručicu za promjenu stupnjeva prijenosa na upravljaču 2.
Ovisno o trenutačnom stupnju prijenosa, automatski se mjenjač zatim prebacuje u sljedeći viši stupanj prijenosa. Time se istodobno proširuje područje promjene stupnjeva prijenosa.

Na višenamjenskom zaslonu prikazuje se namješteno područje promjene stupnjeva prijenosa. Automatski mjenjač prebacuje samo u odgovarajući stupanj prijenosa.

▶ **Omogućivanje područja promjene stupnjeva prijenosa:** Povucite i držite ručicu za promjenu stupnjeva prijenosa na upravljaču 2.
Ovisno o trenutačnom stupnju prijenosa, automatski mjenjač prebacuje za jedan stupanj ili više stupnjeva prijenosa. Istodobno se ukida ograničenje područja promjene stupnjeva prijenosa i na višenamjenskom se zaslonu prikazuje položaj mjenjača D.

▶ **Omogućivanje područja promjene stupnjeva prijenosa:** Povucite i držite ručicu za promjenu stupnjeva prijenosa na upravljaču 2.

ili

▶ Ponovno ubacite mjenjač u položaj D (→ Stranica 126).
Ovisno o trenutačnom stupnju prijenosa, automatski mjenjač prebacuje za jedan stupanj ili više stupnjeva prijenosa. Istodobno se ukida ograničenje područja promjene stupnjeva prijenosa i na višenamjenskom se zaslonu prikazuje položaj mjenjača D.

Situacije u vožnji u području promjene stupnjeva prijenosa

3 Upotrebljavajte učinak kočenja motora.

2 Učinak kočenja motora upotrebljavajte tijekom vožnje po nizbrdici, na strmim brdskim prijevojima, u brdima, kao i u otežanim pogonskim uvjetima.

1 Učinak kočenja motora upotrebljavajte na ekstremnim nizbrdicama i dugim brdskim prijevojima.

### Upotreba funkcije kick-down

- **Maksimalno ubrzavanje:** Pritisnite papučicu gasa preko točke pritiska.
- Kada je postignuta željena brzina, dodajte manje gasa.

### Mehaničko podizanje parkirne blokade (vozila s pogonom na prednje kotače)

ⓘ **Vozila s automatskim mjenjačem i pogonom na prednje kotače:** U slučaju smetnje automatski se mjenjač može blokirati u položaju P. U tom slučaju parkirnu blokadu možete mehanički poništiti, npr. radi vuče vozila (→ Stranica 300).

ⓘ Mehaničko podizanje parkirne blokade moguće je samo za vozila s automatskim mjenjačem s pogonom na prednje kotače.

Preduvjeti:

- Potreban vam je polužni mehanizam za otključavanje iz putnog alata (→ Stranica 306).

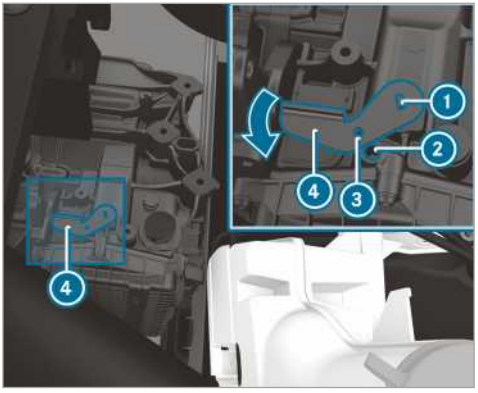


- Povucite parkirnu kočnicu.
- Otvorite poklopac motora (→ Stranica 276).
- Namjestite polužni mehanizam za otključavanje 4 na mjenjaču 1 i okrenite ga u smjeru strelice.
- Provucite odgovarajući alat, npr. odvijač, kroz provrt na polužnom mehanizmu za otključavanje 3 i na mjenjaču 2.
  Polužni mehanizam za otključavanje 4 je osiguran u položaju. Parkirna je blokada podignuta.

  Tako dugo dok je polužni mehanizam za otključavanje 4 nataknut na mjenjaču, on se ne može ubaciti u položaj P.
- Obratite pozornost na napomene za vuču (→ Stranica 300) .

ⓘ Kad se polužni mehanizam za otključavanje ukloni 4, mjenjač se automatski ponovno ubacuje u položaj P.

## Pogon na svim kotačima

### Napomene za pogon na sva četiri kotača

Pogon na sva četiri kotača jamči stalni pogon sva četiri kotača i zajedno sa sustavom ESP® poboljšava trakciju vozila.

Trakcija pogona na sva četiri kotača regulira se i s pomoću kočnog sustava. Stoga se u slučaju ekstremne terenske vožnje kočni sustav može pregrijati. U tom slučaju dodajte manje gasa ili se zaustavite kako bi se kočni sustav ohladio.

Ako pogonski kotač proklizava zbog premalog prianjanja na kolnik:

- Pri pokretanju upotrijebite pomoć u sklopu regulacije trakcije koja je integrirana u sustav ESP®. Pritisnite papučicu gasa onoliko koliko je potrebno.
- Tijekom vožnje lagano podižite nogu s papučice gasa.

U zimskim uvjetima na cesti upotrebljavajte zimske gume (gume M+S), ako je potrebno i lance za snijeg (→ Stranica 309). Samo na taj način postižete maksimalan učinak pogona na sva četiri kotača.

Pri vožnji po nizbrdici na terenu upotrebljavajte funkciju DSR (Downhill Speed Regulation) (→ Stranica 130).

Pogon na sva četiri kotača ne može smanjiti opasnost od nesreće u slučaju neprilagođene ili neoprezne vožnje niti može ukinuti zakone fizike. Pogon na sva četiri kotača ne može uzeti u obzir uvjete na cesti i atmosferske uvjete, kao ni situa-

ciju u prometu. Pogon na sva četiri kotača samo je pomoćno sredstvo. Vi ste odgovorni za sigurnosni razmak, brzinu, pravodobno kočenje i za zadržavanje voznog traka.

**NAPOMENA** Opasnost od oštećenja pogonskog sklopa i kočnog sustava

Ako vozilo s pogonom na sva četiri kotača pokrenete na jednoosovinskom ispitnom stolu, možete oštetiti pogonski sklop ili kočni sustav.

- Funkciju i učinak provjeravajte samo na dvoosovinskom ispitnom stolu.
- Prije postavljanja vozila na takav stol potražite informacije u specijaliziranoj ovlaštenoj servisnoj radionici.

**NAPOMENA** Opasnost od oštećenja razdjelnog prijenosnika

Ako vozilo želite odvući s podignutom osovinom, može se oštetiti razdjelni prijenosnik. Takva oštećenja nisu pokrivena odgovornošću za materijalne nedostatke tvrtke Mercedes-Benz.

- Vozilo nikada ne vucite s podignutom osovinom.
- Vozilo vucite samo kada su svi kotači na podu ili su potpuno podignuti.
- Pridržavajte se uputa o vuči vozila kada se svi kotači u potpunosti nalaze na podu.

## Uključivanje pogona na sva četiri kotača

**Uvjeti uključivanja**

Pogon na sva svim kotačima možete uključiti ili isključiti samo u sljedećim slučajevima:

- ako motor radi
- ako ne vozite brže od oko 10 km/h
- ako vozilo nije u zavoju.

Ako se pogon na svim kotačima ne može uključiti kada se vozilo kotrlja, potrebno je učiniti sljedeće:

- **Vozila s ručnim mjenjačem:** Pritisnite papučicu spojke.
- **Vozila s automatskim mjenjačem:** Ručicu automatskog mjenjača nakratko prebacite u položaj N.

Pogon na svim kotačima ne može se uključiti u zaustavljenom vozilu. Ručicu automatskog mjenjača pomaknite iz položaja N u položaj D ili R i vratite je natrag.

## Uključivanje/isključivanje pogona na sva četiri kotača

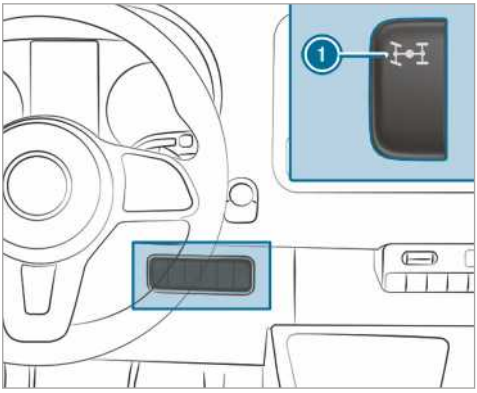


- **Uključivanje/isključivanje:** Pritisnite gornji dio prekidača 1.
  Uključit će se upozoravajuća svjetla i na zaslonu s instrumentima. ESP® i ASR isključeni su tijekom promjene stupnjeva prijenosa. Nakon završetka promjene stupnjeva prijenosa isključit će se upozoravajuća svjetla i na zaslonu s instrumentima, a sustavi ESP® i ASR ponovno će se uključiti.

Ako je uključen prijenosni omjer LOW RANGE, isključivanje pogona na sva četiri kotača nije moguće.

## Prijenosni omjer LOW RANGE

Prijenosni omjer LOW RANGE pomaže vam pri vožnjama na nepreglednim podlogama. Ako uključite LOW RANGE, dolazi do prilagodbe razvoja snage motora i načina rada automatskog mjenjača. U usporedbi s voznim položajem na cesti, prijenosni omjer s motora na kotače smanjuje se za oko 40 %. Time se pogonski moment primjereno povećava.

**Uvjeti uključivanja**

LOW RANGE možete uključiti ili isključiti samo u sljedećim situacijama:

- Motor radi.

- Vozilo je u stanju mirovanja.
- Pritisnuli ste papučicu kočnice.
- Ručni je mjenjač u položaju praznog hoda.
- Ručica automatskog mjenjača je u položaju P ili N.
- Uključen je pogon na sva četiri kotača.

### Uključivanje/isključivanje prijenosnog omjera LOW RANGE

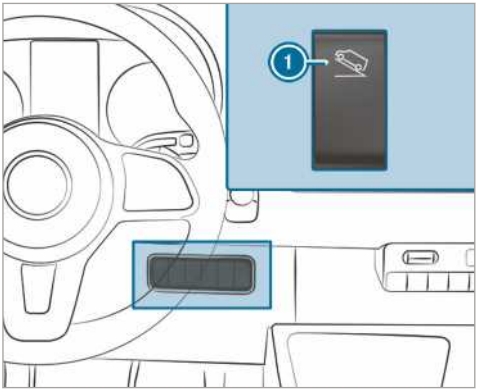


1 Uključivanje i isključivanje prijenosnog omjera LOW RANGE

▶ **Uključivanje i isključivanje:** Pritisnite gornji dio prekidača 1.
Kontrolno svjetlo LOW RANGE na zaslonu s instrumentima treperi sve dok traje postupak promjene stupnjeva prijenosa.

- Nakon završetka promjene stupnjeva prijenosa i kada je LOW RANGE uključen, svijetli kontrolno svjetlo LOW RANGE.
- Nakon završetka promjene stupnjeva prijenosa i kada je LOW RANGE isključen, isključuje se kontrolno svjetlo LOW RANGE.

Sve dok kontrolno svjetlo LOW RANGE treperi, možete prekinuti postupak promjene stupnjeva prijenosa tako da ponovno pritisnete tipku 1. Ako postupak promjene stupnjeva prijenosa nije prihvaćen, kontrolno svjetlo LOW RANGE kratko zatreperi 3 puta. Jedan od uvjeta uključivanja nije ispunjen.

## DSR (Downhill Speed Regulation)

### Napomene o sustavu DSR

DSR ne može smanjiti opasnost od nesreće u slučaju neprilagođene ili nepažljive vožnje niti može ukinuti zakone fizike. DSR ne može uzeti u obzir uvjete na cesti i vremenske uvjete, kao ni situaciju u prometu. DSR je samo pomoćno sredstvo. Vi ste odgovorni za sigurnosni razmak, brzinu i pravodobno kočenje.

DSR pomaže u svim položajima mjenjača pri vožnjama po nizbrdici, npr. na terenu ili na gradilištima. Ciljanim aktiviranjem kočnice DSR vam pomaže održati prethodno namještenu brzinu na nizbrdici. Održavanje brzine ovisi o stanju kolnika i nizbrdici, stoga nije zajamčeno u svim situacijama. Odaberite brzinu prilagođenu uvjetima okoline te prema potrebi dodatno kočite i sami.

Brzinu između 4 km/h i 18 km/h možete namjestiti s pomoću papučice kočnice i papučice gasa ili prekidačem na upravljaču.

- Ako je vozilo zaustavljeno ili je trenutačna brzina manja od 4 km/h, kao brzina namješta se 4 km/h.
- Ako na terenu vozite brže od 18 km/h, DSR se prebacuje u način rada pripravnosti. Funkcija DSR ostaje uključena, ali ne usporava automatski.
- Ako nizbrdo vozite sporije od 18 km/h, DSR ponovno regulira na prethodno namještenu brzinu.
- Ako vozite brže od 45 km/h, DSR se automatski isključuje.

### Uključivanje i isključivanje funkcije DSR

#### Uključivanje funkcije DSR

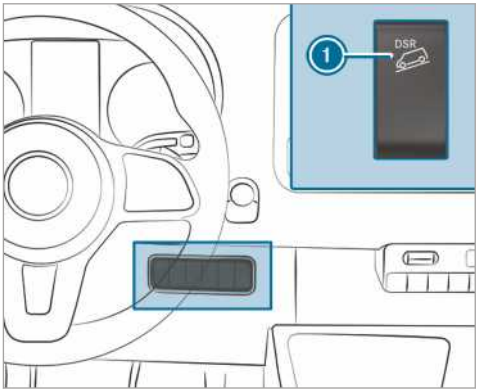


DSR možete uključiti dok je vozilo u mirovanju ili tijekom vožnje.

▶ Vozilom ubrzajte ili usporite do željene brzine između 4 km/h i 18 km/h.

▶ Pritisnite gornji dio prekidača (1).
▶ Otpustite papučicu kočnice ili gasa.
Spremljena je trenutačna brzina. Dok je vozilo u stanju mirovanja, pohranjuje se brzina od 4 km/h. DSR održava pohranjenu brzinu na nizbrdici i koči automatski.

**Namještanje brzine**

Tijekom pokretanja, ubrzavanja ili kočenja s uključenom funkcijom DSR nakon otpuštanja papučice kočnice ili gasa sprema se trenutačna brzina. To se događa samo ako ne vozite brže od 18 km/h.

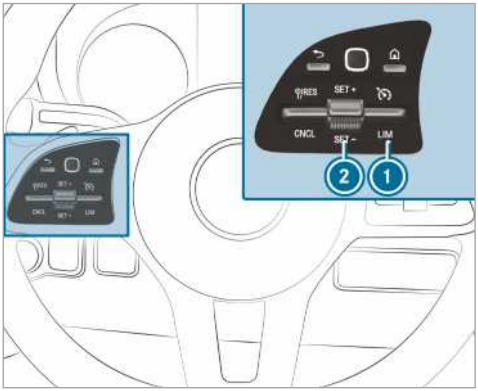


▶ Prekidač (2) pritisnite prema gore / prema dolje i držite ga pritisnutim.
Spremljena brzina povećava se ili smanjuje u koracima po 1 km/h.

**Isključivanje funkcije DSR**

▶ Pritisnite gornji dio prekidača (1).

ili

▶ Ubrzajte i vozite brže od 45 km/h.

U sljedećim se slučajevima sustav DSR automatski isključuje:

- Vozite brže od 45 km/h.
- Sustav ESP® ili ABS imaju smetnju.

## Elektronička regulacija visine podvozja

### Funkcija elektroničke regulacije visine podvozja

**⚠ UPOZORENJE** Opasnost od uklještenja zbog vozila koje se spušta

Prilikom spuštanja vozila može doći do uklještenja dijelova tijela osoba koje se nalaze između karoserije i guma ili ispod vozila.

▶ Pobrinite se da se pri spuštanju vozila nitko ne nalazi u neposrednoj blizini blatobranskog luka iznad kotača ili ispod vozila.

**⚠ UPOZORENJE** Opasnost od ozljeda zbog prevrtanja dizalice za vozilo

Ako zaustavite vozilo sa zračnim ovjesom, zračni ovjes može ostati aktiviran do sat vremena iako je paljenje isključeno. Ako vozilo zatim podignete s pomoću dizalice za vozilo, zračni ovjes pokušava izjednačiti visinu podvozja.

Dizalica za vozilo može se prevrnuti.

▶ Prije podizanja vozila na daljinskom upravljaču za zračnu oprugu pritisnite tipku Service.
To sprječava automatsku naknadnu regulaciju visine podvozja i ručno podizanje ili spuštanje.

**⚠ UPOZORENJE** Opasnost od nesreće zbog spuštenog ili povišenog okvira šasije

Ako vozite sa spuštenim ili podignutim podvozjem vozila, to može izrazito negativno utjecati na kočenje i vozne karakteristike. Osim toga, pri podignutom okviru šasije možete prekoračiti dopuštenu visinu vozila.

▶ Prije pokretanja namjestite visinu podvozja.

**⚠ UPOZORENJE** Opasnost od nesreće prilikom smetnje u sustavu ENR

Ako je ENR u kvaru, visina podvozja može biti prevelika, premala ili asimetrična.

Može doći do znatne promjene ponašanja vozila tijekom vožnje i upravljanja.

▶ Oprezno vozite i prilagodite način vožnje promijenjenom ponašanju vozila.
▶ Zaustavite vozilo uzimajući u obzir situaciju u prometu.
▶ Obavijestite ovlaštenu specijaliziranu servisnu radionicu.

**! NAPOMENA** Opasnost od oštećenja šasije zbog spuštene visine podvozja

Ako u sustavu ENR postoji kvar ili ENR tijekom vožnje naknadno regulira, visina podvozja može biti spuštena.

▶ Obratite pozornost na uvjete na cesti i dovoljan razmak od tla.

▶ Vozite oprezno.

Visina podvozja ovisi o opterećenosti vozila i raspodjeli tereta. U vozilima koja na stražnjoj osovini imaju zračne opruge ENR automatski izjednačava visinu stražnje osovine. Na taj način vozilo neovisno o svojoj opterećenosti uvijek ostaje na normalnoj razini vožnje. Vozna dinamika ostaje zadržana bez ograničenja. Razlika u visini obje strane vozila pritom može iznositi maksimalno 1 cm .

ENR ne ovisi o radu motora, a radi samo ako je uključeno paljenje. Kompresor sustava ENR proizvodi zvukove za vrijeme rada.

ⓘ Ako kompresor stalno radi ili se pokreće više puta tijekom jedne minute, postoji smetnja u sustavu ENR.

U skladu s opremom vozila ENR se prebacuje s ručnog načina rada na automatski, što ovisi o brzini ili o položaju parkirne kočnice.

Ako se ENR prebacuje ovisno o brzini, automatski se aktivira ručni način rada dok je vozilo zaustavljeno. Visinu podvozja možete ponovno podignuti ili spustiti. Ako nakon toga vozite brže od 10 km/h, ručni se način rada automatski deaktivira, a automatika namješta razinu vožnje.

Ako se ENR prebacuje ovisno o položaju parkirne kočnice, automatski se aktivira ručni način rada dok je povučena parkirna kočnica. Visinu podvozja možete ponovno podignuti ili spustiti radi utovara ili istovara. Ako otpustite parkirnu kočnicu, ručni se način rada automatski deaktivira, a automatika namješta razinu vožnje.

Radi izvođenja radova na vozilu ili radi zamjene kotača možete isključiti ENR (→ Stranica 132).

Ako postoji smetnja u sustavu ENR odnosno ako je visina podvozja prevelika ili premala, oglasit će se zvučni signal.

Može doći do jasne promjene ponašanja vozila tijekom vožnje i upravljanja. ENR što je moguće brže regulira visinu podvozja na normalnu visinu. Oprezno vozite dalje dok se ne isključi zvučni signal. Tek je tada vozilo na normalnoj visini podvozja.

Automatika i ENR ponovno se uključuju ovisno o odabranoj opciji kako bi se ponovno uspostavila razina vožnje:

- otpuštanjem parkirne kočnice
- nakon što se postigne brzina veća od 10 km/h.

Ako postoji opasnost od prekomjernog zagrijavanja kompresora za ENR, npr. uslijed brzog ponavljanog podizanja ili spuštanja, ENR se isključuje (zaštita od prekomjernog aktiviranja centralne brave i podizača prozora). Visinu podvozja možete ponovno podignuti ili spustiti nakon otprilike jedne minute.

## Podizanje i spuštanje visine podvozja

### S pomoću daljinskog upravljača

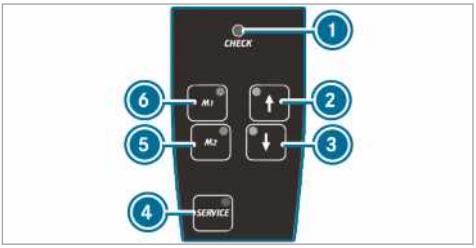


ENR se kontrolira redovito pri uključivanju i tijekom rada. Kontrolno svjetlo ① na daljinskom upravljaču uključuje se na približno 1 sekundu ako s pomoću tipke ④ uključite paljenje ili ENR.

Sustav ima smetnju u slučaju sljedećeg ponašanja kontrolnog svjetla: ①

- Kontrolno svjetlo ne uključuje se ako uključite paljenje ili sustav ENR.

  ili

- Kontrolno svjetlo nakon toga ne isključuje se jednu sekundu.

  ili

- Kontrolno svjetlo tada se ponovno uključuje ili treperi.

Iz daljinskog upravljača dodatno će se oglasiti i zvučno upozorenje u trajanju od oko 30 sekundi. Prepoznati kvar prikazuje se s pomoću kontrolnih svjetala (signaliziranje šifri kvarova).

▶ Zaustavite vozilo i ostavite uključeno paljenje.

▶ **Podizanje ili spuštanje visine podvozja:** Tipku ② ili ③ držite pritisnutom dok visina podvozja ne dosegne željenu visinu. Kontrolno svjetlo tipke ② ili ③ treperi dok je u tijeku promjena visine podvozja. Kada se namjesti visina podvozja, svijetli kontrolno svjetlo tipke ② ili ③.

- **Automatsko spuštanje:** Kratko pritisnite tipku (3).
  ENR automatski spušta vozilo prema dolje do najnižeg položaja.

  Kontrolno svjetlo tipke (3) treperi dok je u tijeku promjena visine podvozja. Kada se namjesti visina podvozja, svijetli kontrolno svjetlo tipke (3).
- Za zaustavljanje kretanja kratko pritisnite tipku (2).
- **Podizanje ili spuštanje na razinu vožnje:** Nakratko pritisnite tipku (2) ili (3).
  ENR automatski podiže ili spušta vozilo na razinu vožnje.

  Kontrolno svjetlo tipke (2) ili (3) treperi dok je u tijeku promjena visine podvozja. Kada se namjesti visina podvozja, svijetli kontrolno svjetlo tipke (2) ili (3).
- Za zaustavljanje kretanja nakratko pritisnite drugu tipku.
- **Spremanje namještene visine podvozja:** Namjestite željenu visinu podvozja.
- Pritišćite tipku (5) ili (6) dok se ne oglasi zvučni signal.
  Namještena visina podvozja spremljena je na odgovarajućoj tipki (5) ili (6).
- **Pozivanje spremljene visine podvozja:** Nakratko pritisnite tipku (5) ili (6).
  ENR automatski podiže ili spušta vozilo na spremljenu visinu podvozja.

  Kontrolno svjetlo tipke (5) ili (6) treperi dok je u tijeku promjena visine podvozja. Kada se namjesti visina podvozja, svijetli kontrolno svjetlo tipke (5) ili (6).
- Za zaustavljanje kretanja nakratko pritisnite tipku (2) ili (3).
- **Uključivanje automatike:** Vozite brže od 10 km/h ili otpustite parkirnu kočnicu.
  ENR automatski regulira visinu podvozja.
- Za zaustavljanje kretanja nakratko pritisnite tipku (2) ili (3).

**Isključivanje i uključivanje sustava ENR**

- **Isključivanje sustava ENR:** Pritisnite tipku (4).
  U tipki (4) svijetli kontrolno svjetlo.
- **Ponovno uključivanje sustava ENR:** Ponovno pritisnite tipku (4).
  Isključuje se kontrolno svjetlo na tipki (4).

**Tipkom na upravljačkoj ploči**

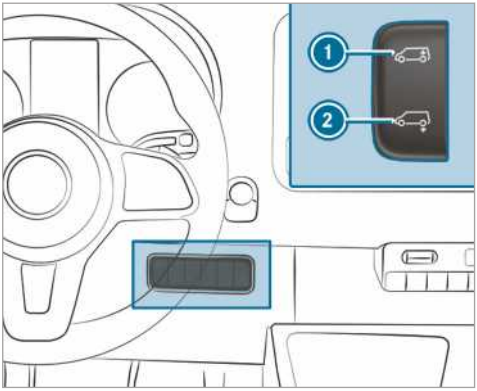


- Zaustavite vozilo i ostavite uključeno paljenje.
- **Automatsko spuštanje:** Nakratko pritisnite donji dio prekidača (2).
  ENR automatski spušta vozilo prema dolje.
- Za zaustavljanje kretanja kratko pritisnite prekidač (1).
- **Podizanje na razinu vožnje:** Kratko pritisnite gornji dio prekidača (1).
  ENR automatski podiže vozilo na razinu vožnje.
- Za zaustavljanje kretanja kratko pritisnite prekidač (2).
- **Uključivanje automatike:** Vozite brže od 10 km/h ili otpustite parkirnu kočnicu.
  ENR automatski regulira visinu podvozja.

## Punjenje sustava u slučaju nužde

Samo za vozila s ventilima za ENR punjenje u nuždi. Ako je ENR u kvaru i vozilo stoji ukoso, vozilo možete podignuti ili spustiti preko sigurnosnih ventila (ventila gume) s pomoću vanjskog izvora komprimiranog zraka. Tako se s isključenim sustavom ENR možete pažljivo odvesti do sljedeće ovlaštene specijalizirane servisne radionice i tamo ukloniti smetnju.

**! NAPOMENA** Oštećenje zbog previsokog tlaka!

Ako je tlak u rebrastim manžetama previsok, mogu se oštetiti sustav za dovođenje zraka ili rebraste manžete.

- Ne prekoračujte maksimalni dopušteni radni tlak od 600 kPa (6 bara, 87 psi).

- Povucite parkirnu kočnicu.
- **Vozila s automatskim mjenjačem:** Prebacite mjenjač u položaj P.
- Isključite ENR (→ Stranica 132).
- Isključite motor i otvorite poklopac motora (→ Stranica 276).
- Odvijte kapicu ventila s odgovarajućeg ventila.
- Priključite vanjski izvor komprimiranog zraka.
- Punjenjem ili ispuštanjem komprimiranog zraka toliko dugo podižite ili spuštajte visinu podvozja vozila dok ne dosegnete razinu vožnje i dok vozilo ne stoji vodoravno. Pritom imajte na umu da je maksimalni dopušteni radni tlak 600 kPa (6 bara, 87 psi).
- Odvojite vanjski izvor komprimiranog zraka.
- Čvrsto zavrnite kapice ventila na ventile.
- Zatvorite poklopac motora (→ Stranica 276).
- Pažljivo se odvezite do sljedeće ovlaštene specijalizirane servisne radionice.

### Problemi s elektroničkom regulacijom visine podvozja

| Problem | Mogući uzroci/posljedice i ▶ rješenja |
|---|---|
| Visinu podvozja u mirovanju ne možete podignuti ili spustiti. | Postoji opasnost od prekomjernog zagrijavanja kompresora. Nakon ponovljenog podizanja i spuštanja vozila zaštita od prekomjernog aktiviranja centralne brave i podizača prozora deaktivira sustav ENR.<br>▶ Nakon oko 1 minute ponovno pokušajte ručno namjestiti visinu podvozja. |
| | ENR je isključen zbog podnapona. Postoji mogućnost da se akumulator neće puniti.<br>Stabilnost na cesti i udobnost vožnje mogu se pogoršati.<br>▶ Pokrenite motor.<br>▶ Potražite ovlaštenu specijaliziranu servisnu radionicu što je moguće prije. |

## Ulijevanje goriva

### Punjenje vozila gorivom

**⚠ UPOZORENJE** Opasnost od požara i eksplozije prouzročenih gorivom

Goriva su lako zapaljiva.

- Obavezno izbjegavajte vatru, otvorene izvore svjetlosti, pušenje i nastanak iskri.
- Prije i tijekom ulijevanja goriva isključite motor te pomoćno grijanje ako postoji.

**⚠ UPOZORENJE** Opasnost od ozljeda prouzročenih gorivom

Goriva su otrovna i štetna za zdravlje.

- Obavezno izbjegavajte kontakt goriva s kožom, očima ili odjećom te izbjegavajte gutanje.
- Ne udišite pare goriva.
- Djecu uvijek držite podalje od goriva.
- Vrata i prozore držite zatvorenima tijekom punjenja vozila gorivom.

Ako vi ili druge osobe dođete u kontakt sa gorivom, pridržavajte se sljedećih točaka:

- Odmah isperite gorivo s kože s pomoću vode i sapuna.
- Ako gorivo dođe u kontakt s očima, odmah ih temeljito isperite čistom vodom. Odmah potražite liječničku pomoć.
- Ako dođe do gutanja goriva, odmah potražite liječničku pomoć. Ne izazivajte povraćanje.
- Odmah zamijenite odjeću koja je namočena gorivom.

**UPOZORENJE** Opasnost od požara i eksplozije zbog elektrostatičkog punjenja

Elektrostatičko punjenje može dovesti do nastanka iskri i zapaliti pare goriva.

- Prije otvaranja poklopca spremnika goriva ili diranja sapnice za gorivo dotaknite metalnu karoseriju vozila.
  Tako se smanjuje eventualno elektrostatičko punjenje.
- Tijekom točenja goriva nemojte ponovno ulaziti u vozilo.
  Mogli biste ponovno dobiti elektrostatički naboj.

**UPOZORENJE** Opasnost od požara prouzročena mješavinom goriva

Vozila s dizelskim motorom

Ako dizelsko gorivo miješate s benzinom, točka plamišta mješavine goriva niža je nego kod čistog dizelskog goriva.

Ako motor radi, može doći do neprimjećenog prezagrijavanja komponenti ispušnog sustava.

- Nikada ne ulijevajte benzin.
- Dizelskom gorivu nikada nemojte dodati benzin.

**NAPOMENA** U vozila s dizelskim motorom nikada ne ulijevajte benzin.

Ako ste slučajno ulili pogrešno gorivo:

- Nemojte uključiti paljenje. U protivnom gorivo može ući u sustav dovoda goriva.

  Već male količine pogrešnog goriva mogu dovesti do oštećenja sustava dovoda goriva i motora. Troškovi popravka su visoki.

- Obavijestite ovlaštenu specijaliziranu servisnu radionicu.
- Potpuno ispraznite spremnik goriva te vodove goriva.

**NAPOMENA** Oštećenje sustava dovoda goriva zbog prepunjenih spremnika goriva

- Spremnik goriva punite sve dok se sapnica za gorivo ne isključi.

**NAPOMENA** Prskanje goriva pri uklanjanju sapnice za gorivo

- Spremnik goriva punite sve dok se sapnica za gorivo ne isključi.

**NAPOMENA** Oštećenje zbog goriva na lakiranim površinama

- Nemojte proliti gorivo na lakiranu površinu.

**NAPOMENA O OKOLIŠU** Onečišćenje okoliša zbog nestručnog rukovanja gorivom

Nestručno rukovanje gorivom može biti opasno za ljude i okoliš.

- Goriva nemojte odlagati u kanalizaciju, površinske vode, u podzemne vode ili tlo.

**Preduvjeti:**

- Vozilo je otključano.
- Dodatno grijanje je isključeno.
- Lijeva prednja bočna vrata su otvorena.

ⓘ Tijekom ulijevanja goriva nemojte ponovno ulaziti u vozilo. Mogli biste ponovno dobiti elektrostatički naboj.

Obratite pozornost na napomene o pogonskim sredstvima (→ Stranica 344).

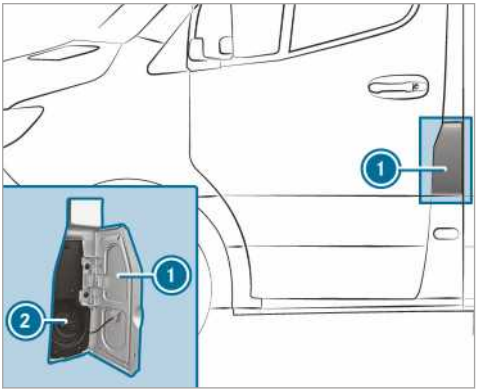


1 Poklopac spremnika goriva
2 Čep spremnika goriva

- Otvorite poklopac spremnika goriva 1.

- Čep spremnika goriva (2) okrenite ulijevo i skinite ga.
- Zatvorite sva vrata na vozilu kako pare goriva ne bi dospjele u unutrašnjost vozila.
- Nastavak za punjenje sapnice za gorivo potpuno gurnite u otvor spremnika goriva, pričvrstite i ulijte gorivo.
- Spremnik goriva punite sve dok se sapnica za gorivo ne isključi.
- Postavite čep spremnika goriva (2) i okrenite ga udesno.
  Zvuk koji se pri tome javlja signalizira da je čep spremnika goriva sasvim zatvoren.
- Otvorite lijeva prednja bočna vrata.
- Zatvorite poklopac spremnika goriva (1).

ⓘ **Vozila s dizelskim motorom i blokadom za sprječavanje pogrešnog točenja goriva u slučaju dolijevanja benzina:** Otvor spremnika goriva predviđen je za ulijevanje goriva sapnicama za dizelsko gorivo.

ⓘ **Vozila s dizelskim motorom:** Dopunite najmanje 5 l dizela, ako je spremnik goriva potpuno prazan.

## Problemi s gorivom i spremnikom goriva

| Problem | Mogući uzroci/posljedice i ▶ rješenja |
|---|---|
| Vozilo gubi gorivo. | Neispravan je vod goriva ili spremnik goriva.<br>▶ Aktivirajte parkirnu kočnicu.<br>▶ Isključite motor.<br>▶ Izvucite ključ iz kontaktne brave.<br>Ili na vozilima s funkcijom KEYLESS-START:<br>▶ Otvorite vozačeva vrata.<br>Elektronika u vozilu sada je u položaju 0. To odgovara „izvučenom ključu“.<br>▶ Motor ne smijete ponovno pokretati!<br>▶ Obavijestite ovlaštenu specijaliziranu servisnu radionicu. |
| Motor se ne uključuje. | Spremnik goriva potpuno je prazan u vozilu s dizelskim motorom.<br>▶ Vozilo napunite s najmanje 5 litara dizelskog goriva.<br>▶ Uključite paljenje na otprilike deset sekundi.<br>▶ Motor pokrećite bez prekida maksimalno deset sekundi dok ne počne pravilno raditi.<br>Ako se motor ne pokreće:<br>▶ Ponovno uključite paljenje na otprilike deset sekundi.<br>▶ Motor ponovno pokrećite bez prekida maksimalno deset sekundi dok ne počne pravilno raditi.<br>Ako se motor ne pokreće ni nakon tri pokušaja:<br>▶ Obavijestite ovlaštenu specijaliziranu servisnu radionicu. |

## AdBlue®

### Napomene o sredstvu AdBlue®

**NAPOMENA** Kad otvorite spremnik sredstva AdBlue®, mogu izaći manje količine pare amonijaka.

- Spremnik sredstva AdBlue® punite samo u dobro prozračenim prostorima.
- Izbjegavajte kontakt sredstva AdBlue® s kožom, očima ili odjećom.
- Djecu držite podalje od sredstva AdBlue®.

**NAPOMENA** Ne gutajte AdBlue®.

Ako ste progutali sredstvo AdBlue®:

- Odmah temeljito isperite usta.
- Popijte puno vode.
- Odmah potražite liječničku pomoć.

**NAPOMENA** Oštećenje zbog aditiva u sredstvu AdBlue® ili zbog razrjeđivanja sredstva AdBlue®

Naknadna obrada ispušnih plinova sredstvom AdBlue® može biti uništena uslijed sljedećih razloga:

- aditivi u sredstvu AdBlue®
- razrjeđivanje sredstva AdBlue®.

- Upotrebljavajte samo sredstvo AdBlue® prema ISO 22241.
- Ne miješajte nikakve aditive.
- Ne razrjeđujte sredstvo AdBlue®.

**NAPOMENA** Oštećenja i smetnje uslijed onečišćenja u sredstvu AdBlue®

Onečišćenja sredstva AdBlue® uzrokuju

- povišene vrijednosti emisije
- oštećenje katalizatora
- oštećenje motora
- smetnje u funkciji naknadnoj obradi ispušnih plinova sredstva AdBlue®.

- Spriječite onečišćenja sredstva AdBlue®.

**NAPOMENA** Ostaci sredstva AdBlue®nakon nekog se vremena kristaliziraju. Uklonite ostatke sredstva AdBlue®.

- Površine koje su došle u dodir sa sredstvom AdBlue® odmah isperite vodom.
- AdBlue® se može ukloniti i vlažnom krpom i hladnom vodom.
- Ako se AdBlue® već kristalizirao, za čišćenje upotrijebite spužvu i hladnu vodu.

AdBlue® je tekuća otopina uree za naknadnu obradu ispušnih plinova dizelskih motora. Upotrebljavajte samo AdBlue® u skladu sa standardom ISO 22241 kako bi naknadna obrada ispušnih plinova funkcionirala ispravno.

Sredstvo AdBlue® ima sljedeće karakteristike:

- neotrovno je
- bez boje i mirisa je
- nezapaljivo je.

Raspoloživost sredstva AdBlue®

- Sredstvo AdBlue® možete dati doliti u ovlaštenoj specijaliziranoj servisnoj radionici, npr. u Mercedes-Benz servisnom centru u sklopu usluge brzog servisa.
- Sredstvo AdBlue® dostupno je na brojnim benzinskim postajama sa sapnicama za AdBlue®.
- Sredstvo AdBlue® opcionalno je dostupno i u ovlaštenim specijaliziranim servisnim radionicama, npr. u Mercedes-Benz servisnom centru te na brojnim benzinskim postajama u obliku kanistra za dolijevanje sredstva AdBlue® ili boce za dolijevanje sredstva AdBlue®.

ⓘ Sredstvo AdBlue® smrzava se pri temperaturi od otprilike -11 °C. Vozilo je tvornički opremljeno uređajem za predgrijavanje sredstva AdBlue®. Zimski način rada tako je zajamčen i na temperaturama nižim od -11 °C. Kada sredstvo AdBlue® dolijevate pri temperaturama nižima od -11 °C, na kombiniranom instrumentu ne prikazuje se pravilna razina sredstva AdBlue®. Pri smrznutom sustavu AdBlue® vozite najmanje 20 minuta i na kraju parkirajte vozilo najmanje 30 sekundi kako bi se razina punjenja prikazala ispravno. U ekstremnim zimskim uvjetima u određenim slučajevima vrijeme do prepoznavanja ulivene količine može znatno duže trajati. Kako biste skratili taj postupak, parkirajte vozilo u toploj garaži.

ⓘ Vodite brigu o tome da na spremnicima za dolijevanje postoji mogućnost priključivanja na nastavak za punjenje na vozilu bez kapanja.

**Dolijevanje sredstva AdBlue®**

**!** **NAPOMENA** Oštećenja motora zbog sredstva AdBlue® u gorivu

- ▶ Sredstvo AdBlue® ne smije se ulijevati u spremnik goriva.
- ▶ Sredstvo AdBlue® ulijevajte samo u spremnik za AdBlue®.
- ▶ Izbjegnite prepunjenost spremnika za AdBlue®.

**!** **NAPOMENA** Onečišćenje unutrašnjosti vozila zbog istjecanja sredstva AdBlue®

- ▶ Nakon punjenja pažljivo zatvorite AdBlue® spremnik za dolijevanje.
- ▶ Izbjegavajte stalni transport AdBlue® spremnika za dolijevanje u vozilu.

**Preduvjeti:**
- Paljenje je isključeno.

Vozila koja su registrirana kao osobna vozila: Sljedeće poruke koje se prikazuju jedna za drugom na višenamjenskom zaslonu pokazuju kako morate napuniti spremnik za AdBlue®:

- Dolijte AdBlue pogledajte upute za rad

  Spremnik za AdBlue® ispražnjen je do rezerve.
- Dolijte AdBlue Smanj. snaga za XXX km

  Vozilom možete prijeći samo još prikazani dio puta. Dopunite hitno sredstvo AdBlue®.
- Dolijte Adblue Smanj. snaga: 20 km/h Nema pokret. za XXX km

  Brzina vozila ograničena je na 20 km/h. Vozilom možete prijeći samo još prikazani dio puta. Nakon toga nije više moguće pokrenuti motor.
- Dolijte AdBlue Pokretanje nije moguće

  Vozilo se više ne može pokrenuti.

Vozila koja su registrirana kao teretna vozila: Sljedeće poruke koje se prikazuju jedna za drugom na višenamjenskom zaslonu pokazuju kako morate napuniti spremnik za AdBlue®:

- Dolijte AdBlue pogledajte upute za rad

  Spremnik za AdBlue® ispražnjen je do rezerve.
- Dolijte AdBlue Smanj. snaga
- Dolijte AdBlue Smanjena snaga nakon pon. pokr. motora:20 km/h

  Vozilo nakon ponovnog pokretanja motora može voziti još samo brzinom od 20 km/h.
- Dolijte AdBlue Smanjena snaga: 20 km/h

  Vozilo može voziti još samo 20 km/h.

**Otvaranje čepa spremnika za AdBlue® kod čepa spremnika koji se ne može zaključati**

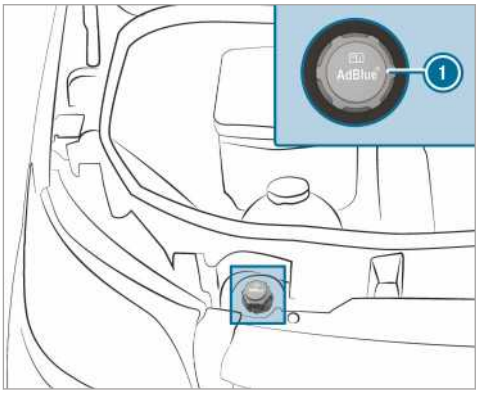


- ▶ Otvorite poklopac motora.
- ▶ Čep spremnika za AdBlue® (1) okrenite ulijevo i skinite.

### Otvaranje čepa spremnika za AdBlue® kod čepa spremnika koji se može zaključati

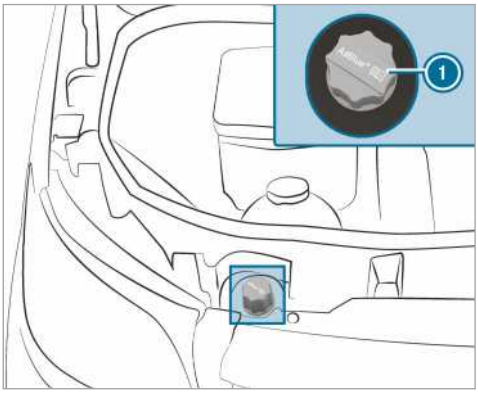


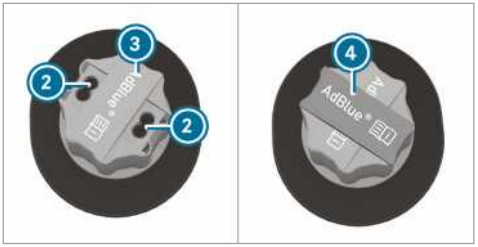


- Otvorite poklopac motora.
- Alat (4) za otključavanje čepa spremnika za AdBlue® (1) uzmite iz putnog alata.
- Pokrov (3) na čepu spremnika za AdBlue® (1) povucite prema gore, okrenite za 90° i pustite.
- Alat (4) postavite u provrte (2) čepa spremnika za AdBlue® (1).
- Čep spremnika za AdBlue® (1) okrenite ulijevo i skinite.

### Priprema kanistra za dolijevanje sredstva AdBlue®

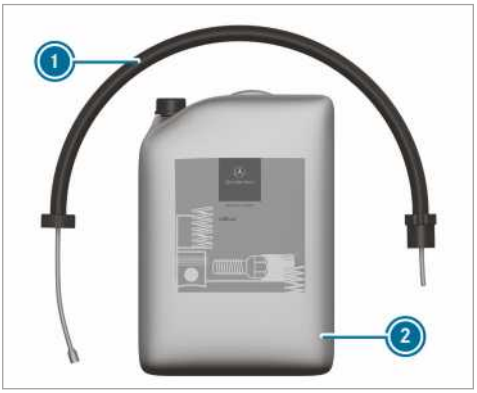


1. način

2. način

- Odvrnite zatvarač kanistra za dolijevanje sredstva AdBlue® (2).
- Jednosmjerno crijevo (1) rukom zavrnite na otvor kanistra za dolijevanje sredstva AdBlue® (2).

### Dolijevanje sredstva AdBlue®

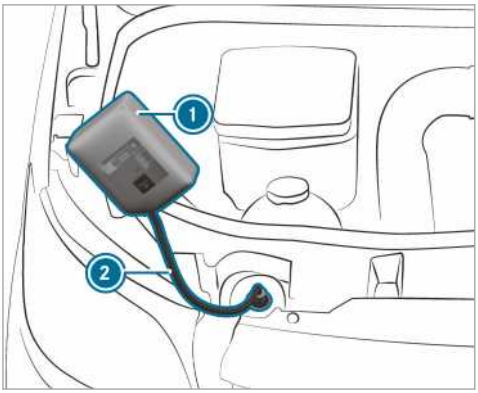


1. način

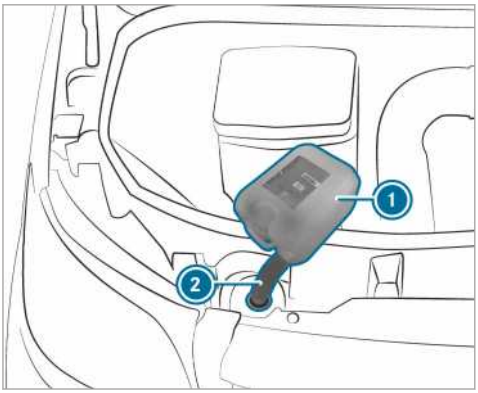


2. način

- ▶ Rukom zavrnite jednosmjerno crijevo (2) na nastavak za punjenje na vozilu.
- ▶ Podignite i nagnite kanistar za dolijevanje sredstva AdBlue® (1).
  Kada je spremnik AdBlue® potpuno napunjen, postupak punjenja se zaustavlja.
  Kanistar za dolijevanje sredstva AdBlue® (2) može se ukloniti i kada je djelomično ispražnjen.
- ▶ Odvrnite i zatvorite jednosmjerno crijevo (2) i kanistar za dolijevanje sredstva AdBlue® (1) obrnutim redoslijedom.
- ▶ Uključite paljenje na najmanje 60 sekundi.
- ▶ Pokrenite vozilo.

ⓘ Ne vozite neprestano spremnik za dolijevanje sredstva AdBlue® u vozilu.

### Boca za dolijevanje sredstva AdBlue®

Bocu za dolijevanje sredstva AdBlue® zavrnite samo ručno. U protivnom se može oštetiti.

Boce za dolijevanje sredstva AdBlue® (1) možete nabaviti na mnogim benzinskim postajama ili u Mercedes-Benz servisni centar. Boce za dolijevanje bez navojnog čepa ne štite od prekomjernog punjenja. Postoji mogućnost da sredstvo AdBlue® zbog prekomjernog punjenja iscuri. Tvrtka Mercedes-Benz nudi vam posebne boce za dolijevanje s navojnim čepom. Boce možete nabaviti u svakom Mercedes-Benz servisni centar.

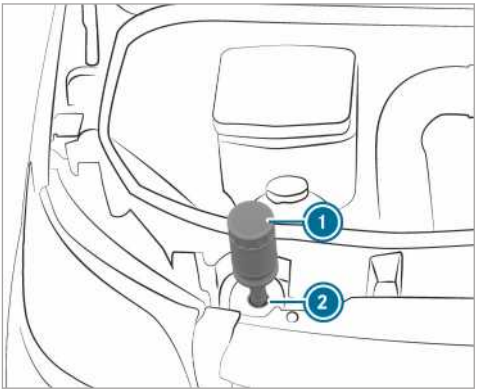


- ▶ Odvrnite zaštitnu kapicu s boce za dolijevanje sredstva AdBlue® (1).
- ▶ Bocu za dolijevanje sredstva AdBlue® (1) postavite na otvor za punjenje (2) kao što je prikazano i ručno zategnite u smjeru kazaljke na satu.

- Bocu za dolijevanje sredstva AdBlue® (1) pritisnite u smjeru otvora za punjenje (2). Spremnik za AdBlue® se puni. To može trajati do jedne minute.

ⓘ Kada boca za dolijevanje sredstva AdBlue® više nije pritisnuta prema dolje, postupak punjenja se zaustavlja. Boca se može ponovno skinuti, ako je djelomično ispražnjena.

- Otpustite bocu za dolijevanje sredstva AdBlue® (1).
- Bocu za dolijevanje sredstva AdBlue® (1) okrenite u smjeru suprotnom od kazaljke na satu i izvadite.
- Ponovno navrnite zaštitnu kapicu boce za dolijevanje sredstva AdBlue® (1).

**Punjenje s pomoću sapnice za AdBlue® uređaja za točenje**

- Sapnicu gurnite u nastavak za punjenje na vozilu i ulijte AdBlue®. Pritom pazite da spremnik za AdBlue® ne napunite previše.
- Ako se sapnica za gorivo pri ulijevanju automatski isključi, ne nastavljajte punjenje. Spremnik za AdBlue® potpuno je napunjen.

ⓘ Možete upotrijebiti i uređaj za punjenje sredstva AdBlue® za teretna vozila.

**Zatvaranje čepa spremnika za AdBlue® kod čepa spremnika koji se ne može zaključati**

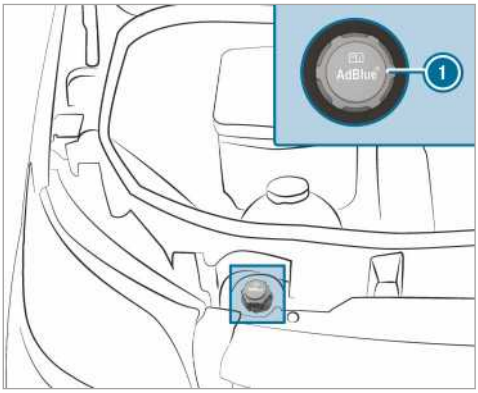


- Nakon punjenja spremnika za AdBlue® nataknite čep spremnika za AdBlue® (1) na nastavak za punjenje i okrećite udesno.
- Čep spremnika za AdBlue® okrenite tako da se može pročitati oznaka te da stoji vodoravno.
  Samo u toj situaciji nastavak za punjenje ispravno je zatvoren.
- Zatvorite poklopac motora.

**Zatvaranje čepa spremnika za AdBlue® kod čepa spremnika koji se može zaključati**

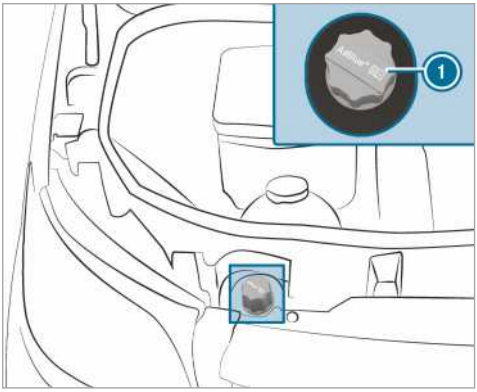


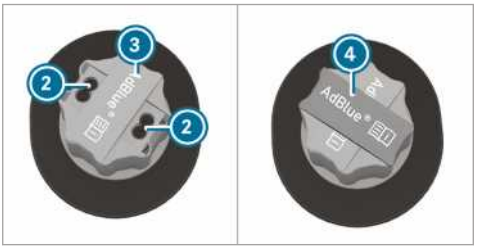


- Nakon punjenja spremnika za AdBlue® nataknite čep spremnika za AdBlue® (1) na nastavak za punjenje i okrećite udesno.
- Izvucite alat (4) iz čepa spremnika za AdBlue® (1) i spremite ga u putni alat.
- Pokrov (3) na čepu spremnika za AdBlue® (1) povucite prema gore, okrenite iznad provrta (2) čepa spremnika za AdBlue® (1) i pustite.
- Okrenite čep spremnika za AdBlue® (1). Ako se čep spremnika za AdBlue® (1) može slobodno okretati, tada je spremnik za AdBlue® zatvoren.

## Parkiranje

### Parkiranje vozila

**⚠ UPOZORENJE** Opasnost od požara na vrućim dijelovima ispušnog sustava

Ako zapaljivi materijali, kao npr. lišće, trava ili grane, dođu u dodir s ispušnim sustavom ili strujom ispušnih plinova, mogu se zapaliti.

- ▶ Vozilo parkirajte tako da nikakvi zapaljivi materijali ne dođu u dodir s vrućim dijelovima vozila.
- ▶ Ne parkirajte na suhim livadama ili požetim žitnim poljima.

**⚠ UPOZORENJE** Opasnost od nesreće i ozljeda dok su djeca bez nadzora u vozilu

Ako djecu ostavite u vozilu bez nadzora, ona mogu:

- otvoriti vrata i time ugroziti druge osobe ili sudionike u prometu
- izaći i nastradati u prometu
- aktivirati pojedinu opremu vozila, što može dovesti do, primjerice, uklještenja.

Osim toga, djeca mogu pokrenuti vozilo tako da, primjerice:

- otpuste parkirnu kočnicu
- izbace automatski mjenjač iz parkirnog položaja P ili ubace ručni mjenjač u položaj praznog hoda
- pokrenu motor.

- ▶ Kad izlazite iz vozila, uvijek ponesite ključ i zaključajte vozilo.
- ▶ Nikad ne ostavljajte djecu i životinje u vozilu bez nadzora.
- ▶ Čuvajte ključ na mjestu nedostupnom djeci.

**! NAPOMENA** Oštećenje vozila ili pogonskog sklopa zbog kotrljanja

- ▶ Vozilo uvijek zaustavljajte u skladu sa zakonskim propisima i vodeći računa o prometnoj sigurnosti.
- ▶ Vozilo uvijek pravilno osigurajte od kotrljanja.

**⚠ UPOZORENJE** Opasnost od nesreće i ozljeda pri neaktiviranoj parkirnoj kočnici

Kad vozilo parkirate s ubačenim parkirnim položajem P, a parkirna kočnica nije aktivirana, vozilo se može otkotrljati.

Ubačeni parkirni položaj P ne predstavlja punovrijednu zamjenu za parkirnu kočnicu.

Postoji opasnost od nesreće i ozljeda!

- ▶ Osigurajte vozilo od kotrljanja kako je opisano u nastavku.

Obratite pozornost na sljedeće točke kako biste osigurali da vozilo bude pravilno osigurano od nenamjernog kotrljanja.

- ▶ Aktivirajte parkirnu kočnicu.
- ▶ **Vozila s ručnim mjenjačem:** Ubacite u 1. stupanj prijenosa ili stupanj prijenosa za vožnju unatrag.
- ▶ **Vozila s automatskim mjenjačem:** Ubacite u položaj mjenjača P.
- ▶ **Na uzbrdicama ili nizbrdicama:** Okrenite prednje kotače prema rubu pločnika.
- ▶ **Na uzbrdicama ili nizbrdicama:** Stražnju osovinu osigurajte podložnim klinom ili predmetom koji nema oštre rubove (→ Stranica 146).

ⓘ Nakon što zaustavite vozilo, još pet minuta možete upravljati bočnim prozorima.

### Ručna parkirna kočnica

**Povlačenje ili otpuštanje poluge ručne kočnice**

**⚠ UPOZORENJE** Opasnost od proklizavanja i nesreće pri kočenju parkirnom kočnicom

Ako vozilo mora kočiti parkirnom kočnicom, tada se put kočenja produljuje i kotači se mogu blokirati. Postoji povećana opasnost od proklizavanja i nesreće.

- ▶ Parkirnom kočnicom kočite samo ako radna kočnica ne radi.
- ▶ Pri tome parkirnu kočnicu ne povlačite prejako.
- ▶ Ako se kotači blokiraju, parkirnu kočnicu odmah otpustite sve dok se kotači ponovno ne počnu okretati.

**UPOZORENJE** Opasnost od požara i nesreće zbog neotpuštene parkirne kočnice

Ako parkirna kočnica nije potpuno otpuštena tijekom vožnje, može doći do sljedećih situacija:

- parkirna kočnica može se pregrijati i tako uzrokovati požar
- parkirna kočnica može izgubiti svoju funkciju zadržavanja.

▶ Prije početka vožnje do kraja otpustite parkirnu kočnicu.

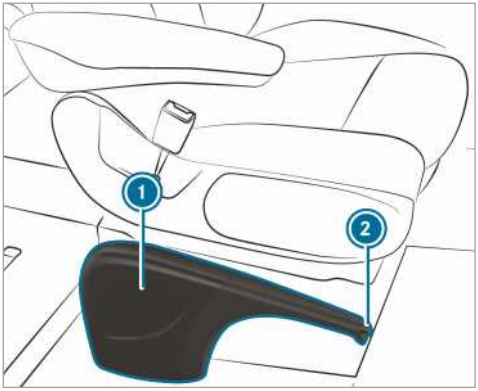


Ako vozilo koči parkirnom kočnicom, kočna svjetla ne svijetle.

Načelno parkirnu kočnicu smijete povući samo ako vozilo miruje.

▶ **Povlačenje parkirne kočnice:** Polugu ručne kočnice 1 povucite prema gore sve do zadnjeg mogućeg ureza.
Ako motor radi, uključuje se kontrolno svjetlo (P) na zaslonu s instrumentima. Ako se vozilo kreće, oglasit će se zvučno upozorenje.

ⓘ U vozilima s polugom ručne kočnice koja se može spustiti polugu ručne kočnice 1 potom možete pritisnuti prema dolje do graničnika.

▶ **Otpuštanje parkirne kočnice:** U vozilima s polugom ručne kočnice koja se može spustiti najprije povucite polugu ručne kočnice 1 prema gore do graničnika.

▶ Polugu ručne kočnice 1 malo povucite i pritisnite gumb za otpuštanje 2.

▶ Polugu ručne kočnice 1 pritisnite prema dolje do graničnika.
Na zaslonu s instrumentima isključuje se kontrolno svjetlo (P).

**Spuštanje ili podizanje poluge ručne kočnice (samo za vozila s ručnom kočnicom koju je moguće spuštati i podizati)**

**Preduvjeti:**

- Poluga ručne kočnice je povučena.

▶ **Spuštanje poluge ručne kočnice:** Polugu ručne kočnice pritisnite prema dolje sve do graničnika.

▶ **Podizanje poluge ručne kočnice:** Polugu ručne kočnice povucite prema gore sve do graničnika.

**Kočenje u nuždi**

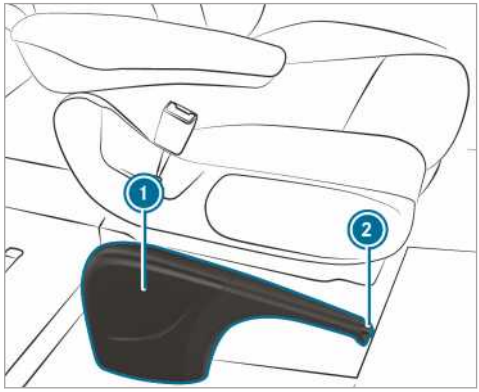


U iznimnom slučaju ispada radne kočnice kočenje u nuždi možete izvesti parkirnom kočnicom.

▶ **Kočenje u nuždi:** Gumb za otpuštanje 2 držite pritisnutim i oprezno povucite polugu kočnice 1.

## Električna parkirna kočnica

**Napomene o električnoj parkirnoj kočnici**

**UPOZORENJE** Opasnost od nesreće i ozljeda dok su djeca bez nadzora u vozilu

Ako djecu ostavite u vozilu bez nadzora, ona mogu pokrenuti vozilo tako da, primjerice:

- otpuste parkirnu kočnicu

- izbace automatski mjenjač iz parkirnog položaja P ili ubace ručni mjenjač u položaj praznog hoda
- pokrenu motor.

Uz to mogu aktivirati pojedinu opremu vozila i prikliještiti se.

▶ Nikad ne ostavljajte djecu bez nadzora u vozilu.

▶ Kada izlazite iz vozila, uvijek ponesite ključ i zaključajte vozilo.

Za nesmetan rad automatskih funkcija vozač mora biti u pravilnom položaju sjedenja (→ Stranica 61).

Funkcija električne parkirne kočnice ovisi o naponu električne mreže u vozilu. Ako je napon električne mreže u vozilu nizak ili postoji smetnja u sustavu, u određenim se okolnostima električna parkirna kočnica neće moći aktivirati i upalit će se žuto kontrolno svjetlo (P).

U tom slučaju:

- Vozilo zaustavite na ravnoj podlozi i osigurajte ga od kotrljanja.
- **Vozila s automatskim mjenjačem:** Ubacite mjenjač u položaj P.
- **Vozila s ručnim mjenjačem:** Ubacite u 1. stupanj prijenosa.

ⓘ Električna parkirna kočnica uistinu je aktivirana tek kad crveno kontrolno svjetlo (P) neprestano svijetli.

U određenim se okolnostima aktivirana parkirna kočnica neće moći otpustiti ako je napon električne mreže u vozilu prenizak ili ako postoji smetnja u sustavu. Obavijestite ovlaštenu specijaliziranu servisnu radionicu. Kada je motor isključen, električna parkirna kočnica u redovitim razmacima provodi ispitivanje funkcija. Uobičajeno je da se pritom čuju zvukovi.

**Automatsko aktiviranje električne parkirne kočnice**

**Vozila s automatskim mjenjačem:**

Električna parkirna kočnica automatski se aktivira kada je mjenjač u položaju P i kada:

- je motor isključen
  ili
- vozač ustane sa sjedala
  ili
- se otvori brava sigurnosnog pojasa.

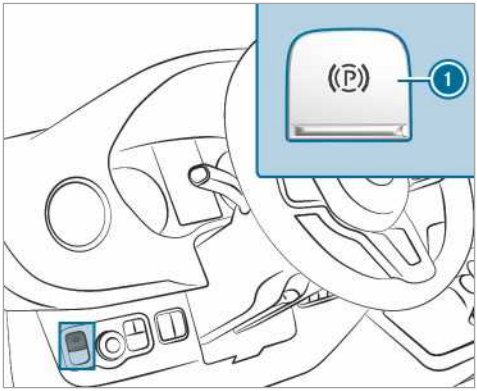


Kako biste spriječili automatsko aktiviranje električne parkirne kočnice, povucite prekidač 1.

Električna parkirna kočnica aktivira se automatski i kad je vozilo zaustavio sustav aktivne pomoći za održavanje sigurnosnog razmaka DISTRONIC.

Osim toga, mora biti ispunjen barem jedan od sljedećih uvjeta:

- Motor je isključen.
- Vozač ne sjedi na vozačevom sjedalu.
- Otvara se brava sigurnosnog pojasa.
- Došlo je do kvara sustava.
- Nedovoljna je opskrba naponom.
- Vozilo miruje dulje vrijeme.

Uključuje se crveno kontrolno svjetlo (P) na zaslonu s instrumentima. Električna parkirna kočnica uistinu je aktivirana tek kad crveno kontrolno svjetlo (P) neprestano svijetli.

Ako je motor isključen s pomoću ECO funkcije za pokretanje/zaustavljanje, električna parkirna kočnica neće se automatski aktivirati.

**Vozila s ručnim mjenjačem:**

Električna parkirna kočnica aktivira se automatski ako:

- je motor isključen
  ili
- vozač ustane s vozačevog sjedala
  ili
- se otvori brava sigurnosnog pojasa.

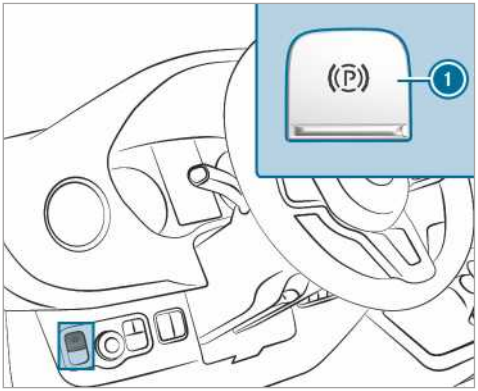


Kako biste spriječili automatsko aktiviranje električne parkirne kočnice, povucite prekidač 1.

Ako je motor isključen s pomoću ECO funkcije za pokretanje/zaustavljanje, električna parkirna kočnica neće se automatski aktivirati.

**Automatsko otpuštanje električne parkirne kočnice**
**Vozila s automatskim mjenjačem:**

Ako su ispunjeni svi sljedeći uvjeti, otpustit će se električna parkirna kočnica vozila:

- Vozač sjedi na vozačevom sjedalu.
- Vozač je vezan.
- Motor radi.
- Mjenjač je u položaju D ili R i pritišćete papučicu gasa.

  ili

  Prebacujete iz položaja mjenjača P u položaj D ili R. Na većim uzbrdicama morate dodatno pritisnuti papučicu gasa.
- Ako je mjenjač u položaju R, okretna vrata prtljažnika moraju biti zatvorena.

**Vozila s ručnim mjenjačem:**

Ako su ispunjeni svi sljedeći uvjeti, otpustit će se električna parkirna kočnica vozila:

- Vozač sjedi na vozačevom sjedalu.
- Vozač je vezan.
- Motor radi.
- Ubačen je stupanj prijenosa.
- Otpuštate papučicu spojke uz istodobno pritiskanje papučice gasa.
- Ako je ubačen stupanj prijenosa za vožnju unatrag, okretna vrata prtljažnika moraju biti zatvorena.

**Ručno aktiviranje ili otpuštanje električne parkirne kočnice**

⚠ **UPOZORENJE** Opasnost od nesreće i ozljeda dok su djeca bez nadzora u vozilu

Ako djecu ostavite u vozilu bez nadzora, ona mogu pokrenuti vozilo tako da, primjerice:

- otpuste parkirnu kočnicu
- izbace automatski mjenjač iz parkirnog položaja P ili ubace ručni mjenjač u položaj praznog hoda
- pokrenu motor.

Uz to mogu aktivirati pojedinu opremu vozila i prikliještiti se.

- ▶ Nikad ne ostavljajte djecu bez nadzora u vozilu.
- ▶ Kada izlazite iz vozila, uvijek ponesite ključ i zaključajte vozilo.

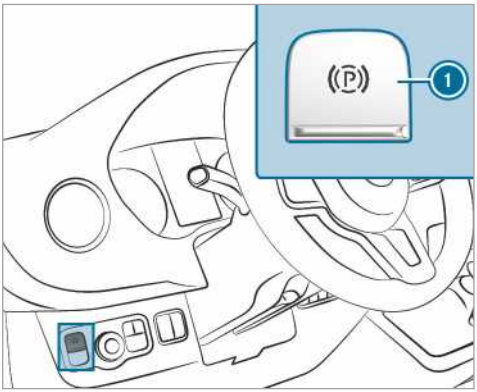


- ▶ **Aktiviranje:** Pritisnite prekidač 1.
  Ako je električna parkirna kočnica aktivirana, uključit će se crveno kontrolno svjetlo (P) na zaslonu s instrumentima. Električna parkirna kočnica uistinu je aktivirana tek kad crveno kontrolno svjetlo (P) neprestano svijetli.

  Aktiviranje je moguće i ako je paljenje isključeno.
- ▶ **Otpuštanje:** Povucite prekidač 1.
  Na zaslonu s instrumentima isključuje se crveno kontrolno svjetlo (P).

  Električna parkirna kočnica može se otpustiti tek nakon uključivanja paljenja gumbom start-stop.

### Kočenje u nuždi

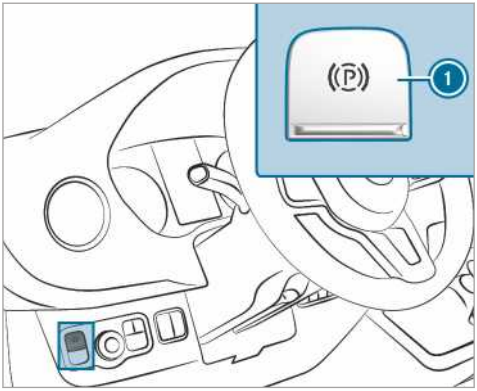


U nuždi vozilo možete zakočiti električnom parkirnom kočnicom i tijekom vožnje.

- Tijekom vožnje pritisnite prekidač 1 električne parkirne kočnice.
  Vozilo će kočiti sve dok prekidač 1 električne parkirne kočnice držite pritisnutim.
  Što dulje prekidač 1 električne parkirne kočnice držite pritisnutim, to će vozilo jače kočiti.

Tijekom postupka kočenja:

- oglašava se zvučno upozorenje
- pojavljuje se poruka na zaslonu „Parkbremse lösen“ (Otpustite parkirnu kočnicu)
- treperi crveno kontrolno svjetlo (P) na zaslonu s instrumentima

Nakon što ste kočenjem vozilo doveli do mirovanja, aktivirat će se električna parkirna kočnica.

## Stavljanje vozila u stanje mirovanja

### Stavljanje vozila u stanje mirovanja dulje od četiri tjedna

- **1. mogućnost:** Priključite akumulator na uređaj za održavanje napunjenosti akumulatora.
- **2. mogućnost:** Odvojite akumulator anlasera vozila.
- **3. mogućnost:** Isključite opskrbu naponom s pomoću glavnog prekidača akumulatora i odvojite dodatni akumulator vozila.
- **4. mogućnost:** Prekinite opskrbu naponom aktiviranjem stanja mirovanja (→ Stranica 146).

Ako se ne poduzmu mjere za održavanje napunjenosti akumulatora, razinu napunjenosti akumulatora treba provjeravati svaka tri tjedna.

- **Napon akumulatora ispod 12,2 V:** Napunite akumulator kako biste izbjegli oštećenje koje uzrokuje duboko pražnjenje.

ⓘ Detaljne informacije možete dobiti u svakoj ovlaštenoj specijaliziranoj servisnoj radionici.

## Stanje mirovanja

### Aktiviranje/deaktiviranje stanja mirovanja

**Preduvjeti:**

- Motor je isključen.

Komandno računalo:

↳ Postavke ▸▸ Vozilo ▸▸ Ruhezustand (Stanje mirovanja)

- **Aktiviranje/deaktiviranje:** Odaberite Da ili Ne.

## Upotreba podložnog klina

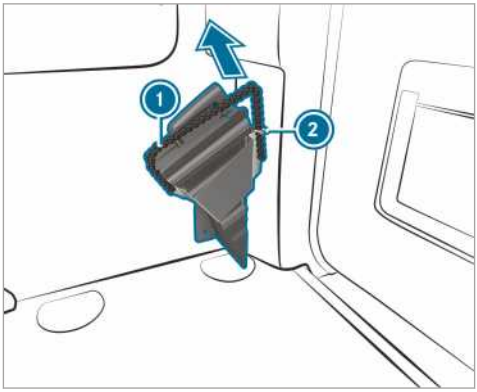


Upotrijebite podložni klin za dodatno osiguranje vozila od kotrljanja, npr. pri parkiranju ili zamjeni kotača.

- **Vađenje podložnog klina:** Pridržno čelično uže 1 povucite malo prema dolje i zatim ga izvucite iz nosača 2.
- Izvadite podložni klin.

ⓘ Pri spremanju pazite da je podložni klin osiguran pridržnim čeličnim užetom 1 u nosaču.

## Sustavi za vožnju i za sigurnost vožnje

### Sustavi pomoći u vožnji i vaša odgovornost

Vaše vozilo raspolaže sustavima pomoći u vožnji koji vam pomažu u vožnji, pri parkiranju i upravljanju. Sustavi pomoći u vožnji pomoćna su sredstva i ne oslobađaju vas odgovornosti. Uvijek pazite na događaje u prometu i reagirajte po potrebi. Pridržavajte se ograničenja sigurne upotrebe.

### Funkcija senzora

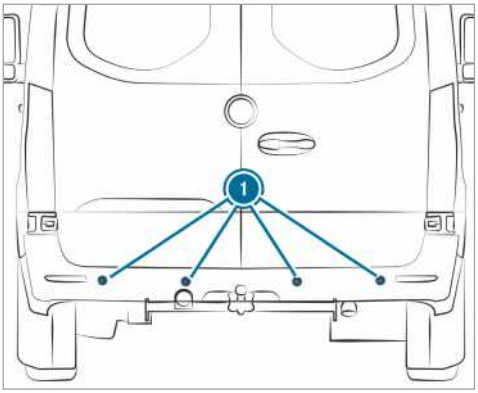


Pojedini sustavi pomoći u vožnji i sustavi za sigurnost u vožnji s pomoću senzora (1) nadziru okolinu ispred, iza ili pokraj vozila (ovisno o opremi vozila).

Radarski su senzori, ovisno o opremi vozila, integrirani iza branika i/ili iza rešetke hladnjaka. Na tim dijelovima ne smiju biti prekriveni prljavštinom, ledom ili snježnom bljuzgavicom (→ Stranica 285). Senzori ne smiju biti prekriveni, npr. nosačima za bicikle, teretom koji strši ili naljepnicom. Nakon sudara koji može prouzročiti moguće neprimjetno oštećenje branika ili obloge hladnjaka provjerite funkciju radarskih senzora u ovlaštenoj specijaliziranoj servisnoj radionici.

### Funkcija sustava pomoći u vožnji i sustava za sigurnost u vožnji

U ovom odjeljku možete pronaći informacije o sljedećim sustavima za pomoć u vožnji i sustavima za sigurnost u vožnji:

- ABS (**A**nti**b**lockier**s**ystem) (sustav protiv blokiranja kotača) (→ Stranica 147)
- ASR (**A**ntriebs-**S**chlupf-**R**egelung – regulacija proklizavanja pogonskih kotača) (→ Stranica 148)
- BAS (**B**rems-**A**ssistent-**S**ystem) (sustav pomoći pri kočenju) (→ Stranica 148)
- ESP® (**E**lektronisches **S**tabilitäts-**P**rogramm) (elektronički program stabilnosti) (→ Stranica 148)
- EBD (**E**lectronic **B**rakeforce **D**istribution) (elektronička raspodjela sile kočenja) (→ Stranica 149)
- sustav aktivne pomoći pri kočenju (→ Stranica 150)
- prilagodljivo kočno svjetlo (→ Stranica 152)
- TEMPOMAT (→ Stranica 152) i limitator (→ Stranica 152)
- sustav aktivne pomoći za održavanje sigurnosnog razmaka DISTRONIC (→ Stranica 154)
- sustav pomoći pri kretanju uzbrdo
- funkcija HOLD (→ Stranica 157)
- sustav pomoći pri parkiranju PARKTRONIC (→ Stranica 157)
- kamera za vožnju unatrag (→ Stranica 158)
- kamera 360° (→ Stranica 161)
- ATTENTION ASSIST (→ Stranica 163)
- sustav pomoći za prometne znakove (→ Stranica 164)
- sustav pomoći za mrtvi kut (→ Stranica 166)
- sustav aktivne pomoći za zadržavanje u voznom traku (→ Stranica 169).

### Funkcije sustava ABS (sustav protiv blokiranja kotača)

Pridržavajte se važnih sigurnosnih uputa za sustave za sigurnost u vožnji.

ABS regulira kočni tlak u kritičnim situacijama:

- Pri kočenju se sprječava blokiranje kotača, primjerice, u slučaju kočenja punom snagom ili nedovoljnog prianjanja guma.
- Pri kočenju se osigurava mogućnost upravljanja vozilom u okvirima fizičkih mogućnosti.
- ABS funkcionira pri brzini većoj od otprilike 5 km/h. Ako je cesta skliska, sustav ABS uključuje se već i kada lagano zakočite.

**Ograničenja sustava**
ABS može biti oslabljen ili izvan funkcije ako sustav ima smetnju i žuto upozoravajuće svjetlo za ABS [ABS] na zaslonu s instrumentima neprestano svijetli nakon pokretanja motora.

Kada ABS regulira, osjetit ćete vibriranje papučice kočnice. Vibrirajuća papučica kočnice može biti upozorenje na opasne uvjete na cesti te podsjetnik na osobito oprezan način vožnje.

**Kada ABS regulira:** Dalje snažno pritišćite papučicu kočnice dok situacija za kočenje ne prođe.

**Kočenje punom snagom:** Punom snagom pritisnite papučicu kočnice.

## Funkcija sustava BAS (sustav pomoći pri kočenju)

**UPOZORENJE** Opasnost od nesreće zbog smetnje sustava BAS (sustav pojačavanja kočenja)

Ako je sustav BAS u kvaru, put kočenja može se produljiti u situacijama nužnog kočenja.

- U situacijama nužnog kočenja pritisnite papučicu kočnice punom snagom. Sustav ABS pri tome sprječava blokiranje kotača.

Sustav BAS vam u situaciji kočenja u nuždi pomaže s pomoću dodatne sile kočenja.

Ako brzo pritisnete papučicu kočnice, aktivira se sustav BAS:

- Sustav BAS automatski povećava kočni tlak kočnice.
- Sustav BAS može skratiti put kočenja.
- Sustav ABS pri tome sprječava blokiranje kotača.

Kada otpustite papučicu kočnice, kočnica ponovno funkcionira na uobičajeni način. Sustav BAS se deaktivira.

## Funkcije sustava ASR (regulacija proklizavanja pogonskih kotača)

ASR ne može smanjiti opasnost od nesreće u slučaju neprilagođene vožnje i neprilagođenog ubrzavanja, niti može ukinuti zakone fizike. ASR je samo pomoćno sredstvo. Način vožnje uvijek prilagodite trenutačnim uvjetima na cesti i vremenskim uvjetima.

Ako u vozilima s pogonom na sva četiri kotača uključujete ili isključujete pogon na sva četiri kotača, ASR se tijekom prebacivanja isključuje.

Vozila bez tipki na upravljaču: Ako je ASR u kvaru, svijetli kontrolno svjetlo [ASR] dok motor radi i može doći do smanjene snage motora (→ Stranica 24).

ASR dugoročno poboljšava trakciju, dakle prijenos snage između kotača i kolnika, a time i voznu stabilnost vozila. Ako pogonski kotači proklizavaju, ASR koči pojedinačne pogonske kotače i ograničava okretni moment motora. Tako vam ASR znatno pomaže pri pokretanju i ubrzavanju, osobito na mokrom ili skliskom kolniku.

Ako ne postoji podloga prikladna za trakciju, čak ni uz pomoć ASR-a nećete moći jednostavno pokrenuti vozilo. Pritom su vrlo važne i gume te ukupna težina vozila, kao i nagib kolnika.

Kada sustav ASR intervenira, na zaslonu s instrumentima treperi upozoravajuće svjetlo [ASR].

## Funkcije sustava ESP® (elektronički program stabilnosti)

**UPOZORENJE** Opasnost od proklizavanja zbog smetnji u sustavu ESP ®

Ako u sustavu ESP® postoji smetnja, ESP® ne stabilizira vozilo. Osim toga, isključeni su i ostali sustavi za sigurnost u vožnji.

- Nastavite oprezno dalje voziti.
- Provjeru sustava ESP® prepustite ovlaštenoj specijaliziranoj servisnoj radionici.

**UPOZORENJE** Opasnost od proklizavanja zbog isključenog sustava ESP®

Ako isključite ESP®, on neće stabilizirati vozilo.

- ESP® isključite samo u situacijama koje su opisane u nastavku.

Vozilo ne puštajte da radi na ispitnom stolu s valjcima (npr. radi kontrole snage motora). Ako vozilo morate pustiti da radi na ispitnom stolu s valjcima, prije toga se informirajte u ovlaštenoj specijaliziranoj servisnoj radionici.

Ako u vozilima s pogonom na sva četiri kotača uključujete ili isključujete pogon na sva četiri kotača, ESP® se tijekom promjene stupnjeva prijenosa isključuje.

Ako ESP® ima smetnju ili je isključen, upozoravajuće svjetlo svijetli dok motor radi i snaga motora može biti smanjena (→ Stranica 24).

ⓘ Upotrebljavajte samo kotače s preporučenim veličinama guma. Samo tako sustav ESP® funkcionira ispravno.

## Uključivanje ili isključivanje sustava ESP® (elektronički program stabilnosti)

Multimedijski sustav:

↳ ⌂ ▸▸ Postavke ▸▸ Brzi pristup ▸▸ ESP

ⓘ Sustav ESP® može se uključiti i isključiti s pomoću funkcije Brzi pristup samo ako je u toj funkciji dostupna bar još jedna funkcija. U protivnom ESP® možete pronaći u izborniku Pomoć.

▶ Odaberite ESP.
Pojavljuje se upit.

▶ Odaberite Uključeno ili OFF Isključeno.

Ako na kombiniranom instrumentu neprestano svijetli upozoravajuće svjetlo ESP® OFF, sustav ESP® je isključen.

Obratite pozornost na informacije o upozoravajućim svjetlima i porukama na zaslonu koje se mogu prikazati na kombiniranom instrumentu.

## Funkcije sustava pomoći pri bočnom vjetru ESP®

Ako je sustav ESP® isključen ili ako je isključen zbog nekog kvara, sustav pomoći pri bočnom vjetru ne funkcionira.

Sustav pomoći pri bočnom vjetru ne reagira u slučaju:

- jakih vibracija, npr. zbog neravnina na tlu ili rupa
- slabog prianjanja na podlogu, npr. na skliskom terenu zbog leda i snijega ili u vodenom klinu
- brzih i velikih vozačevih pokreta upravljačem.

Čim se situacija u vožnji normalizira, sustav pomoći pri bočnom vjetru ponovno je raspoloživ.

Sustav pomoći pri bočnom vjetru prepoznaje jake udare bočnog vjetra koji mogu negativno utjecati na ponašanje vozila tijekom ravne vožnje. Sustav pomoći pri bočnom vjetru djeluje ovisno o smjeru i intenzitetu bočnog vjetra.

Stabilizirajući postupak aktiviranja kočnice pomaže vam da vozilo držite u njegovom voznom traku.

U slučaju jasno uočljive intervencije sustava pomoći pri bočnom vjetru na kombiniranom instrumentu pojavljuje se informacija.

Sustav pomoći pri bočnom vjetru tijekom ravnih vožnji ili vožnji u laganom zavoju aktivan je pri brzinama vozila od 80 km/h.

## Funkcije sustava stabilizacije prikolice ESP®

**⚠ UPOZORENJE** Opasnost od nesreće zbog loših uvjeta na cesti i vremenskih uvjeta

U slučaju loših uvjeta na cesti i vremenskih uvjeta stabilizacija prikolice ne može spriječiti njihanje prikolice. Prikolice s visokim težištem mogu se prevrnuti prije nego što to sustav ESP® prepozna.

▶ Prilagodite vožnju trenutačnim uvjetima na cesti i vremenskim uvjetima.

Sustav stabilizacije prikolice ESP® pravodobno reagira na kritična vozna stanja i time vam uvelike pomaže pri vožnji s prikolicom. Sustav stabilizacije prikolice sastavni je dio sustava ESP®.

Kada senzori i logika ocjenjivanja prepoznaju njihanje prikolice, sustav stabilizacije prikolice ESP® najprije ciljano koči pojedine kotače vozila. Tako djeluje protiv njihanja. Ako njihanje traje, vozilo se usporava i po potrebi mu se ograničava snaga motora radi stabilizacije prikolice.

Ako dođe do njihanja vozila s prikolicom (kompozicija), kompoziciju možete stabilizirati samo kočenjem. Sustav stabilizacije prikolice ESP® pomaže vam u toj situaciji pri stabilizaciji kompozicije.

Sustav stabilizacije prikolice ESP® aktivira se pri brzini većoj od otprilike 65 km/h.

Ako je sustav ESP® isključen zbog smetnje, stabilizacija prikolice ne funkcionira.

## Funkcija sustava EBD (elektronička raspodjela sile kočenja)

Sustav EBD ima sljedeće karakteristike:

- Nadzire i regulira kočni tlak na stražnjim kotačima.
- Poboljšava voznu stabilnost pri kočenju, posebice u zavojima.

## Funkcija sustava aktivne pomoći pri kočenju

Sustav aktivne pomoći pri kočenju sastoji se od:

- funkcije upozoravanja na sigurnosni razmak
- autonomne funkcije kočenja
- sustava pomoći pri kočenju u skladu sa situacijom.

Sustav aktivne pomoći pri kočenju može vam pomoći da smanjite opasnost od sudara s vozilima ili pješacima ili da smanjite posljedice nesreće.

Ako je sustav aktivne pomoći pri kočenju prepoznao opasnost od sudara, prikazuje se optičko i oglašava zvučno upozorenje.

Ako ne reagirate na optičko ili zvučno upozorenje, u kritičnim se situacijama može pokrenuti autonomno kočenje.

U slučaju pješaka i biciklista iz poprečnog smjera: U osobito kritičnim situacijama sustav aktivne pomoći pri kočenju može izravno pokrenuti autonomno kočenje. Optičko i zvučno upozorenje u ovom se slučaju prikazuju i oglašavaju istodobno kada i kočenje.

Ako u kritičnoj situaciji kočite sami ili tijekom autonomnog postupka kočenja aktivirate kočnicu, pokreće se sustav pomoći pri kočenju u skladu sa situacijom. Ako je potrebno, kočni se tlak povećava sve do kočenja punom snagom. Sustav pomoći pri kočenju u skladu sa situacijom pokreće se samo naglim aktiviranjem kočnice i ostaje unutar autonomnog lanca kočenja.

**UPOZORENJE** Opasnost od nesreće u slučaju ograničenog prepoznavanja sustava aktivne pomoći pri kočenju

Sustav aktivne pomoći pri kočenju ne može uvijek jasno prepoznati objekte i kompleksna stanja u prometu.

Ovisno o sustavu, u složenim situacijama u vožnji može doći do intervencije bez razloga ili izostanka intervencije sustava pomoći pri kočenju. U takvim situacijama, kao i u slučaju smetnji sustava aktivne pomoći pri kočenju, kočni je sustav i dalje raspoloživ s punim opsegom podrške za silu kočenja i sustavom BAS.

- ▶ Uvijek pozorno promatrajte stanje u prometu i nemojte se oslanjati isključivo na sustav aktivne pomoći pri kočenju. Sustav aktivne pomoći pri kočenju samo je pomoćno sredstvo. Vozač vozila odgovoran je za održavanje dovoljnog sigurnosnog razmaka, brzinu i pravodobno kočenje.
- ▶ Budite spremni na kočenje i moguće izbjegavanje prepreka.

Obratite pozornost i na granice sustava aktivne pomoći pri kočenju.

**Pojedine podfunkcije dostupne su u sljedećim rasponima brzine:**
**Funkcija upozoravanja na sigurnosni razmak**

Funkcija upozoravanja na sigurnosni razmak upozorava vas pri brzini većoj od:

- otprilike 30 km/h ako se razmak prema vozilu koje se nalazi ispred vas više od nekoliko sekundi prepoznaje kao premalen za brzinu kojom vozite

  Na kombiniranom instrumentu treperi upozoravajuće svjetlo upozorenja na sigurnosni razmak .
- otprilike 7 km/h ako se vrlo brzo približavate vozilu ili pješaku.

  Oglašava se periodični signal upozorenja i na kombiniranom instrumentu treperi upozoravajuće svjetlo upozorenja na sigurnosni razmak .

Odmah zakočite ili izbjegnite prepreku ako je to moguće bez opasnosti i ako to dopušta stanje u prometu.

**Funkcija upozoravanja na sigurnosni razmak može vam pomoći periodičnim signalom upozorenja i upozoravajućim svjetlom u sljedećim situacijama:**

| Vozila ispred vas | Vozila u mirovanju | Vozila iz poprečnog smjera | Pješaci/biciklisti iz poprečnog smjera | Pješaci koji stoje |
|---|---|---|---|---|
| do otprilike 250 km/h | do otprilike 200 km/h | nema reakcije | do otprilike 60 km/h | nema reakcije |

**Autonomna funkcija kočenja**
**Autonomna funkcija kočenja može se aktivirati pri brzini vozila od otprilike 7 km/h u sljedećim situacijama:**

| Vozila ispred vas | Vozila u mirovanju | Vozila iz poprečnog smjera | Pješaci/biciklisti iz poprečnog smjera | Pješaci koji stoje |
|---|---|---|---|---|
| do otprilike 250 km/h | do otprilike 200 km/h | nema reakcije | do otprilike 60 km/h | nema reakcije |

**Sustav pomoći pri kočenju u skladu sa situacijom**
**Sustav pomoći pri kočenju u skladu sa situacijom može se aktivirati pri brzini vozila od otprilike 7 km/h u sljedećim situacijama:**

| Vozila ispred vas | Vozila u mirovanju | Vozila iz poprečnog smjera | Pješaci/biciklisti iz poprečnog smjera | Pješaci koji stoje |
|---|---|---|---|---|
| do otprilike 250 km/h | do otprilike 80 km/h | nema reakcije | do otprilike 60 km/h | nema reakcije |

**Prekid aktiviranja kočnice sustava aktivne pomoći pri kočenju**

Aktiviranje kočnice sustava aktivne pomoći pri kočenju možete prekinuti u bilo kojem trenutku:

- punim aktiviranjem papučice gasa ili pritiskom papučice gasa do kraja (kick-down)
- otpuštanjem papučice kočnice (samo tijekom rada sustava pomoći pri kočenju u skladu sa situacijom).

Ako je ispunjen bar jedan od sljedećih uvjeta, sustav aktivne pomoći pri kočenju može prekinuti aktiviranje kočnice:

- Upravljanjem izbjegavate prepreku.
- Više ne postoji opasnost od sudara.
- Sustav na vašem voznom putu više ne prepoznaje prepreku.

**Ograničenja sustava**

Sustav može biti oštećen ili izvan funkcije u sljedećim situacijama:

- u slučaju snijega, kiše, magle ili jake bljuzgavice
- ako su senzori prljavi, zamagljeni, oštećeni ili prekriveni
- ako senzori imaju smetnje zbog drugih izvora radara, npr. pri jakoj refleksiji radara u javnim garažama
- ako je prepoznat i prikazan gubitak tlaka u gumama ili neispravna guma
- nakon uključivanja paljenja odnosno početka vožnje još nekoliko sekundi nije raspoloživa puna funkcionalnost sustava.

Sustav ne reagira ispravno u sljedećim situacijama:

- u slučaju složenih stanja u prometu u kojima se predmeti ne mogu uvijek jasno prepoznati
- ako se pješaci ili vozila brzo pomiču u području dosega senzora
- ako pješake zaklanjaju drugi predmeti
- u uskim zavojima.

## Namještanje sustava aktivne pomoći pri kočenju

**Preduvjeti:**
- Paljenje je uključeno.

Multimedijski sustav:
→ ⌂ ▸▸ Postavke ▸▸ Pomoć ▸▸ Akt. pom. pri kočenju

Na raspolaganju su sljedeće postavke:
- Ranije
- Srednje
- Kasnije

▶ Odaberite postavku.

Pri svakom pokretanju vozila automatski se odabire postavka Srednje.

**Isključivanje sustava aktivne pomoći pri kočenju**

ⓘ Preporučuje se da sustav aktivne pomoći pri kočenju uvijek ostavite uključenim.

▶ Odaberite Isklj..
Funkcija upozoravanja na sigurnosni razmak i autonomna funkcija kočenja se isključuju.

ⓘ Ako je sustav aktivne pomoći pri kočenju isključen, na višenamjenskom se zaslonu u statusnom području pojavljuje simbol OFF.

## Funkcija prilagodljivog kočnog svjetla

U situaciji u kojoj je potrebno hitno kočenje prilagodljivo kočno svjetlo upozorava promet koji se nalazi iza:

- treperenjem kočnih svjetala
- uključivanjem sustava upozoravajućih svjetala.

Kada vozilo pri brzini većoj od 50 km/h snažno zakoči, kočna svjetla brzo trepere. Na taj se način osobito upadljivo upozoravaju vozila koja voze iza vas.

Ako brzina na početku kočenja iznosi više od 70 km/h, sustav upozoravajućih svjetala uključuje se čim se vozilo potpuno zaustavi. Ako se nakon toga vozilo ponovno pokrene, sustav upozoravajućih svjetala automatski se isključuje pri brzini od približno 10 km/h. Sustav upozoravajućih svjetala možete isključiti i tipkom za upozoravajuća svjetla.

## TEMPOMAT i limitator

**Funkcija sustava TEMPOMAT**

TEMPOMAT samostalno ubrzava i koči vozilo kako bi se zadržala prethodno spremljena brzina.

Ako, primjerice, ubrzate zbog pretjecanja, spremljena se brzina ne briše. Ako nakon postupka pretjecanja maknete nogu s papučice gasa, TEMPOMAT vraća vozilo na spremljenu brzinu.

Sustavom TEMPOMAT upravljate odgovarajućim tipkama na upravljaču. Možete namjestiti bilo koju brzinu veću od 20 km/h.

TEMPOMAT ne može smanjiti opasnost od nezgode u slučaju neprilagođene vožnje niti može ukinuti zakone fizike. Ne može uzeti u obzir uvjete na cesti i atmosferske uvjete, kao ni situaciju u prometu. TEMPOMAT je samo pomoćno sredstvo. Vi ste odgovorni za sigurnosni razmak, brzinu, pravodobno kočenje i zadržavanje voznog traka.

**Prikazi na višenamjenskom zaslonu**

Na višenamjenskom se zaslonu prikazuje status sustava TEMPOMAT i spremljena brzina.

Prikaz zaslona s instrumentima (prikaz u boji)

1. TEMPOMAT je odabran
2. Namještena brzina prikazana sivo: brzina je spremljena, sustav TEMPOMAT je deaktiviran
3. Namještena brzina prikazana zeleno: brzina je spremljena, sustav TEMPOMAT je aktiviran

**Ograničenja sustava**

Na uzbrdici je moguće da TEMPOMAT ne može održavati brzinu. Ako se uzbrdica smanjuje, ponovno se postavlja spremljena brzina.

Na dugim i strmim nagibima morate pravodobno prebaciti u niži stupanj prijenosa. Toga se posebno pridržavajte ako je vozilo opterećeno. Tako ćete iskoristiti učinak kočenja motorom. Time smanjujete opterećenje kočnog sustava te izbjegavate pregrijavanje i prebrzo trošenje kočnica.

TEMPOMAT nemojte upotrebljavati u sljedećim situacijama:

- u prometnim situacijama koje zahtijevaju često mijenjanje tempa, npr. kada je promet gust, na cestama s mnogo zavoja
- na glatkim ili skliskim cestama; pogonski kotači mogu zbog ubrzavanja izgubiti kontakt s podlogom i vozilo može početi zanositi
- kada vozite pri slaboj vidljivosti.

**Funkcija limitatora**

**Vozilo s dopuštenom ukupnom masom do 3,5 t:** Limitator ograničava brzinu vozila. Za brzu regulaciju na spremljenu brzinu limitator samostalno koči.

**Vozilo s dopuštenom ukupnom masom iznad 3,5 t:** Limitator ograničava brzinu vozila.

Brzinu je moguće ograničiti na sljedeći način:

- varijabilno: za ograničenja brzine, npr. u zatvorenim mjestima
- stalno: za dugoročna ograničenja brzine, npr. za vožnju sa zimskim gumama.

Varijabilnim limitatorom upravljate odgovarajućim tipkama na upravljaču. Možete namjestiti bilo koju brzinu veću od 20 km/h. Ako je vozilo pokrenuto, možete je namjestiti i dok vozilo miruje.

Ako s pomoću varijabilnog limitatora prekoračite namještenu brzinu za više od 3 km/h, na zaslonu s instrumentima treperi simbol LIM . Prikazuje se poruka Limiter Setzgeschwindigkeit überschritten (Prekoračena namještena brzina limitatora). Treperenje prestaje čim se brzina ponovno spusti ispod namještene brzine.

Limitator ne može smanjiti opasnost od nesreće u slučaju neprilagođene vožnje niti može ukinuti zakone fizike. Ne može uzeti u obzir uvjete na cesti i atmosferske uvjete, kao ni situaciju u prometu. Limitator je samo pomoćno sredstvo. Vi ste odgovorni za sigurnosni razmak, brzinu, pravodobno kočenje i zadržavanje voznog traka.

**Prikazi na višenamjenskom zaslonu**

Na višenamjenskom se zaslonu prikazuje status limitatora i spremljena brzina.

Prikaz zaslona s instrumentima (prikaz u boji)

1. Limitator je odabran
2. Namještena brzina prikazana sivo: brzina je spremljena, limitator je deaktiviran
3. Namještena brzina prikazana zeleno: brzina je spremljena, limitator je aktiviran

**Kick-down**

Ako papučicu gasa pritisnete do kraja (kick down), varijabilni će limitator prijeći u pasivni način rada.

Ako s pomoću varijabilnog limitatora prekoračite namještenu brzinu za više od 3 km/h, na zaslonu s instrumentima treperi simbol LIM . Prikazuje se poruka Limiter Setzgeschwindigkeit überschritten (Prekoračena namještena brzina limitatora).

Nakon završetka pritiska papučice gasa do kraja (kick down) varijabilni limitator ponovno se aktivira u sljedećim situacijama:

- Trenutačna brzina vožnje manja je od spremljene brzine.
- Poziva se spremljena brzina.
- Spremili ste novu brzinu.

**Upravljanje sustavom TEMPOMAT ili varijabilnim limitatorom**

**⚠ UPOZORENJE** Opasnost od nesreće zbog spremljene brzine

Ako pozovete spremljenu brzinu i ako je ona niža od trenutačne brzine, vozilo koči.

▶ Obratite pozornost na stanje u prometu prije opoziva spremljene brzine.

**Preduvjeti:**

TEMPOMAT

- Sustav TEMPOMAT je odabran.
- Sustav ESP® je uključen, ali ne smije regulirati.
- Trenutačna brzina iznosi barem 20 km/h.

Varijabilni limitator

- Vozilo je pokrenuto.
- Odabran je varijabilni limitator.

**Prebacivanje između sustava TEMPOMAT i varijabilnog limitatora**

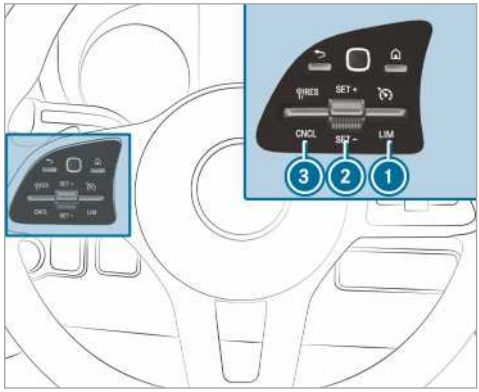

- **Odabir sustava TEMPOMAT:** Prekidač ① pritisnite prema gore.
- **Odabir varijabilnog limitatora:** Prekidač ① pritisnite prema dolje.

ⓘ Vozila sa sustavom aktivne pomoći za održavanje sigurnosnog razmaka DISTRONIC: Varijabilni limitator odabire se drugom tipkom (→ Stranica 156).

**Aktiviranje sustava TEMPOMAT ili varijabilnog limitatora**

- Prekidač ② pritisnite prema gore (SET+) ili prema dolje (SET-).
- Maknite nogu s papučice gasa.
  Sprema se trenutačna brzina vožnje i vozilo je održava (TEMPOMAT) ili ograničava (varijabilni limitator).

**Povećavanje/smanjivanje brzine**

- Prekidač ② pritisnite prema gore / prema dolje.
  Spremljena brzina povećava se ili smanjuje za 1 km/h.

ili

- Prekidač ② pritisnite prema gore / prema dolje i držite ga pritisnutim.
  Spremljena brzina povećava se ili smanjuje u koracima po 1 km/h.

ili

- Prekidač ② pritisnite preko točke pritiska.
  Spremljena brzina povećava se ili smanjuje za 10 km/h.

ili

- Prekidač ② pritisnite preko točke pritiska i držite ga pritisnutim.
  Spremljena brzina povećava se ili smanjuje u koracima po 10 km/h.

ili

- Vozilo ubrzajte na željenu brzinu.
- Prekidač ② pritisnite prema gore.

ⓘ **Vozila s ručnim mjenjačem:** Pri vrlo malom broju okretaja motora TEMPOMAT ili limitator se isključuje. Kada je vozilo u praznom hodu ili je pritisnuta papučica spojke dulje od šest sekundi, sustav TEMPOMAT se isključuje.

**Preuzimanje prepoznate brzine**

Ako sustav pomoći za prometne znakove prepozna prometni znak s dopuštenom maksimalnom brzinom kada je aktiviran TEMPOMAT / varijabilni limitator te se on prikazuje na zaslonu s instrumentima:

- Prekidač ③ pritisnite prema gore.
  Sprema se dopuštena maksimalna brzina s prometnog znaka i vozilo je održava ili odgovarajuće ograničava.

**Deaktiviranje sustava TEMPOMAT ili varijabilnog limitatora**

- Prekidač ③ (CNCL) pritisnite prema dolje.

Ako je TEMPOMAT ili varijabilni limitator deaktiviran:

- prekidačem ② (SET+) ili (SET-) sprema se trenutačna brzina vožnje i vozilo je održava
- prekidačem ③ (RES) poziva se posljednja spremljena brzina i vozilo je održava.

ⓘ Ako kočite, isključite ESP® ili ESP® regulira, TEMPOMAT se deaktivira. Varijabilni limitator se ne deaktivira.
Ako isključite vozilo, briše se posljednja spremljena brzina.

**Stalni limitator**

Ako vozilo trajno ne smije prekoračiti određenu brzinu (npr. u radu sa zimskim gumama), možete je namjestiti s pomoću stalnog limitatora.

Brzina se u multimedijskom sustavu može ograničiti na vrijednost između 120 km/h i 180 km/h(→ Stranica 154).

Netom prije nego što dostignete namještenu brzinu, ona će se prikazati na višenamjenskom zaslonu. Ako poruku potvrdite s pomoću ⮌, ona se više ne prikazuje do isključivanja vozila. Ponovno će se prikazati tek nakon ponovnog pokretanja vozila.

Ni pri primjeni postupka kick-down stalni se limitator ne može prebaciti u pasivno stanje, a trenutačna brzina vožnje ostaje ispod namještene brzine.

**Postavljanje ograničenja brzine za zimske gume**

Multimedijski sustav:

⮕ ⌂ ▸▸ Postavke ▸▸ Fahrzeug (vozilo) ▸▸ Ogranič. za zim. gume

- Odaberite brzinu ili isključite funkciju.

## Sustav aktivne pomoći za održavanje sigurnosnog razmaka DISTRONIC

**Funkcija sustava aktivne pomoći za održavanje sigurnosnog razmaka DISTRONIC**

Sustav aktivne pomoći za održavanje sigurnosnog razmaka DISTRONIC pri neometanom prometu

održava namještenu brzinu. Kada se prepoznaju vozila koja voze ispred, održava se namješteni razmak, po potrebi do zaustavljanja. Vozilo – ovisno o razmaku od vozila koje vozi ispred i o namještenoj brzini – ubrzava ili usporava. Brzina i razmak postavljaju se i spremaju na upravljaču. Brzina se može postaviti u području između 20 km/h i 160 km/h ili između 20 km/h i maksimalne brzine vozila.

Dodatne značajke sustava aktivne pomoći za održavanje sigurnosnog razmaka DISTRONIC:

- Ovisno o prethodno odabranom razmaku, DISTRONIC regulira dinamično (malen razmak) ili ekonomično (velik razmak).
- Ovisno o prepoznatoj masi vozila, dinamika regulacije sustava DISTRONIC se smanjuje.
- Brzo ubrzavanje na spremljenu brzinu aktivira se kada se uključi pokazivač smjera za prebacivanje u pretjecajni trak.

Sustav aktivne pomoći za održavanje sigurnosnog razmaka DISTRONIC samo je pomoćno sredstvo. Vozač je odgovoran za održavanje sigurnosnog razmaka, brzinu i pravodobno kočenje.

**Granice sustava**

Sustav može biti oštećen ili izvan funkcije u sljedećim situacijama:

- u slučaju snijega, kiše, magle, jakog prskanja, blještanja, izravnog sunčevog svjetla ili jako promjenjivih uvjeta osvjetljenja
- u javnim garažama ili na cestama s nizbrdicom ili uzbrdicom velikog nagiba
- radarski su senzori onečišćeni ili prekriveni
- na glatkim ili skliskim cestama pogonski kotači mogu zbog kočenja ili ubrzavanja izgubiti kvalitetan kontakt s podlogom i vozilo može početi zanositi
- nepomični predmeti ne prepoznaju se ako prije nisu prepoznati kao pomični
- u zavojima može doći do gubitka i lošeg ponovnog prepoznavanja ciljnih vozila; zbog toga nema regulacije u odnosu na ciljno vozilo i može doći do neželjenog ubrzavanja.

U tim situacijama ne upotrebljavajte sustav aktivne pomoći za održavanje sigurnosnog razmaka DISTRONIC.

**⚠ UPOZORENJE** Opasnost od nesreće zbog ubrzavanja ili kočenja sustava aktivne pomoći za održavanje sigurnosnog razmaka DISTRONIC

Sustav aktivne pomoći za održavanje sigurnosnog razmaka DISTRONIC može, primjerice, neočekivano ubrzati ili zakočiti u sljedećim slučajevima:

- ako sustav aktivne pomoći za održavanje sigurnosnog razmaka DISTRONIC pokrene vozilo
- ako se pozove spremljena brzina koja je znatno viša ili niža od trenutačne brzine vožnje
- ako sustav aktivne pomoći za održavanje sigurnosnog razmaka DISTRONIC više ne prepoznaje vozilo koje vozi ispred vas ili ne reagira na relevantne objekte.

▶ Oprezno promatrajte stanje u prometu i budite spremni na kočenje.

▶ Obratite pozornost na stanje u prometu prije opoziva spremljene brzine.

**⚠ UPOZORENJE** Opasnost od nesreće u slučaju nedovoljnog usporavanja sustava aktivne pomoći za održavanje sigurnosnog razmaka DISTRONIC

Sustav aktivne pomoći za održavanje sigurnosnog razmaka DISTRONIC usporava vaše vozilo do 50 % od maksimalno mogućeg usporavanja. Ako to usporavanje nije dostatno, sustav aktivne pomoći za održavanje sigurnosnog razmaka DISTRONIC upozorit će vas vizualno i zvučno.

▶ U tim slučajevima prilagodite brzinu i održavajte dostatan razmak.

▶ Samostalno kočite i/ili pokušajte izbjeći sudar.

**⚠ UPOZORENJE** Opasnost od nesreće zbog ograničenog prepoznavanja sustava aktivne pomoći za održavanje sigurnosnog razmaka DISTRONIC

Sustav aktivne pomoći za održavanje sigurnosnog razmaka DISTRONIC ne reagira ili ograničeno reagira na:

- pomaknuti način vožnje ili promjenu voznog traka

- pješake, životinje, bicikle/motocikle ili zaustavljena vozila te na neočekivane prepreke
- stanja u prometu i okolini
- vozila iz suprotnog smjera i poprečni promet.

U takvim situacijama sustav aktivne pomoći za održavanje sigurnosnog razmaka DISTRONIC ne može vas upozoriti ni pomoći.

▶ Uvijek oprezno promatrajte stanje u prometu i reagirajte u skladu s njim.

**Upravljanje sustavom aktivne pomoći za održavanje sigurnosnog razmaka DISTRONIC**

**Preduvjeti:**

- Vozilo je pokrenuto.
- Parkirna je kočnica otpuštena.
- ESP® je uključen i ne regulira.
- Mjenjač je u položaju D.
- Vozačeva i suvozačeva vrata su zatvorena.
- Funkcija prepoznavanja zauzetog vozačevog sjedala prepoznala je vezanog vozača.
- Provjera radarskih senzora uspješno je završena.

**Prebacivanje između limitatora i sustava aktivne pomoći za održavanje sigurnosnog razmaka DISTRONIC**

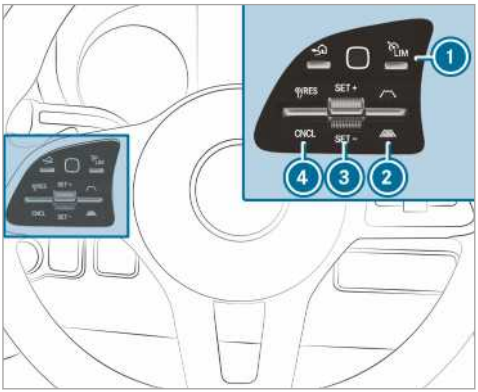


▶ Pritisnite tipku 1.

**Aktiviranje sustava aktivne pomoći za održavanje sigurnosnog razmaka DISTRONIC ili varijabilnog limitatora**

▶ **Aktiviranje bez spremljene brzine:** Prekidač 3 pritisnite prema gore (SET+) ili prema dolje (SET-).
Sprema se trenutačna brzina vožnje i vozilo je održava (sustav aktivne pomoći za održavanje sigurnosnog razmaka DISTRONIC) ili ograničava (varijabilni limitator).

ili

▶ **Aktiviranje sa spremljenom brzinom:** Prekidač 4 pritisnite prema gore (RES).

ⓘ Ako se prekidač 4 pritisne dvaput prema gore, sustav aktivne pomoći za održavanje sigurnosnog razmaka DISTRONIC ili varijabilni limitator aktiviraju se s ograničenjem brzine koje je prikazano na kombiniranom instrumentu.

**Preuzimanje prikazanog ograničenja brzine kada je aktivan sustav pomoći za održavanje sigurnosnog razmaka DISTRONIC ili limitator**

▶ Prekidač 4 pritisnite prema gore (RES).
Ograničenje brzine prikazano na kombiniranom instrumentu preuzima se kao spremljena brzina. Vozilo prilagođava svoju brzinu vozilu koje vozi ispred vas, najviše do spremljene brzine.

**Ponovno pokretanje vozila uz sustav aktivne pomoći za održavanje sigurnosnog razmaka DISTRONIC**

▶ Maknite nogu s papučice kočnice.
▶ Prekidač 4 pritisnite prema gore (RES).

ili

▶ Kratko i odlučno pritisnite papučicu gasa.
Funkcije sustava aktivne pomoći za održavanje sigurnosnog razmaka DISTRONIC nastavljaju se izvršavati.

**Deaktiviranje sustava aktivne pomoći za održavanje sigurnosnog razmaka DISTRONIC**

⚠ **UPOZORENJE** Opasnost od nesreće zbog uključenog sustava aktivne pomoći za održavanje sigurnosnog razmaka DISTRONIC pri napuštanju vozačevog sjedala

Ako je vozilo zakočeno samo s pomoću sustava aktivne pomoći za održavanje sigurnosnog razmaka DISTRONIC, a vi napustite vozačevo sjedalo, vozilo se može otkotrljati.

▶ Prije napuštanja vozačevog sjedala uvijek isključite sustav aktivne pomoći za održavanje sigurnosnog razmaka DISTRONIC i osigurajte vozilo od kotrljanja.

▶ Prekidač ④ pritisnite prema dolje (CNCL).

▶ Pritisnite kočnicu.

**Povećavanje ili smanjivanje brzine**

▶ Prekidač ③ pritisnite prema gore (SET+) ili prema dolje (SET-).
Spremljena brzina povećava se ili smanjuje za 1 km/h.

ili

▶ Prekidač ③ pritisnite prema gore (SET+) / prema dolje (SET-) i držite ga pritisnutim.
Spremljena brzina povećava se ili smanjuje u koracima po 1 km/h.

ili

▶ Prekidač ③ pritisnite preko točke pritiska.
Spremljena brzina povećava se ili smanjuje za 10 km/h.

ili

▶ Prekidač ③ pritisnite preko točke pritiska i držite ga pritisnutim.
Spremljena brzina povećava se ili smanjuje u koracima po 10 km/h.

**Povećavanje ili smanjivanje zadanog razmaka od vozila koje se nalazi ispred vas**

▶ **Povećavanje zadanog razmaka:** Prekidač ② pritisnite prema dolje ( ).

▶ **Smanjivanje zadanog razmaka:** Prekidač ② pritisnite prema gore ( ).

## Informacije o sustavu pomoći pri kretanju uzbrdo

Sustav pomoći pri kretanju uzbrdo kratkotrajno zadržava vozilo pri kretanju uzbrdo u sljedećim uvjetima:

- Vozila s ručnim mjenjačem: Ubačen je stupanj prijenosa.
- Vozila s automatskim mjenjačem: Mjenjač je u položaju D ili R.
- Parkirna kočnica je otpuštena.

Na taj način imate vremena pomaknuti nogu s papučice kočnice na papučicu gasa i pritisnuti je, a da se vozilo pritom odmah ne pokrene.

**⚠ UPOZORENJE** Opasnost od nesreće i ozljeda zbog kotrljanja vozila.

Nakon kratkog vremena sustav pomoći pri kretanju uzbrdo više ne zaustavlja vozilo i ono se može kretati dalje.

▶ Stoga nogu uvijek brzo pomaknite s papučice kočnice na papučicu gasa. Nikad ne pokušavajte napustiti vozilo ako ga sustav pomoći pri kretanju uzbrdo zaustavlja.

## Funkcija HOLD

**Funkcija HOLD**

Preduvjeti:

- Funkcija prepoznavanja zauzetog vozačevog sjedala prepoznala je vezanog vozača.

Funkcija HOLD zadržava vozilo bez potrebe za pritiskanjem kočnice, npr. pri pokretanju na uzbrdici. Ako za pokretanje dodajete gas, prekida se učinak kočenja i funkcija HOLD se isključuje.

**Ograničenja sustava**

- Uspon ne smije prelaziti 30 %.

## Sustav pomoći pri parkiranju PARKTRONIC

**Funkcija sustava pomoći pri parkiranju PARKTRONIC**

Sustav pomoći pri parkiranju PARKTRONIC elektronički je sustav pomoći pri parkiranju s ultrazvukom. PARKTRONIC s pomoću šest senzora u prednjim i šest senzora u stražnjim branicima nadzire područje oko vozila. Sustav pomoći pri parkiranju PARKTRONIC optički i zvučno prikazuje razmak između vozila i prepreke.

Sustav pomoći pri parkiranju PARKTRONIC samo je pomoćno sredstvo. Ne može zamijeniti opažanja iz neposredne okoline. Vi ste odgovorni za sigurno manevriranje, napuštanje parkirnog mjesta i parkiranje vozila. Pobrinite se da se pri manevriranju, parkiranju ili napuštanju parkirnog mjesta, između ostalog, u području manevriranja ne nalaze osobe, životinje ili predmeti.

Ako je razmak od prepreke otprilike 0,4 m ili manji, u slučaju standardne postavke oglašava se isprekidani zvuk. Ako je razmak otprilike 0,3 m ili manji, oglašava se trajni zvučni signal. U multime-

dijskom sustavu možete namjestiti da se zvučna upozorenja oglase već i pri razmaku većem od otprilike 1 m (→ Stranica 158).

**Prikazi sustava pomoći pri parkiranju PARKTRONIC u multimedijskom sustavu**
Ako prikaz sustava pomoći pri parkiranju PARKTRONIC u multimedijskom sustavu nije aktivan i prepozna se prepreka na putu, u multimedijskom se sustavu pri brzinama do otprilike 10 km/h prikazuje skočni prozor sustava pomoći pri parkiranju PARKTRONIC.

**Ograničenja sustava**

U određenim okolnostima sustav pomoći pri parkiranju PARKTRONIC ne uzima u obzir sljedeće prepreke:

- prepreke ispod područja prepoznavanja, npr. osobe, životinje ili predmete
- prepreke iznad područja prepoznavanja, npr. izdignuti teret, izbočine ili pretovarne rampe teretnih vozila.

Na senzorima ne smije biti prljavštine, snijega ili snježne bljuzgavice. U protivnom neće propisno funkcionirati. Senzore čistite redovito pazeći da ih ne ogrebete ili oštetite.

**Vozila s kukom za prikolicu:** Ako uspostavite električnu vezu između vozila i prikolice, sustav pomoći pri parkiranju PARKTRONIC deaktivira se za stražnji dio vozila.

**Isključivanje ili uključivanje sustava pomoći pri parkiranju PARKTRONIC**

**NAPOMENA** Opasnost od nesreće zbog objekata u blizini

Sustav pomoći pri parkiranju PARKTRONIC možda neće prepoznati određene predmete u blizini.

▶ Pri parkiranju ili manevriranju posebno pazite na objekte koji se nalaze ispod ili iznad senzora, npr. lonci za cvijeće ili vučna ruda. U suprotnom se vozilo i drugi objekti mogu oštetiti.

Multimedijski sustav:

→ ⌂ ▸▸ Postavke ▸▸ Brzi pristup

▶ Odaberite PARKTRONIC uključen.
Ovisno o prethodnom stanju, funkcija se uključuje ili isključuje.

ⓘ Sustav pomoći pri parkiranju PARKTRONIC automatski se uključuje pri pokretanju vozila.

**Namještanje zvučnih upozorenja sustava pomoći pri parkiranju PARKTRONIC**
Multimedijski sustav:

→ Postavke ▸▸ Pomoć ▸▸ Kamera i parkiranje ▸▸ Podešav. sign. upozor.

**Namještanje glasnoće zvučnih upozorenja**

▶ Odaberite Glasnoća signala upozorenja.
▶ Namjestite vrijednost.

**Namještanje jačine tona zvučnih upozorenja**

▶ Odaberite Jačina tona sig. upozorenja.
Namjestite vrijednost.

**Određivanje trenutka pokretanja zvučnih upozorenja**
Možete odrediti trebaju li se zvučna upozorenja sustava pomoći pri parkiranju PARKTRONIC pokrenuti već pri većem razmaku od prepreke.

▶ Odaberite Ranije upozorenje, potpuno.
▶ Uključite ili isključite funkciju.

**Uključivanje ili isključivanje smanjivanja zvuka**
Možete odrediti treba li se tijekom zvučnog upozorenja sustava pomoći pri parkiranju PARKTRONIC smanjiti glasnoća izvora medija na multimedijskom sustavu.

▶ Odaberite Stišavanje zvuka pri zvučnom upozorenju.
▶ Uključite ili isključite funkciju.

## Kamera za vožnju unatrag

**Funkcija kamere za vožnju unatrag**

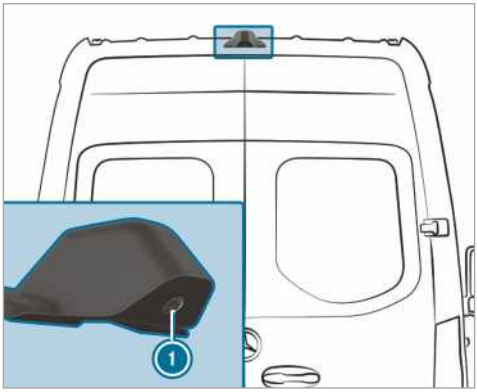


Ako je aktivirana funkcija u multimedijskom sustavu, pri ubacivanju u stupanj prijenosa za

vožnju unatrag u multimedijskom sustavu prikazuje se slika kamere za vožnju unatrag (1). Dinamičke pomoćne crte prikazuju put vožnje koji je zadan trenutačnim zakretanjem upravljača. Tako se možete orijentirati pri vožnji unatrag i izbjeći prepreke.

Ako su ispunjeni sljedeći uvjeti, slika kamere za vožnju unatrag (1) prikazuje se i u multimedijskom sustavu:

- Paljenje je uključeno.
- Nije ubačen stupanj prijenosa za vožnju unatrag.
- Otvaraju se okretna vrata prtljažnika.

Tako se može nadzirati područje iza vozila.

Ako se okretna vrata prtljažnika zatvore, slika kamere za vožnju unatrag isključuje se nakon otprilike deset sekundi.

Kamera za vožnju unatrag samo je pomoćno sredstvo. Ona ne može zamijeniti vaša opažanja okoline. Vi ste odgovorni za upravljanje i parkiranje vozila. Pobrinite se da se pri manevriranju ili parkiranju, između ostalog, u blizini ne nalaze osobe, životinje ili predmeti.

Kamera za vožnju unatrag može perspektivno iskriviti prepreke, prikazati ih pogrešno ili ih uopće ne prikazati. Kamera za vožnju unatrag ne može prikazati sve predmete koji se nalaze jako blizu ili ispod stražnjeg branika. Ne upozorava na sudar, osobe ili predmete.

Možete odabrati između sljedećih prikaza:

- uobičajeni prikaz
- prikaz širokog kuta
- prikaz prikolice.

Područje iza vozila prikazuje se, kao i na unutarnjem retrovizoru, u zrcalno obrnutom obliku.

**Granice sustava**

Kamera za vožnju unatrag, između ostalog, u sljedećim situacijama radi samo ograničeno ili uopće ne radi:

- Jako pada kiša, snijeg ili je maglovito.
- Uvjeti osvjetljenja su loši, npr. noću.
- Okolina je osvijetljena fluorescentnim svjetlom, a zaslon može treperiti.
- Dolazi do brze promjene temperature, npr. ako zimi iz hladnog prostora vozilom uđete u grijanu garažu.
- Temperature okoline jako su visoke.
- Leća kamere je prekrivena, onečišćena ili zamagljena. Pridržavajte se napomena o čišćenju kamere za vožnju unatrag (→ Stranica 285).
- Kamera ili stražnja strana vozila su oštećeni. U tom slučaju kameru, njezin položaj i postavke dajte provjeriti u ovlaštenoj specijaliziranoj servisnoj radionici.

Zbog dodatnih stražnjih nadogradnji vozila (npr. utovarne rampe), moguće je ograničenje vidnog područja i ostalih funkcija kamere za vožnju unatrag.

ⓘ Pri izravnoj sunčevoj svjetlosti ili ostalim izvorima svjetla kontrast zaslona može se smanjiti. U ovim situacijama budite osobito oprezni.

ⓘ U slučaju pogreške piksela koja znatno ograničava upotrebu zaslon dajte popraviti ili zamijeniti.

ⓘ Predmeti koji se ne nalaze u visini tla djeluju udaljenije nego što stvarno i jesu, npr.
- branik vozila parkiranog iza vas
- vučno rudo prikolice
- kugla kuke za prikolicu
- stražnji dio teretnog vozila
- kosi stup.

Pomoćne linije slike kamere upotrebljavajte samo za orijentaciju. Približite se predmetima samo do najniže vodoravne pomoćne linije. U protivnom ćete oštetiti vozilo i/ili predmet.

**Vozila bez sustava pomoći pri parkiranju PARKTRONIC**

U multimedijskom su vam sustavu na raspolaganju sljedeći prikazi kamere:

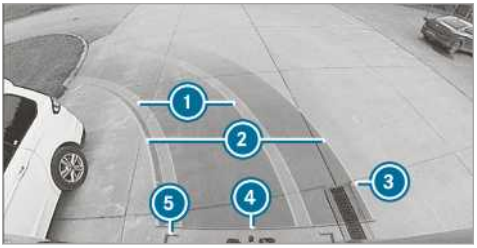


Uobičajeni prikaz

(1) Žuti vozni trak guma pri trenutačnom zakretanju upravljača (dinamičko)

2 Žuta pomoćna crta, širina vozila (prijeđena površina) ovisno o trenutačnom zakretanju upravljača (dinamičko)
3 Oznaka u razmaku od otprilike 1,0 m (okretna vrata prtljažnika još se mogu potpuno otvoriti.)
4 Crvena pomoćna crta u razmaku od otprilike 0,3 m od stražnjeg dijela vozila
5 Crvene pomoćne crte u razmaku od otprilike 0,2 m od stražnjeg dijela vozila, širina vozila s vanjskim retrovizorima

Prikaz širokog kuta

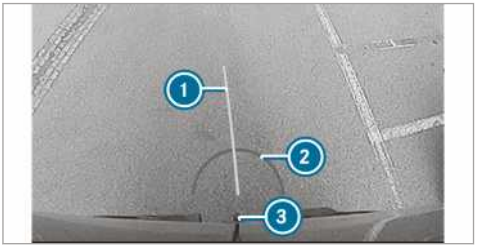


Prikaz prikolice (ako je ugrađena kuka za prikolicu)
1 Žuta pomoćna crta, pomoć za smjer
2 Crvena pomoćna crta u razmaku od otprilike 0,3 m od kuglične glave kuke za prikolicu
3 Kuglična glava kuke za prikolicu

**Vozila sa sustavom pomoći pri parkiranju PARKTRONIC**

U multimedijskom su vam sustavu na raspolaganju sljedeći prikazi kamere:

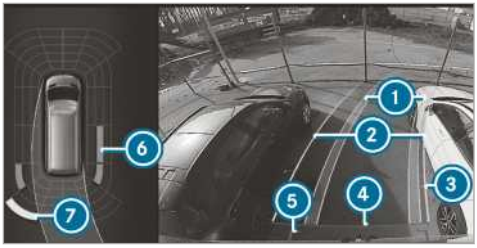


Uobičajeni prikaz
1 Žuti vozni trak guma pri trenutačnom zakretanju upravljača (dinamičko)
2 Žuta pomoćna crta, širina vozila (prijeđena površina) ovisno o trenutačnom zakretanju upravljača (dinamičko)
3 Oznaka u razmaku od otprilike 1,0 m (okretna vrata prtljažnika još se mogu potpuno otvoriti.)
4 Crvena pomoćna crta u razmaku od otprilike 0,3 m od stražnjeg dijela vozila
5 Crvene pomoćne crte u razmaku od otprilike 0,2 m od stražnjeg dijela vozila, širina vozila s vanjskim retrovizorima
6 Narančasti upozoravajući prikaz sustava pomoći pri parkiranju PARKTRONIC: prepreke sa srednjim razmakom (između otprilike 0,4 m i 0,6 m)
7 Žuti upozoravajući prikaz sustava pomoći pri parkiranju PARKTRONIC: prepreke s razmakom između otprilike 0,6 m i 1,0 m

ⓘ Ako razmak od prepreke iznosi manje od otprilike 0,4 m, upozoravajući prikaz sustava pomoći pri parkiranju PARKTRONIC svijetli crveno.

ⓘ Ako dođe do ispada cijelog sustava, unutarnji segmenti upozoravajućeg prikaza prikazuju se crveno.

Ako dođe do kvara sustava u stražnjem dijelu, prikaz segmenata promijenit će se kako slijedi:

- Pri vožnji unatrag stražnji se segmenti prikazuju crveno.
- Pri vožnji prema naprijed stražnji se segmenti ne prikazuju.

Ako je sustav pomoći pri parkiranju PARKTRONIC isključen, upozoravajući se prikaz isključuje.

Prikaz širokog kuta

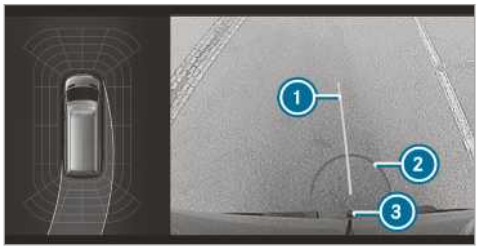


Prikaz prikolice (ako je ugrađena kuka za prikolicu)

1. Žuta pomoćna crta, pomoć za smjer
2. Crvena pomoćna crta u razmaku od otprilike 0,3 m od kuglične glave kuke za prikolicu
3. Kuglična glava kuke za prikolicu

## Kamera 360°

### Funkcija kamere 360°

Kamera 360° sustav je kamera koji se sastoji od četiriju kamera. Kamere zahvaćaju neposrednu okolinu vozila. Sustav pomaže, primjerice, pri parkiranju ili na teško preglednim izlazima.

Kamera 360° služi isključivo kao pomoćno sredstvo. Ona ne može zamijeniti vaša opažanja okoline. Vi ste odgovorni za upravljanje i parkiranje vozila. Pobrinite se da se pri manevriranju ili parkiranju, između ostalog, u blizini ne nalaze osobe, životinje ili predmeti.

Sustav procjenjuje slike sljedećih kamera:

- kamere za vožnju unatrag
- prednje kamere
- dviju bočnih kamera na vanjskim retrovizorima.

### Prikazi kamere 360°

Možete odabrati između različitih prikaza:

**Pogled odozgo**

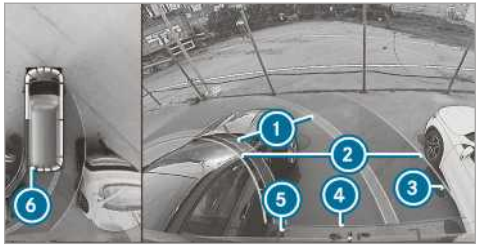


1. Žuti vozni trak guma pri trenutačnom zakretanju upravljača (dinamičko)
2. Žuta pomoćna crta, širina vozila (prijeđena površina) ovisno o trenutačnom zakretanju upravljača (dinamičko)
3. Oznaka u razmaku od otprilike 1,0 m (okretna vrata prtljažnika još se mogu potpuno otvoriti.)
4. Crvena pomoćna crta u razmaku od otprilike 0,3 m od stražnjeg dijela vozila
5. Crvene pomoćne crte u razmaku od otprilike 0,2 m od stražnjeg dijela vozila, širina vozila s vanjskim retrovizorima
6. Crveni upozoravajući prikaz sustava pomoći pri parkiranju PARKTRONIC: prepreke s razmakom od otprilike 0,4 m ili manje

Kada je sustav pomoći pri parkiranju PARKTRONIC spreman za rad, ali ne prepoznaje nikakve objekte, segmenti upozoravajućeg prikaza sivi su.

ⓘ Ako dođe do ispada cijelog sustava, segmenti upozoravajućeg prikaza prikazuju se crveno.

Ako dođe do kvara sustava u stražnjem dijelu, prikaz segmenata promijenit će se kako slijedi:

- Pri vožnji unatrag stražnji se segmenti prikazuju crveno.
- Pri vožnji prema naprijed stražnji se segmenti ne prikazuju.

Ako je sustav pomoći pri parkiranju PARKTRONIC isključen, upozoravajući se prikaz isključuje.

### Pomoćne crte

ⓘ Pomoćne crte na multimedijskom zaslonu prikazuju razmake od vozila. Razmaci vrijede samo za visinu kolnika.
Tijekom rada s prikolicom pomoćne se crte prikazuju na visini kuke za prikolicu.

**Prikaz prikolice (ako je ugrađena kuka za prikolicu)**

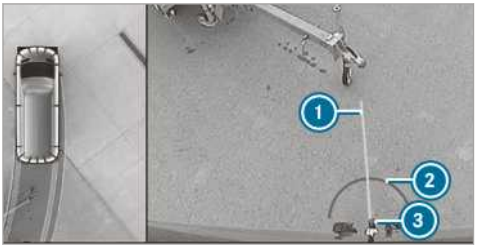


Prikaz prikolice (ako je ugrađena kuka za prikolicu)

1. Žuta pomoćna crta, pomoć za smjer
2. Crvena pomoćna crta u razmaku od otprilike 0,3 m od kuglične glave kuke za prikolicu
3. Kuglična glava kuke za prikolicu

**Bočni prikaz kamera na retrovizorima**

Na ovom prikazu možete gledati bočne strane vozila.

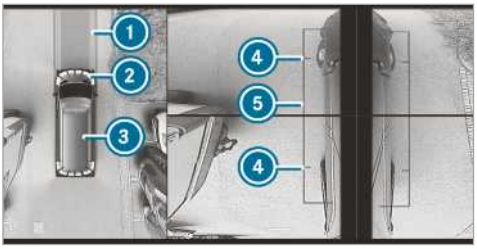


1. Vozni trak pri trenutačnom zakretanju upravljača
2. Žuti upozoravajući prikaz sustava pomoći pri parkiranju PARKTRONIC: prepreke s razmakom od otprilike 1,0 m ili manje
3. Vlastito vozilo odozgo
4. Oznaka dodirnih površina kotača
5. Pomoćna crta vanjskih mjera vozila s otkopljenim vanjskim retrovizorima

Ako se razmak od prepreke smanji, mijenja se boja upozoravajućeg prikaza 2.

**Ispad sustava**

U slučaju nepripravnosti za rad u multimedijskom sustavu prikazuje se sljedeći prikaz:

**Granice sustava**

Kamera 360°, između ostalog, u sljedećim situacijama radi samo ograničeno ili uopće ne radi:

- Prednja bočna vrata su otvorena.
- Bočni su retrovizori sklopljeni.
- Jako pada kiša, snijeg ili je maglovito.
- Uvjeti osvjetljenja su loši, npr. noću.
- Okolina je osvijetljena fluorescentnim svjetlom, a zaslon može treperiti.
- Dolazi do brze promjene temperature, npr. ako zimi iz hladnog prostora vozilom uđete u grijanu garažu.
- Temperature okoline jako su visoke.
- Leća kamere je prekrivena, onečišćena ili zamagljena.
- Kamere ili dijelovi vozila na kojima su ugrađene kamere oštećeni su. U tom slučaju kamere, njihove položaje i postavke dajte provjeriti u ovlaštenoj specijaliziranoj servisnoj radionici.

U ovim se situacijama ne koristite kamerom 360°. U protivnom možete tijekom parkiranja ozlijediti druge osobe ili udariti u predmete.

U vozilima s podvozjima koja se mogu namjestiti po visini ili teško opterećenim vozilima pri napuštanju standardne visine zbog tehničkih uvjeta može doći do nepreciznog prikaza pomoćnih crta i izračunatih slika.

Zbog dodatnih nadogradnji vozila (npr. utovarne rampe) moguće je ograničenje vidnog područja i ostalih funkcija sustava kamera.

ⓘ Kontrast zaslona može se pogoršati zbog iznenadnog sunčevog svjetla ili drugih izvora svjetla, primjerice, kada izlazite iz garaže. U ovim situacijama budite osobito oprezni.

ⓘ U slučaju pogreške piksela koja znatno ograničava upotrebu zaslon dajte popraviti ili zamijeniti.

Ako su ispunjeni sljedeći uvjeti, slika kamere 360° automatski se prikazuje u multimedijskom sustavu:

- Paljenje je uključeno.
- Otvaraju se okretna vrata prtljažnika.

Tako se može nadzirati područje iza vozila.

Ako se okretna vrata prtljažnika zatvore, slika kamere za vožnju unatrag isključuje se nakon otprilike deset sekundi.

Pridržavajte se napomena o čišćenju kamere 360° (→ Stranica 285).

**Odabir prikaza kamere 360°**

**Preduvjeti:**
- U multimedijskom je sustavu aktivirana funkcija Aut. kam. z.vož. unat. (→ Stranica 163).

▶ Ubacite u stupanj prijenosa za vožnju unatrag.

▶ U multimedijskom sustavu odaberite željeni prikaz.

**Isključivanje/uključivanje automatskog načina rada kamere za vožnju unatrag**

Kamera za vožnju unatrag samo je pomoćno sredstvo. Ona ne može zamijeniti vaša opažanja okoline. Vi ste odgovorni za sigurno manevriranje, napuštanje parkirnog mjesta i parkiranje vozila. Uvjerite se da se na kolniku ne nalaze osobe, životinje ili predmeti. Pazite na okolinu i budite uvijek spremni na kočenje.

Multimedijski sustav:

Postavke ▸▸ Fahrzeug (vozilo) ▸▸ Kamera za vož. unatr.

▶ Uključite ili isključite opciju Aut. kam. z.vož. unat..

**Uključivanje/isključivanje pomoći pri manevriranju**

Multimedijski sustav:

Postavke ▸▸ Pomoć ▸▸ Kamera i parkiranje

▶ Uključite ili isključite opciju Podrška manevriranju.

ⓘ Kada je uključena pomoć pri manevriranju, aktivne su sljedeće funkcije:
- Drive Away Assist (→ Stranica 167)
- Rear Cross Traffic Alert (→ Stranica 168).

## Sustav ATTENTION ASSIST

**Funkcija sustava ATTENTION ASSIST**

Sustav ATTENTION ASSIST pomaže tijekom dugih, monotonih vožnji, npr. na autocestama i brzim cestama. Ako sustav ATTENTION ASSIST prepozna tipične znakove umora ili porasta vozačevog neopreza, predložit će vam stanku.

ATTENTION ASSIST samo je pomoćno sredstvo. Sustav ne može uvijek pravodobno prepoznati umor ili porast neopreza. Sustav ne može zamijeniti odmornog i pozornog vozača. Tijekom duljih vožnji pravodobno i redovito napravite stanke kako biste se mogli odmoriti.

Možete birati između dvije sljedeće postavke:

- **Standardno:** uobičajena osjetljivost sustava
- **Osjetljivo:** viša osjetljivost sustava; vozač je upozoren ranije, a stanje pozornosti koje je prepoznao sustav (Attention Level) prilagođava se na odgovarajući način.

Ako se prepozna umor ili porast neopreza, na zaslonu s instrumentima prikazuje se upozorenje: Attention Assist: Pause!. Poruku možete potvrditi i po potrebi napraviti stanku. Ako ne napravite stanku i ATTENTION ASSIST i dalje primjećuje povećan vozačev neoprez, sustav će vas ponovno upozoriti tek nakon 15 minuta.

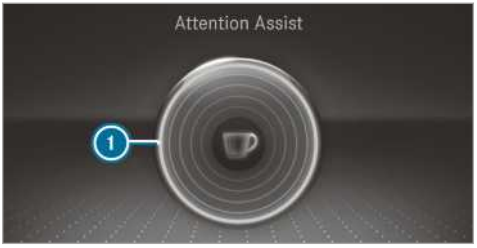


Prikaz zaslona s instrumentima (prikaz u boji)

U izborniku za pomoć komandnog računala mogu se prikazati sljedeće informacije o statusu sustava ATTENTION ASSIST:

- trajanje vožnje nakon posljednje stanke
- stanje pozornosti koje je prepoznao sustav ATTENTION ASSIST:
  - što je krug ispunjeniji, to je prepoznato stanje pozornosti veće
  - pri smanjenju pozornosti krug se prazni na sredini prikaza izvana prema unutra.

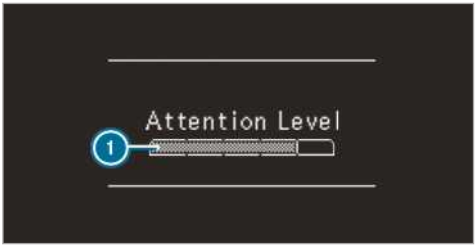


Prikaz zaslona s instrumentima (crno-bijeli prikaz)

U izborniku za pomoć komandnog računala mogu se prikazati sljedeće informacije o statusu sustava ATTENTION ASSIST:

- trajanje vožnje nakon posljednje stanke
- stanje pozornosti koje je prepoznao sustav ATTENTION ASSIST:
  - što je stupac ispunjeniji, to je prepoznato stanje pozornosti veće
  - pri smanjenju pozornosti stupac se prazni.

Ako sustav ATTENTION ASSIST ne može izračunati razinu pozornosti (Attention Level) i ne može dati nikakvo upozorenje, pojavljuje se poruka Attention Level.

Ako se na zaslonu s instrumentima pojavi upozorenje, tada se u multimedijskom sustavu pokreće traženje odmorišta. Možete odabrati odmorište i pokrenuti navigaciju do odmorišta. Ovu funkciju možete aktivirati ili deaktivirati u multimedijskom sustavu.

Ako je sustav ATTENTION ASSIST isključen dok motor radi, na grafikonu sustava pomoći na zaslonu s instrumentima prikazuje se simbol OFF. Sustav ATTENTION ASSIST automatski se uključuje pri ponovnom pokretanju motora. Posljednje odabrana osjetljivost ostaje spremljena.

**Ograničenja sustava**

Sustav ATTENTION ASSIST aktivan je u rasponu brzine između 60 km/h i 200 km/h.

Sustav ATTENTION ASSIST funkcionira ograničeno i ne oglašava upozorenje ili ga prikazuje s odgodom u sljedećim situacijama:

- u slučaju vožnje kraće od otprilike 30 minuta
- u slučaju lošeg stanja kolnika (jako izražene neravnine tla, rupe)
- pri jakom bočnom vjetru
- pri sportskom načinu vožnje (visoke brzine u zavoju ili jako ubrzavanje)
- ako je vrijeme pogrešno namješteno
- u aktivnim situacijama u vožnji, u slučaju čestih promjena voznog traka i brzine.

U sljedećim se situacijama procjena umora i pozornosti sustava ATTENTION ASSIST briše i ponovno pokreće nakon nastavka vožnje:

- Isključili ste motor.
- Skinuli ste sigurnosni pojas i otvorili vozačeva vrata (npr. pri zamjeni vozača ili u slučaju stanke).

**Namještanje sustava ATTENTION ASSIST**

Multimedijski sustav:

Postavke ▸▸ Pomoć ▸▸ Attention Assist

**Mogućnosti namještanja**

▶ Odaberite Standardno, Osjetljivo ili Isklj..

**Prijedlog odmorišta**

▶ Odaberite Prijedlog odmorišta.

▶ Uključite ili isključite funkciju.
Kad sustav ATTENTION ASSIST prepozna umor ili porast neopreznosti, predložit će najbliže odmorište.

▶ Odaberite predloženo odmorište.
Navigacija vas vodi do odabranog odmorišta.

## Sustav pomoći za prometne znakove

**Funkcija sustava pomoći za prometne znakove**

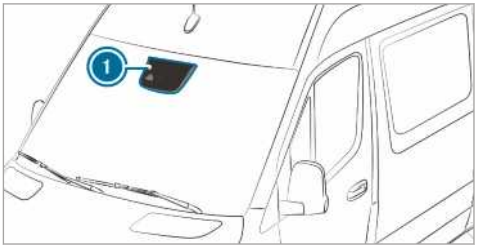


Sustav pomoći za prometne znakove bilježi prometne znakove s pomoću višefunkcijske kamere 1. Pomaže vam tako da prikazuje prepoznata ograničenja brzine i zabrane pretjecanja na kombiniranom instrumentu.

S obzirom na to da sustav pomoći za prometne znakove prikuplja i podatke spremljene u navigacijskom sustavu, prikaz se može ažurirati i bez prepoznatog prometnog znaka:

- ako je došlo do promjene prometnice, npr. u slučaju izlaza s autoceste ili ulaza na autocestu
- ako se prođe pokraj mjesta koje je spremljeno na digitalnoj karti.

Ako sustav prepozna da ste skrenuli u ulicu kojom se vozi u suprotnom smjeru, pojavit će se upozorenje.

Kamera također prepoznaje prometne znakove s ograničenjem brzine na dopunskom znaku (npr. u slučaju padalina).

**Upozorenje u slučaju prekoračenja dopuštene maksimalne brzine**

Sustav vas može upozoriti ako slučajno prekoračite dopuštenu maksimalnu brzinu. U multimedijskom sustavu možete namjestiti za koliko se dopuštena maksimalna brzina smije prekoračiti dok se ne aktivira upozorenje. Možete namjestiti treba li se pojaviti samo optičko ili i dodatno zvučno upozorenje.

**Prikaz na zaslonu s instrumentima**

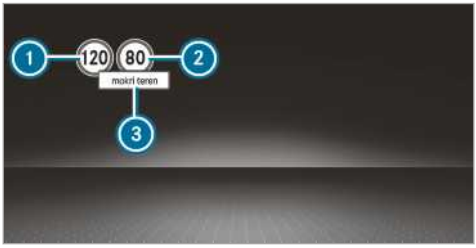


Zaslon s instrumentima (zaslon u boji)

1 Dopuštena brzina
2 Dopuštena brzina pri ograničenju
3 Dopunski znak s ograničenjem brzine

ⓘ Na zaslonu s instrumentima uvijek se prikazuje samo jedan od prometnih znakova 1 ili 2, po potrebi s dopunskim znakom 3. Ako su istodobno prepoznata dva važeća prometna znaka, na zaslonu s instrumentima uz prometni znak pojavljuje se znak plus, što znači da su u navigacijskom sustavu prikazana oba prometna znaka.

S obzirom na to da sustav pomoći za prometne znakove prikuplja i podatke spremljene u navigacijskom sustavu, prikaz se može ažurirati i bez prepoznatog prometnog znaka:

- ako je došlo do promjene ulice, npr. u slučaju izlaza s autoceste ili ulaza na autocestu
- ako se prođe pokraj mjesta koje je spremljeno na digitalnoj karti.

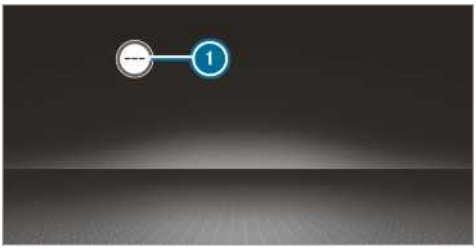


Sustav pomoći za prometne znakove nije dostupan u svim zemljama. Ako nije dostupan, pojavljuje se prikaz 1 na brzinomjeru.

**Ograničenja sustava**

Sustav može biti oštećen ili izvan funkcije u sljedećim situacijama:

- ako je vidljivost loša, npr. zbog nedovoljne osvijetljenosti kolnika, zbog promjenjivih sjena na kolniku, zbog kiše, snijega, magle ili jakog prskanja
- u slučaju blještanja, npr. zbog prometa iz suprotnog smjera, izravnog sunčevog svjetla ili refleksija
- pri onečišćenju prednjeg vjetrobranskog stakla u području višefunkcijske kamere ili ako je kamera zamagljena, oštećena ili prekrivena
- ako je teško prepoznati prometne znakove, npr. zbog onečišćenja, prekrivenosti, snijega ili nedovoljne rasvjete
- ako su informacije na digitalnoj karti ulica navigacijskog sustava pogrešne ili nisu ažurirane
- ako postoji višeznačnost znakova, npr. na prometnim znakovima za radove u tijeku ili u susjednim voznim trakovima.

**Namještanje sustava pomoći za prometne znakove**
Multimedijski sustav:
→ ⌂ ▸▸ Postavke ▸▸ Pomoć ▸▸ Sus. pom. za pr. znak.

**Prikaz prepoznatih prometnih znakova na multimedijskom zaslonu**

- Odaberite Prikaz središnji zaslon.
- Uključite ili isključite funkciju.

**Namještanje vrste upozorenja**

- Odaberite Optičko i zvučno, Optičko ili Nema.

**Namještanje praga upozorenja**
Ova vrijednost određuje pri kojem se prekoračenju brzine prikazuje upozorenje.

- Odaberite Prag upozorenja.
- Namjestite brzinu.

## Sustav pomoći za mrtvi kut

**Funkcija sustava pomoći za mrtvi kut s upozorenjem za izlazak**
Sustav pomoći za mrtvi kut s pomoću dvaju bočnih radarskih senzora usmjerenih prema natrag nadzire područje neposredno pokraj i bočno iza vozila.

**⚠ UPOZORENJE** Opasnost od nesreće usprkos sustavu pomoći za mrtvi kut

Sustav pomoći za mrtvi kut ne reagira na nepomične predmete i na vozila koja se približavaju velikom razlikom u brzini i prestižu vas.

U toj situaciji sustav pomoći za mrtvi kut ne može vas upozoriti.

- Uvijek pozorno promatrajte stanje u prometu i održavajte dovoljan bočni sigurnosni razmak.

Sustav pomoći za mrtvi kut samo je pomoćno sredstvo. Postoji mogućnost da ne prepozna sva vozila te ne može zamijeniti vozačeva opažanja. Uvijek održavajte dovoljan bočni razmak od ostalih sudionika u prometu i od prepreka.
Ako se pri brzini iznad otprilike 12 km/h prepozna vozilo i ako neposredno nakon toga dolazi u područje nadzora pokraj vašeg vozila, upozoravajuće svjetlo na vanjskom retrovizoru svijetli crveno.

ⓘ Ako je priključena prikolica, može doći do smanjenja vidnog područja radarskih senzora što može ograničiti nadzor. Uvijek pozorno promatrajte stanje u prometu i održavajte dovoljan bočni sigurnosni razmak.

Ako se vozilo s malim sigurnosnim razmakom nalazi bočno u području nadzora, a vi uključite pokazivač smjera vožnje za odgovarajući smjer, oglašava se zvučno upozorenje. Treperi crveno upozoravajuće svjetlo na vanjskom retrovizoru. Ako pokazivač smjera vožnje ostane uključen, sva dodatna prepoznata vozila prikazuju se treperenjem crvenog upozoravajućeg svjetla.

Ako brzo pretječete vozilo, upozorenje se ne prikazuje.

**Upozorenje za izlazak**
Upozorenje za izlazak dodatna je funkcija sustava pomoći za mrtvi kut koja putnike tijekom napuštanja vozila upozorava na vozila koja se približavaju.

**⚠ UPOZORENJE** Opasnost od nesreće unatoč upozorenju za izlazak

Upozorenje za izlazak ne reagira na nepomične predmete i na vozila koja se približavaju velikom razlikom u brzini.

U takvim situacijama upozorenje za izlazak ne može vas upozoriti.

- Pri otvaranju vrata uvijek oprezno promatrajte stanje u prometu i osigurajte dovoljno slobodnog prostora.

ⓘ Upozorenje za izlazak ne aktivira se za klizna vrata i stražnja krilna vrata.

**Pregled**

| | |
|---|---|
| Ako vozilo miruje, sustav prepoznaje predmet u području nadzora straga. | Prikaz u vanjskom retrovizoru |
| Dok vozilo miruje, vrata se otvaraju na odgovarajućoj bočnoj strani vozila. Sustav u području nadzora prepoznaje predmet s malim sigurnosnim razmakom. | Vizualno i zvučno upozorenje |

ⓘ Ova dodatna funkcija raspoloživa je samo pri uključenom sustavu pomoći za mrtvi kut i do maksimalno tri minute nakon isključivanja paljenja. Kraj raspoloživosti upozorenja za izlazak prikazuje se tako da upozoravajuće svjetlo treperi nekoliko puta na vanjskom retrovizoru.

Upozorenje za izlazak samo je pomoćno sredstvo i ne može zamijeniti pozornost putnika. Putnici u vozilu uvijek su odgovorni pri otvaranju vrata i napuštanju vozila.

**Ograničenja sustava**

Rad sustava pomoći za mrtvi kut i upozorenja za izlazak može biti ograničen u sljedećim situacijama:

- ako su senzori prljavi ili pokriveni
- ako je vidljivost slaba, npr. zbog magle, jake kiše, snijega ili prskanja
- u slučaju uskih vozila u području nadzora, npr. bicikala.

ⓘ Ne prikazuju se objekti koji miruju ili oni koji se polako kreću.

Zbog zaštitnih ograda ili sličnih građevinskih ograničenja može doći do neosnovanih upozorenja. Tijekom dulje vožnje pokraj dugačkih vozila, npr. teretnih vozila, može doći do prekida upozorenja.

Kada prebacite u stupanj prijenosa za vožnju unatrag, sustav pomoći za mrtvi kut nije spreman za rad.

Upozorenje za izlazak može biti ograničeno u sljedećim situacijama:

- pri zasjenjivanju senzora susjednim vozilom na uskim parkirnim mjestima
- zbog osoba koje se približavaju.

**Uključivanje ili isključivanje sustava pomoći za mrtvi kut**

Multimedijski sustav:

↳ ⌂ ⏩ Postavke ⏩ Pomoć

▶ Uključite ili isključite opciju Sust. pom. za mrt. kut.

## Funkcija sustava Drive Away Assist

ⓘ Sustav Drive Away Assist dostupan je samo u vozilima s automatskim mjenjačem.

Sustav Drive Away Assist može ublažiti jačinu sudara pri pokretanju. Ako se prepozna prepreka koja se nalazi u smjeru vožnje, brzina vozila kratkotrajno se ograničava na 2 km/h. Ako se prepozna kritična situacija, na slici kamere multimedijskog sustava pojavljuje se simbol.

⚠ **UPOZORENJE** Opasnost od nesreće u slučaju ograničenog prepoznavanja funkcije Drive Away Assist

Drive Away Assist ne može uvijek jasno prepoznati objekte i stanja u prometu.

U tim slučajevima Drive Away Assist može

- upozoriti bez razloga i ograničiti brzinu vozila
- ne upozoriti i ne ograničiti brzinu vozila.

▶ Uvijek pozorno promatrajte stanje u prometu i nemojte se oslanjati isključivo na funkciju Drive Away Assist.

▶ Budite spremni na kočenje i moguće izbjegavanje prepreka ako to dopušta stanje u prometu i ako je to moguće izvršiti bez opasnosti.

Sustav Drive Away Assist samo je pomoćno sredstvo. Ne može zamijeniti opažanja iz neposredne okoline. Vi ste odgovorni za sigurno manevriranje, napuštanje parkirnog mjesta i parkiranje vozila. Uvjerite se da se na kolniku ne nalaze osobe, životinje ili predmeti.

U sljedećim situacijama može, primjerice, doći do opasnosti od sudara:

- Zamijenili ste papučicu gasa i papučicu kočnice.
- Ubacili ste u pogrešan stupanj prijenosa.

Funkcija sustava Drive Away Assist aktivna je u sljedećim preduvjetima:

- Sustav pomoći pri parkiranju PARKTRONIC je uključen.
- Pri svakoj promjeni stupnja prijenosa u R ili D pri mirovanju vozila.
- Prepoznata prepreka udaljena je manje od 1,0 m.
- Funkcija pomoći pri manevriranju aktivirana je u multimedijskom sustavu.

**Ograničenja sustava**

Na uzbrdicama i pri vožnji s prikolicom sustav Drive Away Assist nije raspoloživ.

## Funkcija Rear Cross Traffic Alert

Za sustav se upotrebljavaju radarski senzori na braniku. Pritom se uvijek nadzire područje do vozila. Ako su radarski senzori prekriveni zbog vozila ili drugih objekata, ne dolazi do prepoznavanja.

ⓘ Pročitajte i upute za sustav pomoći za mrtvi kut (→ Stranica 166).

**Vozila sa sustavom pomoći za mrtvi kut:** Pri napuštanju parkirnog mjesta unatrag može se pokrenuti upozorenje na poprečni promet. Ako se prepozna vozilo, u vanjskom retrovizoru na odgovarajućoj strani vozila upozoravajuće svjetlo svijetli crveno. Ako se prepozna kritična situacija, dodatno se oglašava zvučno upozorenje.

**Vozila sa sustavom pomoći za mrtvi kut i sustavom pomoći pri parkiranju PARKTRONIC:** Pri napuštanju parkirnog mjesta unatrag može se pokrenuti upozorenje na poprečni promet. Ako se prepozna kritična situacija, na slici kamere multimedijskog sustava pojavit će se upozorenje. Ako vozač ne reagira na upozorenje, vozilo može automatski zakočiti. U tom se slučaju oglašava i zvučno upozorenje.

Funkcija Rear Cross Traffic Alert aktivna je ako su ispunjeni sljedeći preduvjeti:

- Sustav pomoći za mrtvi kut je uključen.
- Ubačen je stupanj prijenosa za vožnju unatrag ili se vozilo pomiče unatrag brzinom hoda.
- Funkcija pomoći pri manevriranju aktivirana je u multimedijskom sustavu.

Pri vožnji s prikolicom funkcija Rear Cross Traffic Alert nije raspoloživa.

## Sustav pomoći za zadržavanje u voznom traku i sustav aktivne pomoći za zadržavanje u voznom traku

### Funkcije sustava pomoći za zadržavanje u voznom traku

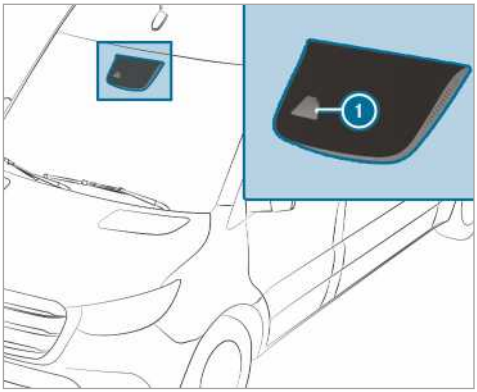


Sustav pomoći za zadržavanje u voznom traku nadzire područje ispred vozila s pomoću višefunkcijske kamere ①. Zadatak sustava je zaštiti vas od neželjenog napuštanja prometnog traka. Sustav vas može upozoriti osjetnim vibriranjem upravljača i treperenjem statusnog simbola na zaslonu s instrumentima.

Upozorenje se aktivira ako su istodobno ispunjeni sljedeći preduvjeti:

- sustav pomoći za zadržavanje u voznom traku prepoznaje granične oznake voznog traka
- prednji kotač prelazi preko granične oznake voznog traka.

Upozorenje sustava pomoći za zadržavanje u voznom traku možete uključiti i isključiti.

Sustav pomoći za zadržavanje u voznom traku ne može smanjiti opasnost od nesreće u slučaju neprilagođene vožnje niti može ukinuti zakone fizike. Ne može uzeti u obzir uvjete na cesti i vremenske uvjete, kao ni situaciju u prometu. Sustav pomoći za zadržavanje u voznom traku samo je pomoćno sredstvo i ne služi zadržavanju u voznom traku bez sudjelovanja vozača. Vi ste odgovorni za sigurnosni razmak, brzinu, pravodobno kočenje i zadržavanje voznog traka.

**Granice sustava**

Sustav može biti oštećen ili izvan funkcije u sljedećim situacijama:

- ako je vidljivost loša, npr. zbog nedovoljne osvijetljenosti kolnika, zbog promjenjivih sjena na kolniku, zbog kiše, snijega, magle ili jakog prskanja
- u slučaju zaslijepljivanja zbog prometa iz suprotnog smjera, izravnog sunčevog svjetla ili refleksija
- ako je prednje vjetrobransko staklo onečišćeno u području višefunkcijske kamere ili ako je kamera zamagljena, oštećena ili prekrivena
- ako ne postoje granične oznake voznog traka ili postoji više nejasnih graničnih oznaka za jedan vozni trak, npr. na području gradilišta
- ako su granične oznake voznog traka nevidljive, tamne ili prekrivene
- ako je razmak od vozila koje se nalazi ispred vas premalen te granične oznake voznog traka zbog toga nisu prepoznate
- ako se granične oznake voznog traka brzo mijenjaju, npr. vozni se trakovi razdvajaju, križaju ili spajaju
- kolnik je uzak i ima mnogo zavoja.

**Funkcije sustava aktivne pomoći za zadržavanje u voznom traku**

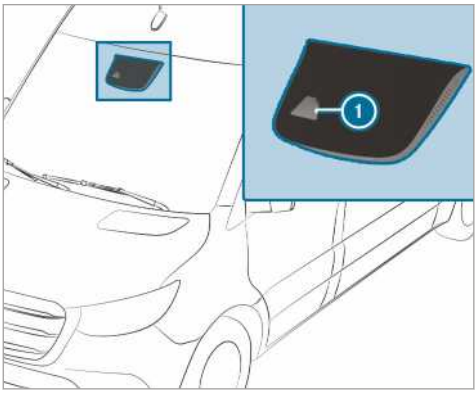


Sustav aktivne pomoći za zadržavanje u voznom traku nadzire područje ispred vozila s pomoću višefunkcijske kamere 1. Zadatak sustava je zaštiti vas od neželjenog napuštanja prometnog traka. Sustav vas može upozoriti osjetnim vibriranjem upravljača i treperenjem statusnog simbola na zaslonu s instrumentima. Osim toga, može doći i do aktiviranja kočnice radi korekcije smjera kako bi se vozilo usmjerilo natrag u vozni trak. Na zaslonu s instrumentima prikazuje se odgovarajuća poruka.

Upozorenje se aktivira ako su istodobno ispunjeni sljedeći preduvjeti:

- Sustav pomoći u vožnji prepoznaje granične oznake voznog traka.
- Prednji kotač prelazi preko granične oznake voznog traka.

Kočnica se aktivira radi korekcije voznog traka ako su ispunjeni sljedeći preduvjeti:

- Sustav aktivne pomoći za zadržavanje u voznom traku prepoznaje granične oznake voznog traka s obje strane vozila.
- Prednji kotač prelazi preko pune crte granične oznake voznog traka.

Na zaslonu s instrumentima prikazuje se odgovarajuća poruka.

Aktiviranje kočnice raspoloživo je u rasponu brzine između otprilike 60 km/h i otprilike 160 km/h.

Možete isključiti upozorenje sustava aktivne pomoći za zadržavanje u voznom traku ili cijeli sustav.

Sustav aktivne pomoći za zadržavanje u voznom traku ne može smanjiti opasnost od nesreće u slučaju neprilagođene vožnje niti može ukinuti zakone fizike. Ne može uzeti u obzir uvjete na cesti i vremenske uvjete, kao ni situaciju u prometu. Sustav pomoći u vožnji pomoćno je sredstvo pri slučajnom napuštanju voznog traka ili prelasku iz jednog voznog traka u drugi, no nije sustav za automatsko zadržavanje u voznom traku. Vi ste odgovorni za sigurnosni razmak, brzinu, pravodobno kočenje i zadržavanje voznog traka.

Ogledna slika

Ako sustav aktivne pomoći za zadržavanje u voznom traku aktivira kočnicu radi korekcije voznog

traka, na višenamjenskom se zaslonu pojavljuje prikaz (1).

**Granice sustava**

U sljedećim situacijama sustav aktivne pomoći za zadržavanje u voznom traku ne aktivira kočnicu radi korekcije voznog traka:

- ako aktivno okrećete upravljač, kočite ili dodajete gas
- ako uključite pokazivač smjera
- ako se uključio sustav za sigurnost u vožnji, npr. ESP® ili sustav aktivne pomoći pri kočenju
- pri sportskom načinu vožnje s velikim brzinama u zavoju ili pri jakom ubrzavanju
- ako je ESP® isključen
- ako vozite s priključenom prikolicom i ako je električna veza s prikolicom pravilno uspostavljena
- ako je prepoznat i prikazan gubitak tlaka u gumama ili neispravna guma.

Sustav može biti oštećen ili izvan funkcije u sljedećim situacijama:

- ako je vidljivost loša, npr. zbog nedovoljne osvijetljenosti kolnika, zbog promjenjivih sjena na kolniku, zbog kiše, snijega, magle ili jakog prskanja
- u slučaju zaslijepljivanja zbog prometa iz suprotnog smjera, izravnog sunčevog svjetla ili refleksija
- ako je prednje vjetrobransko staklo onečišćeno u području višefunkcijske kamere ili ako je kamera zamagljena, oštećena ili prekrivena
- ako ne postoje granične oznake voznog traka ili postoji više nejasnih graničnih oznaka za jedan vozni trak, npr. na području gradilišta
- ako su granične oznake voznog traka nevidljive, tamne ili prekrivene
- ako je razmak od vozila koje se nalazi ispred vas premalen te granične oznake voznog traka zbog toga nisu prepoznate
- ako se granične oznake voznog traka brzo mijenjaju, npr. vozni se trakovi razdvajaju, križaju ili spajaju
- kolnik je uzak i ima mnogo zavoja.

**Uključivanje/isključivanje sustava pomoći za zadržavanje u voznom traku ili sustava aktivne pomoći za zadržavanje u voznom traku**

Multimedijski sustav:

→ ⌂ ▸▸ Postavke ▸▸ Pomoć

▶ Odaberite S.pom. za zadr.u v.tr. ili Sus. ak. pom. za zad. u voz. traku uklj..

**Uključivanje ili isključivanje upozorenja**

▶ Odaberite S.pom. za zadr.u v.tr. ili Sus. ak. pom. za zad. u voz. traku uklj..

▶ Odaberite Upozorenje.

## Radni način rada

### Uključivanje/isključivanje pomoćnog prigona

Pridržavajte se sljedećih napomena:

- Pri jakom opterećenju pomoćnog prigona, npr. uslijed visokog opterećenja zbog visoke vanjske temperature, moguć je nedopušten rast temperature ulja mjenjača. Pomoćni prigon tada treba u redovitim razmacima raditi pet ili deset minuta pod djelomičnim opterećenjem.
- Pomoćni prigon uključite samo ako je vozilo zaustavljeno i ako je mjenjač u položaju praznog hoda ili u neutralnom položaju.
- Pazite da broj okretaja motora tijekom rada ne bude veći od 2500 o/min.
- Na vozilima s blokadom mjenjača ručni mjenjač je blokiran kad je uključen pomoćni prigon.
- Na vozilima bez blokade mjenjača možete nakon uključivanja pomoćnog prigona ubaciti u 1. ili 2. stupanj prijenosa i voziti. Kad je uključen pomoćni prigon tijekom vožnje ne mijenjajte stupanj prijenosa. Stoga, ovisno o željenoj brzini, vozite u 1. ili 2. stupnju prijenosa.
- Prije upotrebe pomoćnog prigona u kombinaciji s određenom nadogradnjom proučite napomene u proizvođačevim uputama za rad.

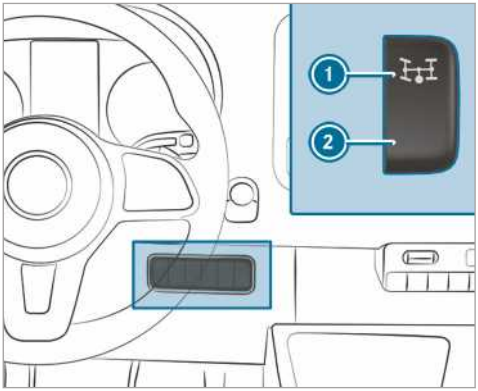


- **Uključivanje:** Zaustavite vozilo i stavite mjenjač u položaj praznog hoda.
- Pritisnite papučicu spojke.
- Pričekajte oko pet sekundi i dok motor radi pritisnite gornji dio prekidača (1).
- Maknite nogu s papučice spojke.
  Na vozilima s automatskom regulacijom broja okretaja (ADR) broj okretaja motora automatski se povećava na prethodno postavljeni broj okretaja ili na onaj broj okretaja koji ste vi postavili, stalni broj okretaja motora. Na višenamjenskom se zaslonu prikazuje poruka Regulacija radnog broja okretaja aktivna i Pomoćni pogon aktivan.
- **Isključivanje:** Zaustavite vozilo i stavite mjenjač u položaj praznog hoda.
- Pritisnite papučicu spojke.
- Pričekajte oko pet sekundi i dok motor radi pritisnite donji dio prekidača (2).
- Maknite nogu s papučice spojke.

## ADR (regulacija radnog broja okretaja)

### Funkcija sustava ADR (regulacija radnog broja okretaja)

Nakon uključivanja sustav ADR automatski povećava broj okretaja motora na prethodno postavljeni broj okretaja ili na onaj broj koji ste postavili.

ⓘ Nakon hladnog pokretanja broj okretaja u praznom hodu motora automatski je povećan. Ako je prethodno postavljeni broj radnih okretaja niži od povećanog broja okretaja u praznom hodu, radni broj okretaja motora postiže se tek nakon faze zagrijavanja. Sustav ADR možete uključiti samo ako vozilo stoji i ako je povučena parkirna kočnica.

Na vozilima s automatskim mjenjačem ručica automatskog mjenjača mora biti u položaju P.

### Uključivanje/isključivanje ADR-a

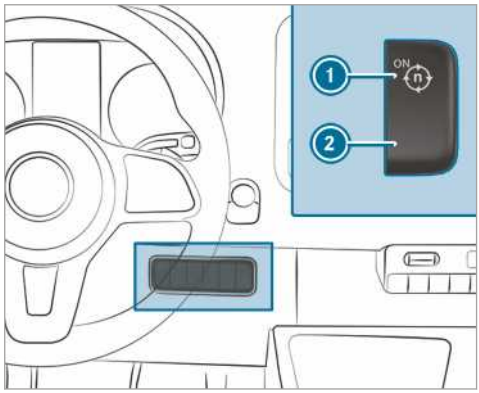


- **Uključivanje:** Dok motor radi, pritisnite prekidač (1) s gornje strane.
  Na višenamjenskom se zaslonu prikazuje poruka Regulacija radnog broja okretaja aktivna.
- **Isključivanje:** Dok motor radi, pritisnite prekidač (2) s donje strane.

ADR se automatski isključuje u sljedećim situacijama:

- Otpustili ste parkirnu kočnicu.
- Pritisnuli ste papučicu kočnice.
- Vozilo se pomiče.
- Upravljački uređaj prepoznaje smetnju.

### Namještanje sustava ADR

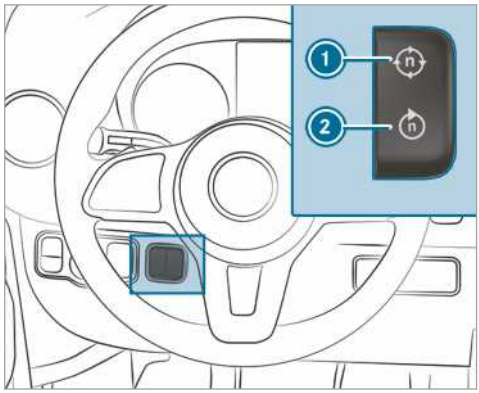

- Uključite pomoćni pogon (→ Stranica 170) ili ADR.
- **Povećavanje:** Prekidač pritisnite s gornje strane (1).
- **Smanjivanje:** Prekidač pritisnite s donje strane (2).

## Vuča prikolice

### Napomene o vuči prikolice

**⚠ UPOZORENJE** Opasnost od nesreće i ozljeda zbog prekoračenja potpornog opterećenja

Ako prekoračite dozvoljeno potporno opterećenje sustava nosača, sustav se može odvojiti od vozila i tako ugroziti ostale sudionike u prometu.

- U slučaju upotrebe nosača uvijek se pridržavajte dopuštenog potpornog opterećenja.

**⚠ UPOZORENJE** Ljuljanje kompozicije zbog povećane brzine

Ako se kompozicija ljulja, možete izgubiti kontrolu nad njom.

Kompozicija se čak može prevrnuti.

- Ni u kojem slučaju ne pokušavajte izravnati kompoziciju povećanjem brzine.
- Smanjite brzinu i ne mijenjajte smjer vožnje.
- U slučaju nužde zakočite.

**⚠ UPOZORENJE** Opasnost od nesreće zbog pregrijanog kočnog sustava

Ako tijekom vožnje ne pritišćete papučicu kočnice, može doći do pregrijavanja kočnog sustava.

Time se smanjuje put kočenja i može doći čak do ispada kočnog sustava.

- Nikada ne upotrebljavajte papučicu kočnice kao oslonac za noge.
- Tijekom vožnje ne pritišćite istovremeno papučicu kočnice i papučicu gasa.

U slučaju odvojive kuke za prikolicu obavezno se pridržavajte uputa proizvođača kuke za prikolicu.

Kompoziciju zaustavljajte na što ravnijim mjestima i osigurajte je od kotrljanja (→ Stranica 142). Prikolicu oprezno spojite i odvojite od vozila.

Kada se krećete vučnim vozilom unatrag, pazite da nema nikoga između vozila i prikolice.

Ako prikolica nije ispravno spojena s vučnim vozilom, može se otrgnuti od njega. Prikolica koja je spremna za vožnju mora stajati vodoravno iza vučnog vozila.

Pridržavajte se sljedećih napomena o potpornom opterećenju:

- Iskoristite maksimalno potporno opterećenje što je više moguće.
- Ne prekoračujte i ne idite ispod dopuštenog potpornog opterećenja.

Sljedeće se vrijednosti ne smiju prekoračiti:

- dopušteno zakočeno ili nezakočeno vučno opterećenje

  Maksimalno dopušteno vučno opterećenje nezakočenih prikolica iznosi 750 kg.
- dopušteno opterećenje stražnje osovine vučnog vozila
- dopuštena ukupna masa vučnog vozila
- dopuštena ukupna masa prikolice
- dopuštena ukupna masa vuče
- dopuštena maksimalna brzina prikolice.

Mjerodavne dopuštene vrijednosti koje se ne smiju prekoračiti možete pronaći:

- u dokumentaciji vozila
- na označnoj pločici kuke za prikolicu
- na označnoj pločici prikolice
- na pločici s podacima vozila.

Ako se vrijednosti međusobno razlikuju, vrijedi najniža vrijednost.

Prije kretanja osigurajte sljedeće:

- Na stražnjoj osovini vučnog vozila namješten je tlak u gumama za maksimalno opterećenje.
- Farovi su ispravno namješteni.

Rad vozila bez prikolice razlikuje se od rada kada je prikolica na njega spojena.

Kompozicija:

- je teža
- ima ograničenu sposobnost ubrzavanja i svladavanja uspona
- ima dulji put kočenja
- reagira jače na bočni vjetar

- zahtijeva nježnije upravljanje
- ima veći krug okretanja.

Zbog toga se može pogoršati rad tijekom vožnje.

Brzinu vožnje s kompozicijom uvijek prilagodite trenutačnim uvjetima na cesti i trenutačnim vremenskim uvjetima. Vozite oprezno. Pazite na dovoljan sigurnosni razmak.

Pridržavajte se maksimalne brzine od 80 km/h ili 100 km/h i u onim zemljama u kojima su dopuštene veće brzine za kompozicije.

Pridržavajte se zakonski propisane maksimalne brzine za kompozicije dotične zemlje. Prije početka vožnje provjerite u dokumentaciji prikolice maksimalnu brzinu svoje prikolice.

Kuka za prikolicu pripada dijelovima vozila koji su osobito važni za prometnu sigurnost. Pridržavajte se uputa za upravljanje, njegu i održavanje u proizvođačevim uputama za rad.

**Vozila s odvojivom kukom za prikolicu:** Smanjite opasnost oštećenja kugle za vuču. Ako vam kugla za vuču više nije potrebna, uklonite je iz prihvata kuke za vuču.

ⓘ Imajte na umu da je PARKTRONIC pri vuči prikolice raspoloživ u ograničenoj mjeri ili nije uopće raspoloživ.

ⓘ Visina kuglične glave mijenja se s opterećenjem vozila. U tom slučaju upotrijebite prikolicu s vučnim rudom s mogućnošću namještanja visine.

**Upute za vožnju**

Dopuštena maksimalna brzina kompozicije ovisi o tipu prikolice. Prije početka vožnje provjerite u dokumentaciji prikolice maksimalnu brzinu svoje prikolice.

Rad vozila bez prikolice razlikuje se od rada kada je na njega spojena prikolica i troši više goriva. Na dugim i strmim nagibima morate pravodobno odabrati područje promjene stupnjeva prijenosa **3**, **2** ili **1**.

ⓘ Ovo vrijedi i ako ste uključili TEMPOMAT ili limitator.

Tako ćete iskoristiti učinak kočenja motorom te morate manje kočiti za održavanje brzine. Time smanjujete opterećenje kočnog sustava te izbjegavate pregrijavanje i prebrzo trošenje kočnica. Ako morate dodatno kočiti, ne pritišćite papučicu kočnice neprestano, nego u intervalima.

**Savjeti za vožnju**

Ako se prikolica ljulja, pridržavajte se sljedećeg:

- Nemojte dodavati gas.
- Ne mijenjajte smjer vožnje.
- Kočite u nuždi.

ⓘ Opasnost od njihanja i ljuljanja prikolice možete smanjiti naknadnom ugradnjom stabilizatora ili programa za stabiliziranje prikolice. Ostale informacije dobit ćete kod ovlaštenog trgovca za Sprinter vozila.

- Držite veći razmak nego kada vozite bez prikolice.
- Izbjegavajte iznenadno kočenje. Ako je moguće, u početku kočite lagano kako se prikolica ne bi odvojila od vozila. Zatim brzo povećajte silu kočenja.
- Sposobnost kretanja s prikolicom na uzbrdici povezana je s nadmorskom visinom. Tijekom vožnje u brdima obratite pozornost na to da se s povećanjem visine smanjuje snaga motora, a time i sposobnost kretanja s prikolicom na uzbrdici.

## Postavljanje kugle za vuču

**⚠ UPOZORENJE** Opasnost od nesreće i ozljeda uslijed pogrešno montirane i osigurane kugle za vuču

Ako kugla za vuču nije uklopljena, može se otpustiti tijekom vožnje i ugroziti ostale sudionike u prometu.

▶ Uglavite kuglu za vuču prema uputama i pobrinite se da je kugla za vuču sigurno montirana.

**⚠ UPOZORENJE** Opasnost od nesreće zbog neuglavljene kugle za vuču

Ako kugla za vuču nije uklopljena, prikolica se može otpustiti.

▶ Uvijek uglavite kuglu za vuču prema uputama i pobrinite se da je kugla za vuču sigurno montirana.

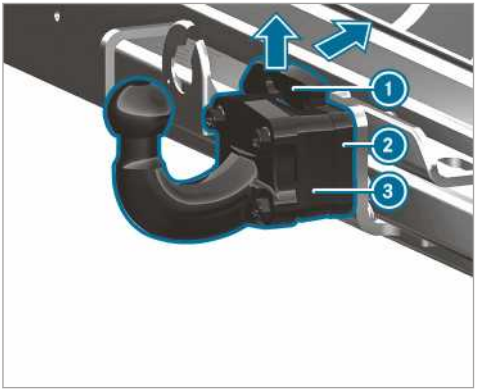


- Vozilo parkirnom kočnicom osigurajte od kotrljanja.
- Sigurnosnu oprugu (1) kugle za vuču (3) povucite u smjeru strelice prema gore, pritisnite prema natrag i držite je pritisnutom.

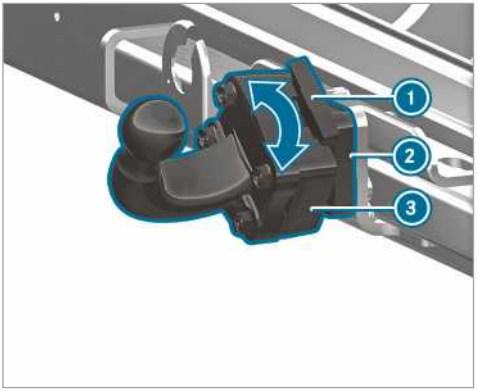


- Kuglu za vuču (3) postavite na prihvat kuke za vuču (2) i okrenite u smjeru strelice sve dok kugla za vuču (3) ne pokazuje okomito prema gore.
- Ponovno zakačite sigurnosnu oprugu (1).

ⓘ Ako postoje onečišćenja na kugli za vuču, prije postavljanja je očistite.

## Demontaža kugle za vuču

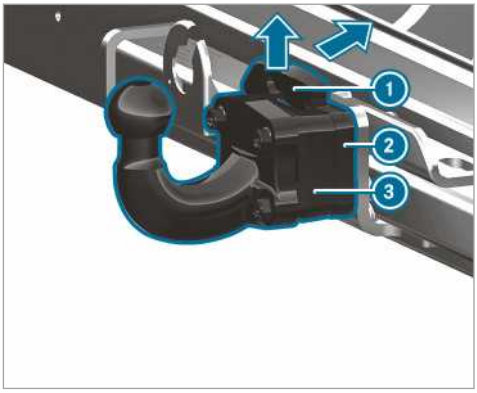


- Vozilo parkirnom kočnicom osigurajte protiv kotrljanja.
- Sigurnosnu oprugu (1) izvucite prema gore u smjeru strelice i pritisnite prema natrag.
- Čvrsto držite kuglu za vuču (3).
- Kuku za vuču (3) odvrnite u smjeru strelice i skinite s prihvata kuke za vuču (2).
- Ako je kugla za vuču onečišćena, očistite je.
- Uvijek propisno spremajte i osiguravajte kuglu za vuču.

## Spajanje/odvajanje prikolice

**Preduvjeti**

- Kugla za vuču mora biti uglavljena u sigurno blokiranom položaj.

Prikolice sa 7-polnim utikačem mogu se priključiti na vozilo s pomoću sljedećih adaptera:

- utikača s adapterom
- kabela s adapterom.

**Spajanje prikolice**

**! NAPOMENA** Oštećenje akumulatora zbog potpunog pražnjenja

Punjenjem akumulatora za prikolicu preko opskrbe prikolice naponom može se oštetiti akumulator.

- Ne upotrebljavajte opskrbu naponom za punjenje akumulatora za prikolicu.

- **Vozila s automatskim mjenjačem:** Ručicu automatskog mjenjača ubacite u položaj P.

- Povucite parkirnu kočnicu vozila.
- Zatvorite sva vrata.
- Skinite pokrovnu kapicu s kuglične glave i pohranite je na sigurno mjesto (→ Stranica 74).

ⓘ Visina kuglične glave mijenja se s opterećenjem vozila. U tom slučaju upotrijebite prikolicu s vučnim rudom s mogućnošću namještanja visine.

- Čelično uže za osiguranje prikolice zakačite na ušicu na kugli za vuču.
- Uklonite osiguranje od kotrljanja prikolice, npr. podložne klinove.
- Otpustite parkirnu kočnicu prikolice.
- Postavite prikolicu vodoravno iza vozila i spojite je.

- Otvorite poklopac utičnice.
- Umetnite vrh utikača (1) u utor (3) utičnice.
- Okrenite bajonetnu spojnicu (2) udesno do graničnika.
- Zaklopite poklopac.
- Pričvrstite kabel na prikolicu kabelskim vezicama (samo u slučaju kabela s adapterom).
- Utvrdite pokretljivost kabela radi vožnje u zavojima.
- Kombinirani prekidač pritisnite prema gore/dolje i provjerite treperi li odgovarajući pokazivač smjera na prikolici.

Čak i ako je prikolica ispravno priključena, u sljedećim situacijama može se pojaviti poruka na višenamjenskom zaslonu:

- Na uređaju za osvjetljavanje prikolice ugrađene su LED žaruljice.
- Nije dosegnuta minimalna struja (50 mA) za osvjetljenje prikolice.

ⓘ Pribor možete priključiti na trajnu opskrbu naponom do maksimalno 240 W.

**Odvajanje prikolice**

⚠ **UPOZORENJE** Opasnost od prignječenja i uklještenja prilikom odvajanja

Ako odvajate prikolicu s naletnom kočnicom dok se kreće, možete prikliještiti ruku između vozila i vučnog ruda.

- Ne odvajajte prikolicu dok se kreće.

Prikolicu ne odvajajte naletnom kočnicom u istrošenom stanju jer bi suspenzijom naletne kočnice vozilo moglo biti oštećeno.

- **Vozila s automatskim mjenjačem:** Ručicu automatskog mjenjača ubacite u položaj P.
- Povucite parkirnu kočnicu vozila.
- Zatvorite sva vrata.
- Povucite parkirnu kočnicu prikolice.
- Prikolicu dodatno osigurajte od kotrljanja podložnim klinom ili sličnim predmetom.
- Prekinite električnu vezu između vozila i prikolice.
- Odvojite prikolicu.

## Pregled zaslona s instrumentima

**UPOZORENJE** Opasnost od nesreće u slučaju prestanka rada zaslona instrumenata

Ako zaslon instrumenata ne radi ili postoji smetnja, ne možete prepoznati funkcionalna ograničenja sustava važnih za sigurnost.

Pogonska sigurnost vašeg vozila može biti smanjena.

- ▶ Nastavite oprezno voziti.
- ▶ Odmah provjerite vozilo u ovlaštenoj specijaliziranoj servisnoj radionici.

Ako je ugrožena pogonska sigurnost vozila, odmah zaustavite vozilo tako da ne ugrožava promet. Obavijestite ovlaštenu specijaliziranu servisnu radionicu.

### Zaslon s instrumentima

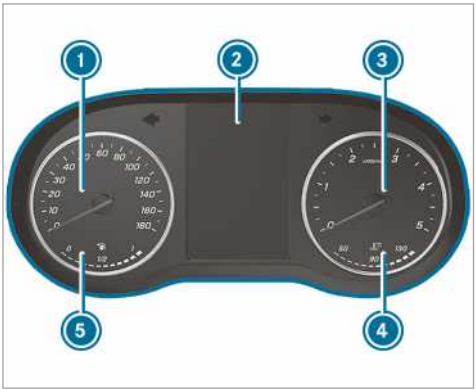


Zaslon s instrumentima sa zaslonom u boji (primjer)

1. Brzinomjer
2. Višenamjenski zaslon
3. Mjerač broja okretaja
4. Pokazivač temperature rashladne tekućine
5. Prikaz razine goriva i položaja čepa spremnika goriva

Pokazivač temperature rashladne tekućine 4 pri normalnoj se vožnji smije povećati do 120 °C.

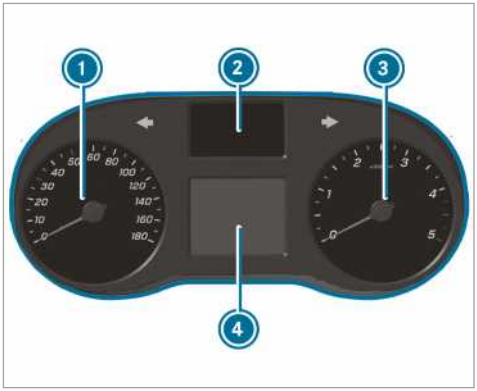


Zaslon s instrumentima s crno-bijelim zaslonom (primjer)

1. Brzinomjer
2. Prikaz kontrolnih svjetala
3. Mjerač broja okretaja
4. Višenamjenski zaslon

**NAPOMENA** Oštećenje motora zbog prevelikog broja okretaja

Ako vozite u području prevelikog broja okretaja, dolazi do oštećenja motora.

- ▶ Ne vozite u području prevelikog broja okretaja.

Pri dosezanju crvene oznake na mjeraču broja okretaja 3 (područje prevelikog broja okretaja) prekida se dovod goriva radi zaštite motora.

**UPOZORENJE** Opasnost od opeklina pri otvaranju poklopca motora

Ako otvorite poklopac motora kad je motor pregrijan ili postoji požar u prostoru motora, možete doći u dodir s vrućim plinovima ili drugim tvarima koje izlaze iz unutrašnjosti.

- ▶ Prije otvaranja poklopca motora pustite da se pregrijani motor ohladi.
- ▶ U slučaju požara u prostoru motora ostavite poklopac motora zatvorenim i obavijestite vatrogasnu službu.

## Pregled tipki na upravljaču

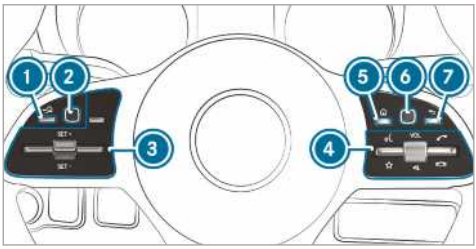

1. Tipka za natrag na lijevoj strani (komandno računalo)
2. Dodirna upravljačka tipka na lijevoj strani (komandno računalo)
3. Konzola s tipkama za TEMPOMAT ili sustav aktivne pomoći za održavanje sigurnosnog razmaka DISTRONIC
4. Konzola s tipkama:
   - Glasovno upravljanje
   - Prikaz favorita (multimedijski sustav)
   - VOL: Povećavanje/smanjivanje glasnoće okretnim regulatorom ili isključivanje zvuka
   - Uspostavljanje/prihvaćanje poziva
   - Odbijanje/prekid poziva
5. Tipka za glavni izbornik (multimedijski sustav)
6. Dodirna upravljačka tipka na desnoj strani (multimedijski sustav)
7. Tipka za natrag na desnoj strani (multimedijski sustav)

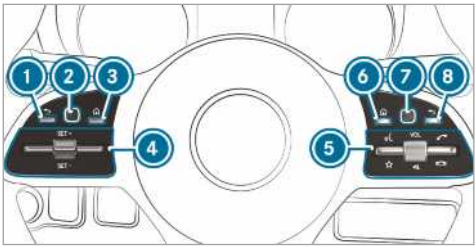

1. Tipka za natrag na lijevoj strani (komandno računalo)
2. Dodirna upravljačka tipka na lijevoj strani (komandno računalo)
3. Tipka za glavni izbornik (komandno računalo)
4. Konzola s tipkama za TEMPOMAT ili sustav aktivne pomoći za održavanje sigurnosnog razmaka DISTRONIC
5. Konzola s tipkama:
   - Glasovno upravljanje
   - Prikaz favorita (multimedijski sustav)
   - VOL: Povećavanje/smanjivanje glasnoće okretnim regulatorom ili isključivanje zvuka
   - Uspostavljanje/prihvaćanje poziva
   - Odbijanje/prekid poziva
6. Tipka za glavni izbornik (multimedijski sustav)
7. Dodirna upravljačka tipka na desnoj strani (multimedijski sustav)
8. Tipka za natrag na desnoj strani (multimedijski sustav)

## Upravljanje komandnim računalom

**UPOZORENJE** Opasnost od skretanja pozornosti zbog informacijskih sustava i komunikacijskih uređaja

Ako tijekom vožnje upravljate informacijskim sustavima i komunikacijskim uređajima integriranima u vozilu, tada niste koncentrirani na stanje u prometu. Tako možete izgubiti kontrolu nad vozilom.

- Ovim uređajima rukujte samo kada vam stanje u prometu to dopušta.
- Ako to ne možete osigurati, zaustavite vozilo u skladu s prometnim propisima i tek tada upotrebljavajte uređaj.

Pri korištenju komandnim računalom pridržavajte se zakonskih odredbi zemlje u kojoj se trenutačno nalazite.

### Upravljanje komandnim računalom (vozila s tipkama na upravljaču)

Prikazi komandnog računala pojavljuju se na višenamjenskom zaslonu (→ Stranica 178).

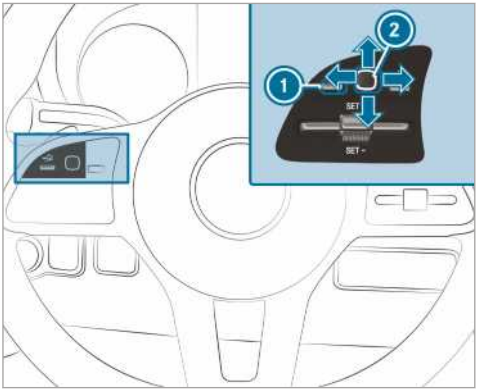

Komandnim računalom upravlja se s pomoću dodirne upravljačke tipke (2) i tipke za povratak na lijevoj strani (1).

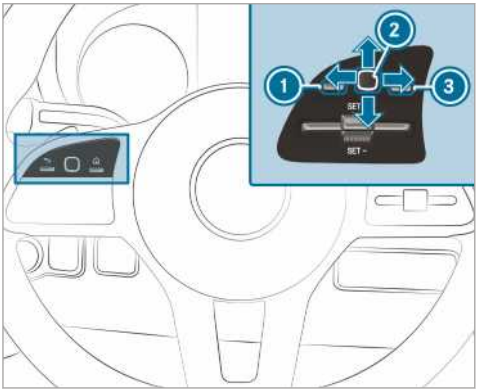

Komandnim računalom upravlja se:

- tipkom za natrag na lijevoj strani (1)
- dodirnom upravljačkom tipkom na lijevoj strani (2)
- tipkom za glavni izbornik na lijevoj strani (3).

Kada je funkcija uključena, pri upravljanju komandnim računalom javljaju se različiti zvučni signali, primjerice:

- dostizanje kraja popisa
- pomicanje po popisu.

Dostupni su sljedeći izbornici:

- Servis
- Pomoć
- Putovanje
- Navigacija
- Radio
- Mediji
- Telefon
- Postavke

▶ **Pozivanje glavnog izbornika:** Više puta pritisnite tipku za povratak na lijevoj strani (1) ili je jedanput pritisnite i držite pritisnutom.

ⓘ **Vozila bez sustava aktivne pomoći za održavanje sigurnosnog razmaka DISTRONIC:** Tipkom ⌂ možete pozvati glavni izbornik komandnog računala.

▶ **Listanje kroz traku izbornika:** Prijeđite prstom ulijevo ili udesno po dodirnoj upravljačkoj tipki na lijevoj strani (2).

▶ **Pozivanje izbornika ili potvrda odabira:** Pritisnite dodirnu upravljačku tipku na lijevoj strani (2).

▶ **Listanje kroz prikaze ili popise u izborniku:** Prijeđite prstom prema gore ili prema dolje po dodirnoj upravljačkoj tipki na lijevoj strani (2).

▶ **Pozivanje podizbornika ili potvrda odabira:** Pritisnite dodirnu upravljačku tipku na lijevoj strani (2).

▶ **Napuštanje podizbornika:** Pritisnite tipku za povratak na lijevoj strani (1).

Kada se nalazite u nekom od podizbornika i dulje pritišćete tipku za povratak na lijevoj strani (1), prikazuje se glavni izbornik.

## Pregled prikaza na višenamjenskom zaslonu

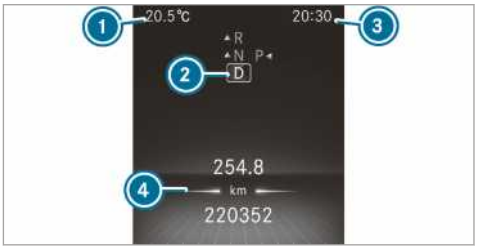


Zaslon s instrumentima sa zaslonom u boji

(1) Vanjska temperatura
(2) Položaj mjenjača
(3) Vrijeme
(4) Polje za prikaz

Zaslon s instrumentima s crno-bijelim zaslonom

1. Vanjska temperatura
2. Polje za prikaz
3. Vrijeme
4. Položaj mjenjača

Dodatni prikazi na višenamjenskom zaslonu:

| | |
|---|---|
| ⬆ | Preporuka promjene stupnja prijenosa |
| PARK OFF | Sustav pomoći pri parkiranju PARKTRONIC isključen |
| | TEMPOMAT (→ Stranica 152) |
| | Sustav aktivne pomoći za održavanje sigurnosnog razmaka DISTRONIC (→ Stranica 154) |
| LIM | Limitator (→ Stranica 152) |
| DSR | DSR (→ Stranica 130) |
| A | ECO funkcija za pokretanje/zaustavljanje (→ Stranica 121) |
| HOLD | Funkcija HOLD (→ Stranica 157) |
| A | Sustav prilagodljivih dugih svjetala (→ Stranica 85) |
| 120km/h | Prekoračena maksimalna dopuštena brzina (samo za određene zemlje) |
| OFF | Sustav ATTENTION ASSIST je isključen |
| | Jedna vrata nisu potpuno zatvorena |
| | Brisači stražnjeg vjetrobranskog stakla su uključeni (→ Stranica 94) |
| LOW RANGE | LOW RANGE je aktivan (→ Stranica 129) |
| | Retarder (pogledajte zasebne upute za rad) |
| SOS NOT READY (Funkcija SOS nije spremna) | Sustav za pozive u nuždi nije aktivan |
| OFF | Sustav aktivne pomoći za zadržavanje u voznom traku je isključen (→ Stranica 169) |
| OFF | Sustav aktivne pomoći pri kočenju je isključen (→ Stranica 150) |
| OFF | Sustav pomoći za mrtvi kut je isključen (→ Stranica 166) |

**Vozila sa sustavom pomoći za prometne znakove:** Prometni znakovi i napomene koje je prepoznao sustav pomoći za prometne znakove (→ Stranica 164).

## Namještanje osvjetljenja instrumenata

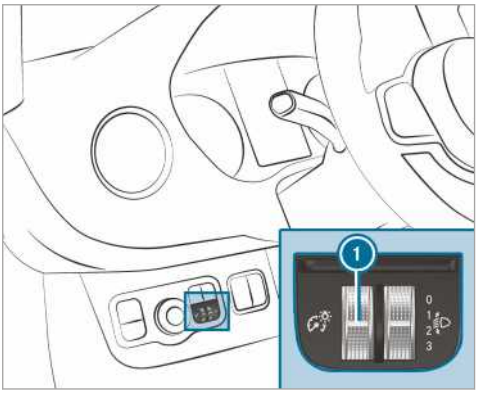


▶ Okrenite regulator svjetline 1 prema gore ili prema dolje.
Namješta se osvjetljenje zaslona s instrumentima i upravljačkih elemenata u unutrašnjosti vozila.

ⓘ U vozilima bez regulatora svjetline 1 osvjetljenje instrumenata može se namjestiti na komandnom računalu (→ Stranica 183).

## Izbornici i podizbornici

### Pozivanje funkcija u izborniku Servis

Komandno računalo:

↳ Servis

▶ Odaberite i potvrdite željenu funkciju.

Funkcije u izborniku Servis:

- Meldungen (Poruke): spremnik poruka (→ Stranica 354)

- Adblue: doseg sredstva Adblue®
- Gume:
  - ponovno pokretanje sustava dojave gubitka tlaka u gumama
  - provjera tlaka u gumama s pomoću kontrole tlaka u gumama (→ Stranica 323)
  - ponovno pokretanje kontrole tlaka u gumama (→ Stranica 323)
- ASSYST PLUS: pozivanje termina za servis (→ Stranica 276)
- Razina motornog ulja: mjerenje razine motornog ulja
- Filtar za čestice: pokretanje regeneracije (→ Stranica 122)
- Langzeitverbrauch (Dugoročna potrošnja).

## Pozivanje grafikona sustava pomoći

Komandno računalo:

↳ Pomoć

U izborniku Grafikon sustava pomoći dostupni su sljedeći prikazi:

- grafikon sustava pomoći
- razina pozornosti (→ Stranica 163).

▶ Promijenite prikaz i potvrdite odabrani prikaz.

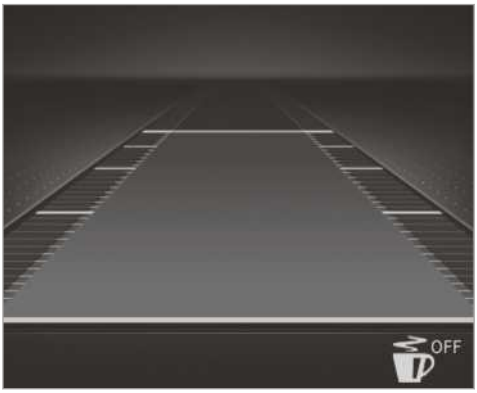


Prikaz zaslona s instrumentima sa zaslonom u boji

Prikazi statusa u grafikonu sustava pomoći:

- OFF: Sustav ATTENTION ASSIST je isključen.
- Svijetle granične oznake voznog traka: Sustav pomoći za zadržavanje u voznom traku je uključen.
- Zelene granične oznake voznog traka: Sustav pomoći za zadržavanje u voznom traku je aktivan.
- Prikazi sustava aktivne pomoći za održavanje sigurnosnog razmaka DISTRONIC (→ Stranica 154).

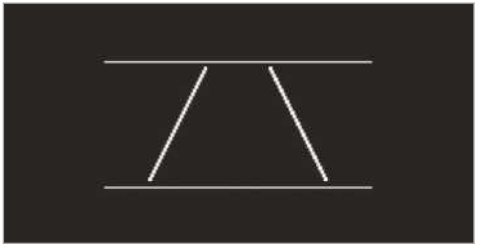

Prikaz zaslona s instrumentima s crno-bijelim zaslonom

Prikazi statusa u grafikonu sustava pomoći:

- Isprekidane granične oznake voznog traka: Sustav pomoći za zadržavanje u voznom traku je isključen.
- Pune i tanke granične oznake voznog traka: Sustav pomoći za zadržavanje u voznom traku je uključen, ali nije aktiviran.
- Pune i debele granične oznake voznog traka: Sustav pomoći za zadržavanje u voznom traku aktiviran je.

## Pozivanje prikaza u izborniku Putovanja

Komandno računalo:

↳ Putovanje

▶ Odaberite prikaz.

Sljedeći su prikazi na raspolaganju u izborniku Putovanje:

- standardni prikaz
- doseg i trenutačna potrošnja goriva

  U određenim se motorizacijama dodatno pojavljuje prikaz rekuperacije. Ako se u spremniku goriva nalazi vrlo malo goriva, tada se umjesto približnog dosega prikazuje vozilo u koje se ulijeva gorivo.
- prikaz ECO (→ Stranica 121)
- putno računalo:
  - Od pokretanja
  - Od poništavanja
- digitalni brzinomjer.

Prikaz zaslona s instrumentima sa zaslonom u boji

Standardni prikaz (primjer)

1. Dnevno prijeđena kilometraža
2. Ukupna kilometraža

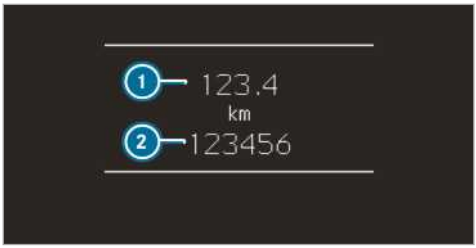


Prikaz zaslona s instrumentima s crno-bijelim zaslonom

Standardni prikaz (primjer)

1. Dnevno prijeđena kilometraža
2. Ukupna kilometraža

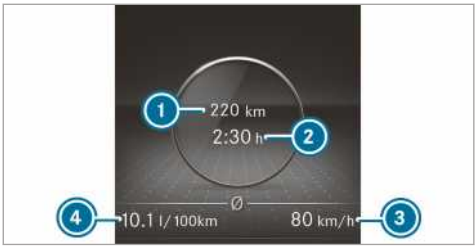


Prikaz zaslona s instrumentima sa zaslonom u boji

Putno računalo (primjer)

1. Prijeđena ruta (Od pokretanja / Od poništavanja)
2. Vrijeme vožnje (Od pokretanja / Od poništavanja)
3. Prosječna brzina (Od pokretanja / Od poništavanja)
4. Prosječna potrošnja goriva (Od pokretanja / Od poništavanja)

Prikaz zaslona s instrumentima s crno-bijelim zaslonom

Putno računalo (primjer)

1. Prijeđena ruta (Od pokretanja / Od poništavanja)
2. Vrijeme vožnje (Od pokretanja / Od poništavanja)
3. Prosječna brzina (Od pokretanja / Od poništavanja)
4. Prosječna potrošnja goriva (Od pokretanja / Od poništavanja)

## Ponovno postavljanje vrijednosti izbornika Putovanje komandnog računala

Komandno računalo:

→ Putovanje

ⓘ Način ispisivanja prikazanog glavnog izbornika može odstupati od opisa. Stoga obratite pozornost na pregled izbornika za zaslon s instrumentima (→ Stranica 177).

Možete ponovno postaviti vrijednosti sljedećih funkcija:

- Dnevna kilometraža:
  - Poništiti dnevnu kilometražu?
- putno računalo:
  - Od pokretanja
  - Od poništavanja
- prikaz ECO.

▶ Odaberite funkciju koju je potrebno ponovno postaviti i potvrdite odabir.

▶ Upit Poništiti vrijednosti?potvrdite odabirom Da.

## Pozivanje navigacijskih uputa na komandnom računalu

Komandno računalo:

→ Navigacija

Nije najavljen vozni manevar (primjer)

1. Udaljenost do sljedećeg odredišta
2. Procijenjeno vrijeme dolaska
3. Udaljenost do sljedećeg voznog manevra
4. Prometnica kojom se trenutačno vozi

Najavljen je vozni manevar (primjer)

1. Prometnica u koju vodi vozni manevar
1. Smjer voznog manevra
2. Udaljenost do voznog manevra
3. Simbol voznog manevra
4. Preporučeni vozni trak i vozni trak (bijelo) koji se priključio tijekom voznog manevra
5. Mogući vozni trak
6. Nepreporučeni vozni trak (tamnosivo)

Mogući daljnji prikazi u izborniku Navigacija:

- Fahrtrichtung: Prikazuje se smjer vožnje i ulica po kojoj se trenutačno vozite.
- Nova ruta... ili Ruta se izračunava...: Izračunava se nova ruta.
- Straße nicht erfasst: Prometnica nije poznata, npr. kada je riječ o novoizgrađenim cestama.
- Nema rute: Nije moguće izračunati rutu do odabranog odredišta.
- Nema karte: Karta trenutačnog položaja nije dostupna.
- Dosegnuto odrediš. područje: Stigli ste na područje odredišta.
- : Došli ste do odredišta ili međuodredišta.

▶ Napustite izbornik ili odaberite i potvrdite cilj. Ako unesete i potvrdite cilj, pokrenut će se ciljno vođenje.

▶ Ako je ciljno vođenje već bilo aktivno, prikazuje se upit želite li završiti trenutačno ciljno vođenje.

▶ Potvrdite upit.
Pokreće se ciljno vođenje.

## Odabir radijskih postaja

Komandno računalo:

→ Putovanje

1. Frekvencijsko područje
2. Radijska postaja
3. Naziv naslova
4. Ime izvođača

Dostupni su sljedeći prikazi:

- frekvencijsko područje
- popis postaja.

▶ Odaberite frekvencijsko područje radijske postaje ili radijsku postaju na popisu postaja.

▶ Potvrdite odabir.

Ako u memoriji radijskih postaja odaberete radijsku postaju, pokraj naziva radijske postaje pojavljuje se memorijsko mjesto. Ako u frekvencijskom području odaberete pohranjenu radijsku postaju, pokraj naziva radijske postaje pojavljuje se zvjezdica.

## Upravljanje reprodukcijom audio-vizualnih medija s pomoću komandnog računala

Komandno računalo:

→ Mediji

1. Izvor medija
2. Trenutačni naslov i broj naslova
3. Ime izvođača
4. Naziv albuma

Prikazi u izborniku Mediji:

- popis za odabir izvora medija
- trenutačna reprodukcija.

▶ Odaberite i potvrdite izvor medija.

▶ Odaberite i potvrdite željenu reprodukciju.

ⓘ Ako je aktivan izvor medija TV, na taj način odaberite postaju.

## Odabir telefonskog broja s pomoću komandnog računala

**Preduvjeti:**

- Mobilni telefon povezan je s multimedijskim sustavom.

Komandno računalo:

→ Telefon

⚠ **UPOZORENJE** Opasnost od skretanja pozornosti zbog informacijskih sustava i komunikacijskih uređaja

Ako tijekom vožnje upravljate informacijskim sustavima i komunikacijskim uređajima integriranima u vozilu, tada niste koncentrirani na stanje u prometu. Tako možete izgubiti kontrolu nad vozilom.

▶ Ovim uređajima rukujte samo kada vam stanje u prometu to dopušta.

▶ Ako to ne možete osigurati, zaustavite vozilo u skladu s prometnim propisima i tek tada upotrebljavajte uređaj.

Tijekom telefoniranja pripazite na zakonske odredbe države u kojoj se trenutačno nalazite.

- posljednji pozivi
- telefonski imenik
- status poziva

**Vozila s multimedijskim sustavom MBUX:** U izborniku Telefon prikazuju se posljednji telefonski pozivi (birani, prihvaćeni i propušteni).

▶ Odaberite i potvrdite telefonski broj.
**Ako je za jedan unos pohranjen samo jedan telefonski broj:** Bira se telefonski broj.

▶ **Ako je za jedan unos pohranjeno više telefonskih brojeva:** Odaberite i potvrdite telefonski broj.
Telefonski se broj bira.

Umjesto biranih telefonskih brojeva mogu se pojaviti sljedeće poruke:

- Pričekajte...: Aplikacija se upravo pokreće. Ako nije uspostavljena Bluetooth® veza s mobilnim telefonom, na multimedijskom se sustavu pojavljuje izbornik za autorizaciju i povezivanje mobilnog telefona (→ Stranica 241).
- Podaci se ažuriraju: Ažurira se popis poziva.
- Kontakti se uvoze: Uvoze se kontakti iz mobilnog telefona ili s medija za pohranu.

**Prihvaćanje/odbijanje poziva**

Ako primite telefonski poziv, na zaslonu se prikazuje poruka Dolazni poziv.

▶ Tipkom [📞] prihvatite poziv ili tipkom [📵] odbijte poziv.

Poziv možete prihvatiti ili odbiti tipkama [📞] ili [📵] na upravljaču.

## Pozivanje postavki

Komandno računalo:

→ Postavke

Sljedeći unosi mogu se namjestiti u izborniku Postavke:

- Svjetlo
  - Instrumentenbel. (Osvjetlj. instrumenata) Namještanje osvjetljenja instrumenata
- Vozilo

  - uključivanje i isključivanje za Regensensor (Senzor za kišu)
- namještanje za Grijanje
- Anzeige und Bedienung
  - uključivanje i isključivanje stalnog prikaza za Anzeige AdBlue Level

▶ Odaberite unos i potvrdite odabir.
▶ Napravite odgovarajuće izmjene.

## Napomene o pogonskoj sigurnosti

**UPOZORENJE** Opasnost od skretanja pozornosti zbog informacijskih sustava i komunikacijskih uređaja

Ako tijekom vožnje upravljate informacijskim sustavima i komunikacijskim uređajima integriranima u vozilu, tada niste koncentrirani na stanje u prometu. Tako možete izgubiti kontrolu nad vozilom.

- Ovim uređajima rukujte samo kada vam stanje u prometu to dopušta.
- Ako to ne možete osigurati, zaustavite vozilo u skladu s prometnim propisima i tek tada upotrebljavajte uređaj.

**UPOZORENJE** Opasnost od skretanja pozornosti zbog rukovanja mobilnim komunikacijskim uređajima tijekom vožnje

Ako tijekom vožnje rukujete mobilnim komunikacijskim uređajima, tada više niste koncentrirani na stanje u prometu. Tako možete izgubiti kontrolu nad vozilom.

- Rukujte ovim uređajima samo kada je vozilo zaustavljeno.

Zbog svoje sigurnosti obvezno se pridržavajte sljedećih točaka pri rukovanju mobilnim komunikacijskim uređajima, a osobito sustavom glasovnog upravljanja:

- Pridržavajte se zakonskih odredbi zemlje u kojoj se trenutačno nalazite.
- Komunikacijskim uređajima i sustavom glasovnog upravljanja rukujte tijekom vožnje samo ako to dopuštaju događaji u prometu. U protivnom možete skrenuti pozornost s događaja u prometu, prouzročiti nesreću te ozlijediti sebe i druge.
- Ako sustav glasovnog upravljanja upotrebljavate u nuždi, vaš se glas može promijeniti te se na taj način telefonski razgovor, primjerice, za poziv u nuždi, može usporiti.
- Prije početka vožnje upoznajte se s funkcijama sustava glasovnog upravljanja.

## Upravljanje

### Pregled upravljanja na multifunkcijskom upravljaču

LINGUATRONIC je otprilike 30 sekundi nakon uključivanja paljenja spreman za rad.

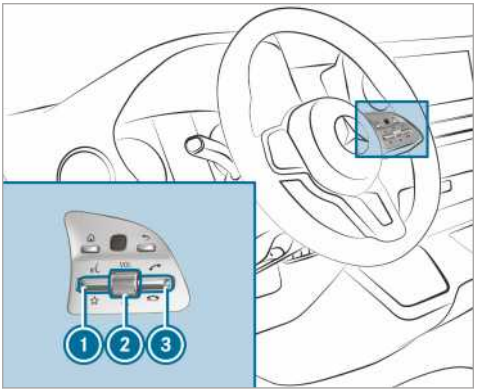


1. Pritiskanje prekidača prema gore: Pokretanje dijaloga
2. Pritiskanje okretnog regulatora: Isključivanje/uključivanje tona (završavanje dijaloga)
   Okretanje okretnog regulatora prema gore/dolje: povećavanje/smanjivanje glasnoće
3. Pritiskanje prekidača prema dolje: Prekidanje/završetak poziva (završavanje dijaloga)

### Vođenje dijaloga sa sustavom LINGUATRONIC

Za dijalog sa sustavom LINGUATRONIC možete kao glasovne naredbe upotrijebiti cijele rečenice razgovornog jezika, primjerice, „Pokaži mi popis posljednjih poziva" ili „Koliko je vruće vani". Također, nije se potrebno najprije prebaciti u odgovarajuću aplikaciju, primjerice, „Telefon" ili „Funkcija vozila".

- **Aktiviranje ili nastavak dijaloga s pomoću ključnih riječi:** Izgovorite „Hi Mercedes" („Hej Mercedes") kako biste aktivirali sustav LINGUATRONIC. U multimedijskom sustavu mora biti uključeno glasovno aktiviranje . Za to nije potrebno pritisnuti prekidač na multifunkcijskom upravljaču prema dolje. Glasovno aktiviranje može se kombinirati i izravno s glasovnom naredbom poput „Hi Mercedes, how fast can I drive here?" (Hej Mercedes, koliko brzo ovdje smijem voziti?).

ili

- Prekidač na multifunkcijskom upravljaču pritisnite prema gore.
  Glasovnu naredbu možete izgovoriti nakon zvučnog signala.
- **Ispravak unosa:** Izgovorite glasovnu naredbu „Correction” (Ispravak).
- **Odabir unosa na popisu za odabir:** Izgovorite broj retka ili sadržaj.
- **Listanje kroz popis za odabir:** Izgovorite glasovnu naredbu „Next page” (Sljedeća stranica) ili „Previous page” (Prethodna stranica).
- **Prekid dijaloga:** Izgovorite glasovnu naredbu „Pause” (Pauza).
  Glasovnom naredbom „Hi Mercedes” („Hej Mercedes”) ili pritiskom prekidača na multifunkcijskom upravljaču prema gore možete nastaviti dijalog.
- **Prebacivanje na prethodni dijalog:** Izgovorite glasovnu naredbu „Back” (Natrag).
- **Vraćanje na najvišu razinu dijaloga:** Izgovorite glasovnu naredbu „Home” (Početna stranica).
- **Prekid dijaloga:** Izgovorite glasovnu naredbu „Close” (Zatvori) ili pritisnite tipku ili na multifunkcijskom upravljaču.
- **Novo izgovaranje tijekom glasovne reprodukcije:** Izgovorite naredbu tijekom dijaloga dok sustav još odgovara.
  Glasovne se reprodukcije skraćuju, a cilj se brže postiže.

  U tu je svrhu u postavkama multimedijskog sustava potrebno uključiti odgovarajuću opciju.

## Primjenjive funkcije

S pomoću sustava glasovnog upravljanja LINGUATRONIC možete ovisno o opremi vozila upravljati sljedećim funkcijama:

- telefon
- SMS
- navigacija
- adresar
- radio
- mediji
- funkcije vozila.

## Pregled vrsta glasovnih naredbi

Razlikujemo sljedeće glasovne naredbe:

- **Globalne glasovne naredbe** možete izgovoriti bilo kada i neovisno o trenutačnoj aplikaciji, primjerice, glasovne naredbe „Navigate to” (Pokreni navigaciju prema), „Select” (Odaberi) ili „Send SMS to” (Pošalji SMS kontaktu).
- **Glasovne naredbe specifične za određenu aplikaciju** raspoložive su samo za aktivnu aplikaciju.

Uz aktivnu aplikaciju na zaslonu se prikazuju, primjerice, promjenjive globalne glasovne naredbe, a na teleprompteru odgovarajuće naredbe specifične za određenu aplikaciju. Popise možete pomicati ili upravljati njima glasom.

## Funkcije unosa brojki

- Dopuštene su brojke od null (Nula) do neun (Devet).
- Telefonski se brojevi mogu unijeti u obliku pojedinačnih brojki.

## Napomene o namještenom jeziku

Jezik sustava LINGUATRONIC možete promijeniti s pomoću postavke za jezik sustava. Ako sustav LINGUATRONIC ne podržava postavljeni jezik sustava, odabire se engleski jezik.

Sustav LINGUATRONIC raspoloživ je za sljedeće jezike:

- njemački
- engleski
- francuski
- talijanski
- nizozemski
- poljski
- portugalski
- ruski
- švedski
- španjolski
- češki
- turski.

## Učinkovito korištenje sustavom LINGUATRONIC

### Pomoćne funkcije

Primit ćete informacije i pomoć za opcije:

- **Optimalno upravljanje:** Izgovorite glasovnu naredbu „Voice control tutorial" (Uvod u glasovno upravljanje) ili pozovite digitalne upute za rad s pomoću „Open Owner's manual for LINGUATRONIC" (Otvori upute za rad za LINGUATRONIC). Tijekom mirovanja vozila na raspolaganju vam stoje cjelokupne digitalne upute za rad.
- **Trenutačna aplikacija:** Prekidač na multifunkcijskom upravljaču pritisnite prema gore i izgovorite glasovnu naredbu „Help" (Pomoć). Dobit ćete prijedloge i informacije o upotrebi sustava LINGUATRONIC za trenutačnu aplikaciju.
- **Sljedeći dijalog:** Tijekom dijaloga izgovorite glasovnu naredbu „Help" (Pomoć). Za svaki korak dijaloga dobit ćete prilagođene informacije.
- **Određena funkcija:** Pozovite glasovnu naredbu za željenu funkciju, primjerice s „Hi Mercedes, I need help regarding radio" (Hej, Mercedes, treba mi pomoć u vezi s radijom) ili nakon pritiska prekidača na multifunkcijskom upravljaču prema gore, primjerice, izgovorite glasovnu naredbu „Help for phone" (Pomoć za telefon).

### Napomene za poboljšanje kvalitete govora

**LINGUATRONIC vas ne razumije:**

- Aktivirajte mrežne usluge. Prepoznavanje se poboljšava.
- LINGUATRONIC upotrebljavajte samo s vozačevog sjedala.
- Glasovne naredbe izgovarajte povezano i razgovijetno, ali bez pretjerivanja.
- Pri unosu glasovnih naredbi izbjegavajte glasne šumove, npr. razgovor u stražnjem dijelu vozila.
- Pri spremanju jednako naglašeno izgovarajte glasovne unose.
- **Za unose u telefon ili adresar:**
  - U sustavu / mobilnom telefonu stvarajte samo smislene unose u adresar, npr. ime i prezime u ispravnom polju.
  - Ne upotrebljavajte skraćenice, nepotrebne razmake i posebne znakove.
- **Za nazive radijskih postaja:** Izgovorite glasovnu naredbu „Read out station list" (Čitaj popis postaja), a željeni naziv postaje izgovorite onako kako ga čita glasovna reprodukcija.

### Informacije o mrežnim uslugama

Mrežne usluge omogućuju bolje prepoznavanje i putem vanjskih informacija na raspolaganje stavljaju bolje i dodatne rezultate, primjerice, o vremenu ili poruke. Stoga preporučujemo aktivaciju mrežnih usluga.

Za to vam treba korisnički račun na portalu Mercedes PRO. Ako još uvijek nemate korisnički račun, morate ga izraditi.

Dodatne informacije potražite u Mercedes-Benz servisnom centru ili posjetite portal Mercedes PRO: http://www.mercedes.pro.

## Važne glasovne naredbe

### Napomene o glasovnim naredbama

Osim točnih glasovnih naredbi (pogledajte stupac „Glasovna naredba" u sljedećim tablicama) za pozivanje određene funkcije, sustav LINGUATRONIC razumije u većini slučajeva i ako se koristite svakodnevnim govorom. Za to su navedeni neki primjeri u stupcu „Razgovorni primjeri". Za neke su jezike ovi primjeri navedeni samo u ograničenom opsegu.

### Pregled glasovnih naredbi za prebacivanje

Glasovne naredbe za prebacivanje mogu se upotrebljavati za otvaranje određenih aplikacija.

**Glasovne naredbe za prebacivanje**

| Glasovna naredba | Razgovorni primjeri | Funkcija |
|---|---|---|
| Switch to navigation (Prebaci na navigaciju) | Open navigation (Otvori navigaciju) | Prelazak na navigaciju |
| Switch to address book (Prijeđi na adresar) | Open address book (Otvori adresar) | Prelazak na adresar |
| Switch to phone (Prijeđi na telefon) | Open telephone (Otvori telefon) | Prebacivanje na telefon |
| Switch to messages (Prijeđi na poruke) | Open message service (Pozovi uslugu poruka) | Prelazak na aplikacije s porukama |
| Open radio (Prijeđi na radio) | Turn radio on (Uključi radio) | Prebacivanje na radio |
| Switch to media (Prijeđi na medije) | Turn media on (Otvori medije) | Prebacivanje na medije |
| Open convenience settings (Otvori postavke udobnosti) | Go to convenience settings (Idi na postavke udobnosti) | Prebacivanje na postavke udobnosti |
| Open vehicle information (Otvori podatke o vozilu) | Go to vehicle information (Idi na podatke o vozilu) | Prebacivanje na podatke o vozilu |
| Open settings (Otvori postavke) | Go to settings menu (Idi na izbornik za postavke) | Prebacivanje na izbornik s mogućnostima namještanja |

## Pregled glasovnih naredbi za navigaciju

S pomoću glasovnih naredbi za navigaciju možete unijeti posebna odredišta ili uobičajene adrese i izravno odabrati postavke za navigaciju. Sljedeći popis nudi tek mali odabir mogućih glasovnih naredbi za navigaciju. On sadržava sljedeće prijedloge kad izgovarate „Help for navigation (Pomoć za navigaciju)".

**Glasovne naredbe za navigaciju**

| Glasovna naredba | Razgovorni primjeri | Funkcija |
|---|---|---|
| Navigate to <Address> (Navigiraj do <adrese>) | Take me to Stuttgart to the address Cannstatter Straße 10 (Odvezi me u Stuttgart, na adresu Cannstatter Straße 10) | Izravno pokretanje navigacije prema određenoj adresu iz adresara |
| Navigate to <contact> (Navigiraj prema <kontaktu>) | Drive/take me to private address of Marko Markić (Vozi/odvedi me na privatnu adresu Marka Markića) | Unos odredišta za kontakt u adresaru |

| Glasovna naredba | Razgovorni primjeri | Funkcija |
|---|---|---|
| To home address (Na kućnu adresu) | Bring me home / to my address (Vodi me kući / na moju adresu) | Pokretanje navigacije do kućne adrese |
| Work (Posao) | To my office / my business / my work place (U moj ured / moj posao / na moje radno mjesto) | Pokretanje navigacije do poslovnog objekta |
| Navigate to <POI> (Navigiraj do <posebnog odredišta>) | Take me to special destination Heidelberg Castle (Vodi me na posebno odredište u Heidelberški dvorac) | Izravno pokretanje navigacije do posebnog odredišta |
| Enter special destination (Unos posebnog odredišta) | Take me to special destination (Vodi me na posebno odredište) | Unos posebnog odredišta, npr. posebno odredište Brandenburška vrata. |
| Navigate to online special destination <POI> (Navigiraj prema mrežnom posebnom odredištu <POI>) | Find/search for a <POI> on the internet/web (Nađi/traži na internetu/mreži) | Pokretanje pretraživanja posebnog odredišta isključivo na internetu |
| Enter an address in <country> (Unos adrese u <zemlji>) | Take me to an address in France (Vodi me na adresu u Francuskoj) | Unos odredišta u željenoj zemlji |
| Enter country (Unesi zemlju) | Enter new destination country (Unos nove ciljane zemlje) | Unos zemlje / mjesta / dijela mjesta / križanja / kućnog broja / poštanskog broja |
| Enter city (Unos grada) | I want to enter a specific location (Želim unijeti posebno mjesto) | |
| Enter district (Unos dijela grada) | I want to find a district (Želim naći dio grada) | |
| Enter junction (Unesi križanje) | Take me to a new junction (Vodi me na novo križanje) | |
| Enter house number (Unesi kućni broj) | Enter number (Unos broja) | |
| Enter postcode (Unesi poštanski broj) | Start route guidance to a new postcode (Pokreni vođenje po ruti do novog poštanskog broja) | |

| Glasovna naredba | Razgovorni primjeri | Funkcija |
|---|---|---|
| Last destinations (Posljednja odredišta) | Show last destinations (Pokaži posljednja odredišta) | Odabir odredišta s popisa posljednje unesenih odredišta |
| Show alternative routes (Prikaz alternativnih ruta) | Find alternative routes (Traži alternativne rute) | Prebacivanje ciljnog vođenja na drugu rutu |
| Start route guidance (Pokreni ciljno vođenje) | Start route guidance / drive here (Pokreni ciljno vođenje / vozi ovamo) | Pokretanje ciljnog vođenja nakon unosa važećeg odredišta |
| Cancel route guidance (Prekid ciljnog vođenja) | I want to stop route guidance (Želim zaustaviti ciljno vođenje) | Prekid ciljnog vođenja |
| Driving instructions on (Upute za vožnju uključene) | Show driving instructions (Uključi upute za vožnju) | Uključivanje/isključivanje glasovne reprodukcije ciljnog vođenja |
| Driving instructions off (Upute za vožnju isključene) | Mute driving instructions (Postavi upute za vožnju na nečujno) | |
| Show traffic map (Prikaz karte prometa) | Show traffic map with traffic problems (Prikaži prometne karte s problemima u prometu) | Uključivanje/isključivanje karte prometa |
| Hide traffic map (Isključi prometnu kartu) | Turn off traffic jam messages (Isključi obavijesti o zastojima) | |
| Show POI symbols (Prikaz simbola osobnih posebnih odredišta) | Show symbols on the map (Prikaži simbole na karti) | Uključivanje/isključivanje prikaza simbola posebnih odredišta na karti |
| Hide POI symbols (Isključivanje simbola osobnih posebnih odredišta) | Delete map symbols (Izbriši simbole na karti) | |

## Pregled glasovnih naredbi za telefon

S pomoću glasovnih naredbi za telefon možete telefonirati ili pretraživati adresar. Sljedeći popis nudi tek mali odabir mogućih glasovnih naredbi za telefon. Sadržava sljedeće prijedloge kad izgovorite „Help for phone” (Pomoć za telefon).

**Glasovne naredbe za telefon**

| Glasovna naredba | Razgovorni primjeri | Funkcija |
|---|---|---|
| Call <phone number> (Pozovi <telefonski broj>) | Dial <phone number> (Biraj <telefonski broj>) | Izravna uspostava telefonskog poziva unosom telefonskog broja |
| Call <contact> (Pozovi <kontakt>) | Call mobile phone of Marko Markić (Nazovi Marka Markića na mobitel) | Izravna aktivacija telefonskog poziva unosom imena iz adresara |
| Missed calls (Propušteni pozivi) | Show missed calls (Prikaži propuštene pozive) | Prikazuje se popis propuštenih poziva. |
| Call name (Nazovi ime) | Select a name (Odaberi ime) | Uspostavlja telefonski poziv. Raspoloživa su sva imena u adresaru. |
| Search for contact (Traži kontakt) | Find a specific name in the phone book (Nađi određeno ime u telefonskom imeniku) | Traži kontakte. Raspoloživa su sva imena u adresaru. |
| Recent calls (Posljednji pozivi) | Show latest calls (Prikaži posljednje pozive) | Prikaz svih odlaznih, dolaznih i propuštenih telefonskih poziva |
| Missed calls (Propušteni pozivi) | Show missed calls (Prikaži propuštene pozive) | Prikazuje se popis propuštenih poziva. |
| Incoming calls (Dolazni pozivi) | Show incoming calls (Prikaži dolazne pozive) | Prikazuje se popis dolaznih i odlaznih poziva. |
| Outgoing calls (Odlazni pozivi) | Show outgoing calls (Prikaži odlazne pozive) | |
| Redial number (Ponovno biranje) | Dial/call last number (Odaberi/nazovi posljednji broj) | Odabir posljednje odabranog telefonskog broja |
| Change phone (Zamjeni telefon) | Swap over phones (Prebaci na drugi telefon) | Prebacivanje primarnog telefona |
| Call Mercedes-Benz emergency centre (Pozovi Mercedes-Benz centralu za poziv u nuždi) | Call Mercedes-Benz road accident centre (Pozovi Mercedes-Benz centralu za pozive u slučaju nesreće) | Aktivira se poziv u nuždi. |
| Call Mercedes PRO (Pozovi Mercedes PRO) | Dial Mercedes-Benz road assistance service (Biraj broj Mercedes-Benz službe za pomoć na cesti) | Aktivira se poziv aplikaciji Mercedes PRO. |

## Pregled glasovnih naredbi za radio

Glasovne naredbe za radio možete upotrebljavati i ako u pozadini radi aplikacija za radio, a u prvom je planu vidljiva neka druga aplikacija. Sljedeći popis nudi tek mali odabir mogućih glasovnih naredbi za radio. Sadržava sljedeće prijedloge kada izgovarate „Help for radio" (Pomoć za radio).

**Glasovne naredbe za radio**

| Glasovna naredba | Razgovorni primjeri | Funkcija |
|---|---|---|
| Station <station name> (Postaja <Naziv postaje>) | Switch to station/ channel SWR1 (Prebaci na postaju/kanal SWR1) | Odabir izgovorene postaje |
| Radio station <station name> (Radijska postaja <naziv postaje>) | Switch to radio station Deutschlandfunk Kultur (Prebaci na radijsku postaju Deutschlandfunk Kultur) | Odabir izgovorene radijske postaje |
| Frequency <frequency> (Frekvencija <frekvencija>) | Go to the station / radio frequency „eighty-seven point five megahertz". (Idi na postaju / radijsku frekvenciju „osamdeset sedam zarez pet megaherca".) | Unos radijske frekvencije, primjerice, za UKW područje |
| Next station (Sljedeća postaja) | Search next station / station search (Traži sljedeću postaju / traženje radijskih postaja) | Prebacivanje na sljedeću dostupnu postaju |
| Next radio station (Sljedeća radijska postaja) | Select next radio program (Odaberi sljedeći radijski program) | Poziva se sljedeća radijska postaja na popisu |
| Previous station (Prethodna postaja) | Change to last station / previous program (Prebaci na zadnju postaju / prethodni program) | Prebacivanje na prethodnu postaju |
| Save station (Spremi postaju) | Save station name (Spremi naziv postaje) | Spremanje trenutačne postaje na popis favorita |
| Save station (Spremanje radijske postaje) | Save radio station name (Spremi naziv radijske postaje) | Spremanje naziva radijske postaje |
| Show station list (Prikaži popis postaja) | Display station list (Prikaži popis postaja) | Prikaz popisa svih dostupnih postaja |

| Glasovna naredba | Razgovorni primjeri | Funkcija |
|---|---|---|
| Read out station list (Čitaj popis postaja naglas) | Read out station list / program list (Čitaj popis postaja / programa) | Preslušavanje naziva svih dostupnih postaja |
| Read out radio station list (Čitaj popis radijskih postaja) | Listen to radio station list (Preslušaj popis radijskih postaja) | Čitanje popisa raspoloživih postaja trenutačno odabrane radijske aplikacije |
| Switch on traffic announcement (Uključi prometne vijesti) | Switch on traffic news (Uključi prometnih vijesti) | Uključivanje/isključivanje objave prometnih vijesti |
| Switch off traffic announcement (Isključi prometne vijesti) | Mute traffic announcement (Prebaci prometne vijesti na nečujno) | |
| Radio information on (Uključi informacije o radiju) | Turn on additional station information (Uključi dodatne informacije o radijskoj postaji) | Uključivanje/isključivanje informacija o trenutačnoj postaji |
| Radio information off (Isključi informacije o radiju) | Subscribe to additional radio program information (Ugovori dodatne informacije o radijskim programima) | |
| Tag this song (Označi ovu pjesmu) | Save current music information (Spremi trenutačne glazbene informacije) | Spremanje oznake s informacijama o trenutačnom naslovu na radiju |

## Pregled glasovnih naredbi za reproduktor multimedijskih sadržaja

Glasovne naredbe za reproduktor multimedijskih sadržaja možete upotrebljavati i ako u pozadini radi reproduktor multimedijskih sadržaja, a u prvom je planu vidljiva neka druga aplikacija. Sljedeći popis nudi tek mali odabir mogućih glasovnih naredbi za reproduktor mulitmedijskih sadržaja. Sadržava sljedeće prijedloge kad izgovorite „Help for media“ (Pomoć za medije) ili „Help for Player“ (Pomoć za reproduktor).

**Glasovne naredbe za reproduktor multimedijskih sadržaja**

| Glasovna naredba | Razgovorni primjeri | Funkcija |
|---|---|---|
| Play <Track/album/ artist/composer/ music genre/play-lists> (Reprodukcija <naslova / albuma / izvođača / skladate-lja / glazbenih smje-rova / popisa za repro-dukciju>) | Play „Hey Jude“ (Reproduciraj „Hey Jude“) | Tijekom pretraživanja prihvaćaju se nazivi svih raspoloživih naslova, albuma, izvođača, skladate-lja, glazbenih smjerova i popisa za reprodukciju. U slučaju jednoznačnog rezultata pretraživanja odmah se reproducira pronađeni naslov. |
| Play <track> (Reproduciraj <naslov>) | Play song „So What“ (Reproduciraj pjesmu „So What“) | Reproduciraju se nazivi svih raspoloživih naslova, albuma, izvođača, skladatelja, glazbenih smje-rova i popisa za reprodukciju. |
| Play album <album> (Reproduciraj <album>) | Play from the music album „Kind of Blue“ (Reproduciraj iz glazbe-nog albuma „Kind of Blue“) | |
| Play artist <artist> (Reproduciraj izvođača <izvođač>) | Listen to a track by „Radiohead“ (Reproduciraj pjesmu izvođača „Radiohead“) | |
| Play composer <com-poser> (Reproduciraj skladatelja <skladatelj> | Play a track by „Franz Schubert“ (Reproduciraj naslov skladatelja „Franz Schubert“) | |
| Play music genre <music genre> (Repro-duciraj glazbeni žanr <glazbeni žanr>) | Play a track from the music style „Bebob“ (Reproduciraj naslov iz glazbenog stila „Bebob“) | |
| Play the playlist <play-list> (Reproduciraj popis za reprodukciju <popis za reproduk-ciju>) | Listen to the track list „Kraftwerk“ (Reproduciraj popis naslova „Kraftwerk“) | |
| Search track <track> (Traži naslov <naslov>) | Search for the song „Madam George“ (Traži pjesmu „Madam George“) | Tijekom pretraživanja prihvaćaju se nazivi svih raspoloživih naslova, albuma, izvođača, skladate-lja, glazbenih smjerova i popisa za reprodukciju. Pojavljuje se popis za odabir s kojega možete odabrati željenu glazbu. Ako želite reproducirati sve naslove s popisa za odabir, izgovorite „Play all tracks” („Reproduciraj sve naslove”). |
| Search for album <album> (Traži album <album>) | Find the album „Astral Weeks“ (Pronađi glaz-beni album „Astral Weeks“) | |

| Glasovna naredba | Razgovorni primjeri | Funkcija |
|---|---|---|
| Search for artist <artist> (Traži izvođača <izvođač>) | Show me singer „Joni Mitchell“ (Prikaži pjevača „Joni Mitchell“) | |
| Search for composer <composer> (Traži skladatelja <skladatelj>) | Look for composer „Vivienne Olive“ (Potraži skladatelja „Vivienne Olive“) | |
| Search for music genre <music genre> (Traži glazbeni smjer <glazbeni smjer>) | Search for music genre „Classical“ (Traži glazbeni žanr „Klasika“) | |
| Search for playlist <playlist> (Traži popis za reprodukciju <popis za reprodukciju>) | Show playlist „Electronic music“ (Prikaži popis za reprodukciju „Elektronska glazba“) | |
| Next track (Sljedeći naslov) | Play next song/videoclip/film (Reproduciraj sljedeću pjesmu/videoisječak/film) | Reprodukcija sljedećeg naslova trenutačnog popisa za reprodukciju |
| Previous track (Prethodni naslov) | Repeat prevoius song/title/clip (Ponovi prethodnu pjesmu/naslov/isječak) | Reprodukcija prethodnog naslova trenutačnog popisa za reprodukciju |
| Repeat this track (Ponovno reproduciraj ovaj naslov) | Play this title again (Ponovno reproduciraj ovu pjesmu) | Trenutačni se naslov reproducira od početka |
| Play similar music (Reproduciraj sličnu glazbu) | Play similar songs (Reproduciraj slične pjesme) | Reproduciraju se slični glazbeni naslovi |
| Play random music (Nasumično reproduciraj glazbu) | Play any track (Reproduciraj bilo koji naslov) | Reproduciraju se nasumični glazbeni naslovi |
| Turn random on (Uključi nasumičnu reprodukciju) | Activate random mode (Uključi nasumičnu reprodukciju) | Uključivanje nasumične reprodukcije |
| Turn random off (Isključi nasumičnu reprodukciju) | Turn shuffle mode off (Isključi nasumičnu reprodukciju) | Isključivanje nasumične reprodukcije |

| Glasovna naredba | Razgovorni primjeri | Funkcija |
|---|---|---|
| Show current playlist (Prikaži trenutačni popis za reprodukciju) | Go to current playlist/ track list (Idi na trenutačni popis za reprodukciju / popis naslova) | Prikazuje se trenutačni popis za reprodukciju |
| What am I listening to? (Što trenutačno slušam?) | What music am I currently listening to? (Kakva se glazba reproducira?) | Informacije o naslovu koji se trenutačno reproducira čitaju se naglas |

## Pregled glasovnih naredbi za poruke

S pomoću glasovnih naredbi za poruke možete sastavljati, uređivati i preslušavati SMS poruke i e-poruke. Sljedeći popis nudi tek mali odabir mogućih glasovnih naredbi za poruke. Sadržava sljedeće prijedloge kada izgovarate „Help for messages" (Pomoć za poruke).

### Glasovne naredbe za poruke

| Glasovna naredba | Razgovorni primjeri | Funkcija |
|---|---|---|
| Send SMS to <Name> (Pošalji SMS kontaktu <ime>) | Dictate new SMS to my brother Ben (Diktiranje nove SMS poruke za mog brata Bena) | Sastavite SMS poruku. Raspoloživa su sva imena u adresaru. |
| Send SMS to <Name><Text> (Pošalji SMS kontaktu <ime><tekst>) | Compose new business SMS for Ms Marija Markić: „When is the next meeting?" (Napiši novu poslovnu SMS poruku za gđu Mariju Markić: „Kada je sljedeći sastanak?") | Pisanje SMS poruke za pozvanu osobu. Sadržaj poruke može se odmah izgovoriti ako je uključeno mrežno glasovno upravljanje. |
| Forward SMS (Proslijedi SMS poruku) | Forward text message (Proslijedi kratku obavijest) | Proslijedite odabranu ili otvorenu SMS poruku. |
| Read out new SMS (Pročitaj novu SMS poruku) | Read out all new text messages (Preslušaj sve nove tekstne poruke) | Preslušavanje novih SMS-ova. |
| Read out the last SMS from <name> (Pročitaj zadnji SMS od <ime>) | Listen to the last SMS from Barbara Horvat (Pročitaj zadnju SMS poruku od kontakta Barbara Horvat) | Sustav čita zadnju SMS poruku pozvane osobe. |

| Glasovna naredba | Razgovorni primjeri | Funkcija |
|---|---|---|
| Reply message (Odgovori) | Send a message/e-mail/SMS to the sender (Pošalji poruku / e-poruku / SMS poruku za pošiljatelja) | Odgovor na poruku. |
| Reply in <language> (Odgovori na <jeziku>) | Reply to this message/SMS in French (Odgovori na poruku / SMS poruku na francuskom) | Na pročitanu poruku odgovara se na drugom jeziku. |

## Pregled glasovnih naredbi za vozilo

S pomoću glasovnih naredbi za vozilo možete izravno pozvati odgovarajuće izbornike za postavke vozila. Sljedeći popis nudi tek mali odabir mogućih glasovnih naredbi za vozilo. Sadržava sljedeće prijedloge kad izgovorite „Help for vehicle settings" (Pomoć za postavke vozila) ili „Help for vehicle functions" (Pomoć za funkcije vozila).

**Glasovne naredbe za vozilo**

| Glasovna naredba | Razgovorni primjeri | Funkcija |
|---|---|---|
| Current speed limit (Trenutačno ograničenje brzine) | Tell me maximum permitted speed (Reci mi dopuštenu maksimalnu brzinu) | Pozivanje trenutačnog ograničenja brzine |
| Outside temperature (Vanjska temperatura) | How hot/cold is it outside? (Koliko je vruće/hladno vani?) | Pozivanje vanjske temperature |
| Average consumption (Prosječna potrošnja) | What is the current petrol/diesel consumption? (Kolika je trenutačna potrošnja benzina/dizela?) | Pozivanje prosječne potrošnje |
| Vehicle data (Podaci o vozilu) | Open the car data (Pozovi podatke o vozilu) | Pozivanje podataka o vozilu |
| Engine data (Podaci o motoru) | Show me the engine data (Prikaži podatke o motoru) | Pozivanje podataka o motoru |
| Next service date (Sljedeći termin za servis) | When is the next service appointment? (Kad je sljedeći termin odlaska korisničkoj službi?) | Pozivanje sljedećeg termina za servis |
| Range (Doseg) | Tell me the current range (Prikaži trenutačni doseg) | Pozivanje podataka o trenutačnom dosegu |

| Glasovna naredba | Razgovorni primjeri | Funkcija |
|---|---|---|
| Consumption (Potrošnja) | Open consumption menu (Otvori izbornik potrošnje) | Pozivanje postavki potrošnje |
| Display settings (Prikazi i stilovi) | Go to display and styles settings (Idi na prikaz i postavke stila) | Prikaz postavki zaslona |
| Assistant menu (Izbornik sustava pomoći) | Display driver assistance systems settings (Prikaži postavke za pomoć u vožnji) | Prikaz postavki pomoći |
| Light menu (Izbornik za svjetlo) | Switch to light settings (Prebaci se na postavke svjetla) | Prikaz postavki za svjetlo |

## Pregled i upravljanje

### Pregled multimedijskog sustava

**UPOZORENJE** Opasnost od skretanja pozornosti zbog informacijskih sustava i komunikacijskih uređaja

Ako tijekom vožnje upravljate informacijskim sustavima i komunikacijskim uređajima integriranima u vozilu, tada niste koncentrirani na stanje u prometu. Tako možete izgubiti kontrolu nad vozilom.

- Ovim uređajima rukujte samo kada vam stanje u prometu to dopušta.
- Ako to ne možete osigurati, zaustavite vozilo u skladu s prometnim propisima i tek tada upotrebljavajte uređaj.

Pri upotrebi multimedijskog sustava pridržavajte se zakonskih odredbi zemlje u kojoj se trenutačno nalazite.

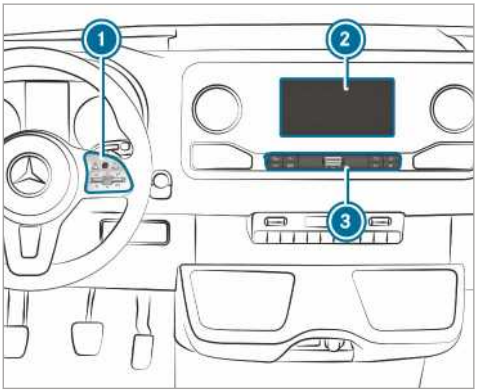


1. Dodirna upravljačka tipka
2. Zaslon multimedijskog sustava osjetljiv na dodir

   Otvaranje i zatvaranje pretinca za odlaganje na središnjoj konzoli iznad zaslona (→ Stranica 75)
3. Upravljačka traka, pozivanje aplikacija

U pretincu za odlaganje na središnjoj konzoli nalaze se sljedeći priključci i sučelja:

- dva USB priključka ili jedan USB priključak

  USB priključak sa simbolom omogućuje povezivanje mobilnog telefona s multimedijskim sustavom preko odgovarajućeg kabela. Na taj se način možete koristiti funkcijama mobilnog telefona preko aplikacije Apple CarPlay™ ili Android Auto.
- pretinac sa sučeljem za punjenje i NFC sučeljem (ako je dostupno).

Multimedijskim sustavom upravljate s pomoću sljedećih središnjih upravljačkih elemenata:

- dodirna upravljačka tipka (1)

  Upravljate s pomoću pokazivača.
- zaslon multimedijskog sustava (2)
- tipke na upravljačkoj traci (3).

Na raspolaganju su vam brojne aplikacije. Možete ih pozivati preko početnog zaslona ili tipki na upravljačkoj traci (3).

Favorite možete jednostavno pozivati i dodavati koristeći se prekidačem ☆ na upravljaču. Brzi pristupi na početnom zaslonu i u aplikacijama služe za brzi odabir funkcija.

Ako se koristite funkcijom učenja multimedijskog sustava, tijekom vožnje se pojavljuju prijedlozi navigacijskih odredišta, radijskih postaja i kontakata koji će najvjerojatnije biti odabrani. Konfiguraciju prijedloga možete provesti unutar svojeg profila. Profil izrađujete od različitih postavki vozila i postavki multimedijskog sustava.

Centar za obavijesti prikuplja dolazne obavijesti, primjerice, o raspoloživom ažuriranju softvera. Ovisno o njezinoj vrsti, za obavijest je moguće provesti različite radnje.

S pomoću funkcije globalnog pretraživanja u vozilu možete pretraživati velik broj kategorija i pretraživati internet. Obje funkcije možete pozvati preko početnog zaslona.

**Zaštita od krađe**

Ovaj je uređaj opremljen tehničkim mjerama za zaštitu od krađe. Detaljnije informacije o zaštiti od krađe možete dobiti u ovlaštenoj specijaliziranoj servisnoj radionici.

### Napomene o zaslonu multimedijskog sustava

Pridržavajte se napomena o održavanju interijera (→ Stranica 287).

**Automatsko isključivanje temperature:** Ako je temperatura previsoka, najprije se automatski reducira svjetlina. Nakon toga zaslon multimedijskog sustava može se povremeno potpuno isključiti.

ⓘ Ako nosite polarizirane sunčane naočale, to može otežati ili ograničiti mogućnost čitanja sa zaslona multimedijskog sustava.

## Pregled početnog zaslona

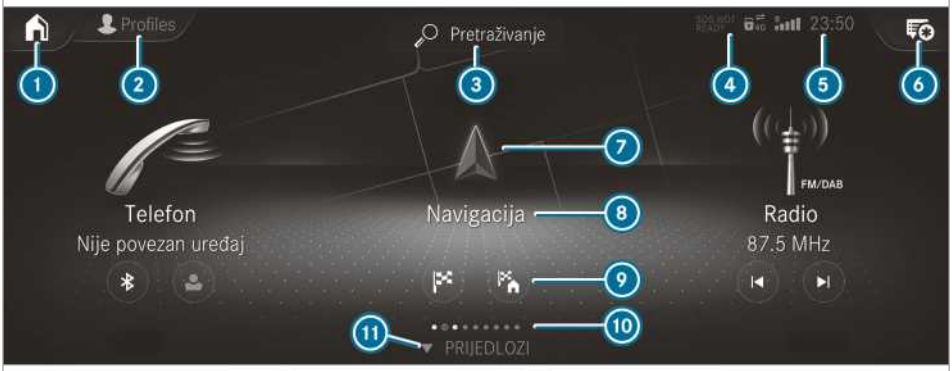


1. Na početnom zaslonu: prikaz prvih triju aplikacija
   Na ostalim prikazima: pozivanje početnog zaslona
2. Pozivanje profila
3. Pozivanje globalnog pretraživanja
4. Prikaz samo kada Mercedes-Benz sustav za pozive u nuždi nije raspoloživ
5. Prikazi, npr. prikaz mreže, jačina polja mobilne mreže, vrijeme
6. Pozivanje centra za obavijesti
   Zvjezdica označava nove obavijesti.
7. Pozivanje aplikacije preko simbola
8. Naziv aplikacije, ispod toga trenutačni odabir ili trenutačne informacije
9. Brzi pristupi
10. Broj aplikacija i trenutačno odabrano područje prikaza
11. Pozivanje opcija VORSCHLÄGE (PRIJEDLOZI) i FAVORITI

## Dodirna upravljačka tipka

### Upravljanje dodirnom upravljačkom tipkom (multimedijski sustav)

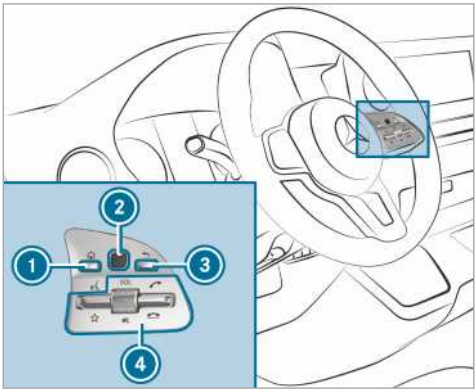

1. Tipka [⌂]
   Pozivanje početnog zaslona
2. Dodirna upravljačka tipka
3. Tipka za natrag
   Povratak na posljednji prikaz
4. Konzola s tipkama za multimedijski sustav
   Pritiskanje prekidača [☆] prema dolje: prikaz favorita
   Okretanje okretnog regulatora: namještanje glasnoće
   Pritiskanje okretnog regulatora: isključivanje tona
   Pritiskanje prekidača [📞] prema gore: uspostavljanje ili prihvaćanje poziva
   Pritiskanje prekidača [📞] prema dolje: odbijanje ili završetak poziva

- **Pozivanje početnog zaslona:** Pritisnite tipku 1.

ili

- Pritisnite tipku 3 i dulje je držite pritisnutom.
- **Otvaranje izbornika ili popisa:** Pritisnite dodirnu upravljačku tipku 2.
- **Zatvaranje izbornika ili popisa:** Pritisnite tipku 3.
- **Odabir stavke izbornika:** Dodirnu upravljačku tipku 2 prstom povucite prema gore, prema dolje, ulijevo ili udesno.
- Pritisnite dodirnu upravljačku tipku 2.
- **Pomicanje digitalne karte:** Povlačite prstom u svim smjerovima.

### Namještanje osjetljivosti dodirne upravljačke tipke

Multimedijski sustav:

[⌂] ▸▸ Postavke ▸▸ Sustav ▸▸ Upr. elementi ▸▸ Osjetlj. gumba Touch-Control

- Odaberite Brzo, Srednje ili Sporo.

### Uključivanje/isključivanje zvučne povratne informacije o upravljanju za dodirnu upravljačku tipku

Multimedijski sustav:

[⌂] ▸▸ Postavke ▸▸ Sustav ▸▸ Upr. elementi

Funkcija pomaže pri odabiru s popisa.

- Odaberite Zvuč. pov. poruka p. upravlj..
- Namjestite Normalno, Glasno ili Isklj..
  Ako je funkcija uključena, za vrijeme pomicanja po popisu čuje se klik. Dolaskom na početak i kraj popisa ponovno se čuje klik.

## Upravljanje zaslonom osjetljivim na dodir

### Dodirivanje

- **Odabir stavke izbornika ili unosa:** Dodirnite simbol ili unos.
- **Povećavanje mjerila karte:** Dva puta zaredom kratko dodirnite prstom.
- **Smanjivanje mjerila karte:** Dodirnite dvama prstima.
- **Unos znakova preko tipkovnice:** Dodirnite jedan gumb.

### Povlačenje jednim prstom

- **Kretanje kroz izbornike:** Povucite prstom prema gore, dolje, lijevo ili desno.
- **Pomicanje digitalne karte:** Povlačite prstom u svim smjerovima.
- **Unos znakova pisanjem rukom:** Jednim prstom napišite znak po zaslonu osjetljivom na dodir.

### Povlačenje dvama prstima

- **Povećavanje ili smanjivanje mjerila karte:** Razdvojite ili spojite dva prsta.
- **Povećavanje ili smanjivanje isječka web-stranice:** Razdvojite ili spojite dva prsta.
- **Okretanje karte:** Okrenite dva prsta ulijevo ili udesno.

**Dodirivanje, držanje i povlačenje**

- **Pomicanje karte:** Dodirnite zaslon osjetljiv na dodir i prstom povucite u željenom smjeru.
- **Namještanje glasnoće na ljestvici:** Dodirnite zaslon osjetljiv na dodir i povucite prstom ulijevo ili udesno.

**Dodirivanje i držanje**

- **Spremanje odredišta na karti:** Dodirnite zaslon osjetljiv na dodir i zadržite dok se ne pojavi poruka.
- **Pozivanje globalnog izbornika u aplikacijama:** Dodirnite zaslon osjetljiv na dodir i zadržite dok se ne pojavi izbornik OPCIJE.

## Aplikacije

**Pozivanje aplikacija**

**Tipkama na upravljačkoj traci**

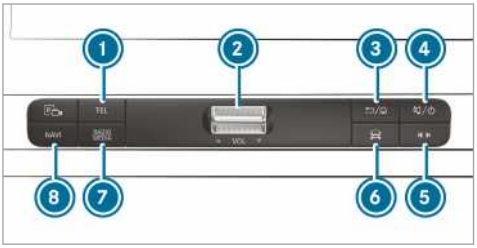


1. Tipka TEL
   Pozivanje telefona
2. Klizač za namještanje glasnoće
   Prilagodba glasnoće(→ Stranica 203)
3. Tipka ⮌ / ⌂
   Kratko pritiskanje: povratak na posljednji prikaz
   Dugo pritiskanje: pozivanje početnog zaslona
4. Tipka 🔇 / ⏻
   Kratko pritiskanje: isključivanje tona
   Dugo pritiskanje: isključivanje/uključivanje multimedijskog sustava
5. Tipka za brzi pristup medijima
   Pozivanje upravljačkog izbornika posljednjeg aktivnog izvora medija
6. Tipka za vozilo
   Namještanje funkcija vozila
7. Tipka RADIO MEDIA
   Pozivanje željenog audioizvora ponavljanim pritiskanjem
8. Tipka NAVI
   Pozivanje navigacije

- **Brzi pristup radijskim postajama i glazbenim naslovima:** Pritisnite tipku 5.
  Upravljački izbornik pojavljuje se za posljednji odabrani audioizvor.
- Povucite prstom ulijevo ili udesno.
  Radio: Namješta se prethodna ili sljedeća radijska postaja.
  Izvor medija: Odabire se prethodni ili sljedeći glazbeni naslov.
- **Isključivanje upravljačkog izbornika:** Pritisnite tipku 5.

**O početnom zaslonu**

Pri pokretanju vozila na zaslonu multimedijskog sustava prikazuje se početni zaslon.

- Aplikaciju odaberite povlačenjem prstom i dodirom.

ili

- **U omiljenom prikazu:** Pritisnite tipku ⌂ na dodirnoj upravljačkoj tipki.

ili

- Na zaslonu multimedijskog sustava dodirnite simbol ⌂.
  Prikazuju se aplikacije.
- Aplikaciju odaberite povlačenjem prstom i dodirom.

**Promjena rasporeda aplikacija na početnom zaslonu**

- Pozovite početni zaslon.
- Na zaslonu osjetljivom na dodir dodirnite aplikaciju i držite do pojave simbola.
- Dodirnite ◀ ili ▶ i pomaknite aplikaciju u izborniku.
- Dodirnite ✔.

## Uključivanje/isključivanje tona

### Multifunkcijski upravljač

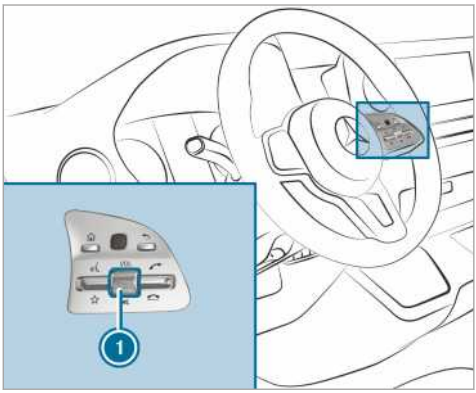

- **Prebacivanje na nečujno:** Pritisnite regulator glasnoće (1).
  U statusnom retku zaslona multimedijskog sustava pojavljuje se simbol [🔇].
  Prometne vijesti i navigacijske najave oglašavaju se i ako je ton postavljen na nečujno.
- **Uključivanje:** Okrenite regulator glasnoće (1) ili promijenite izvor medija.

### U multimedijskom sustavu

- **Isključivanje:** Kratko pritisnite tipku (1).
  U statusnom retku zaslona multimedijskog sustava pojavljuje se simbol [🔇].
  Prometne vijesti i navigacijske najave oglašavaju se i ako je ton isključen.
- **Uključivanje:** Promijenite izvor medija ili kratko pritisnite tipku (1).

## Prilagodba glasnoće

### Multifunkcijski upravljač

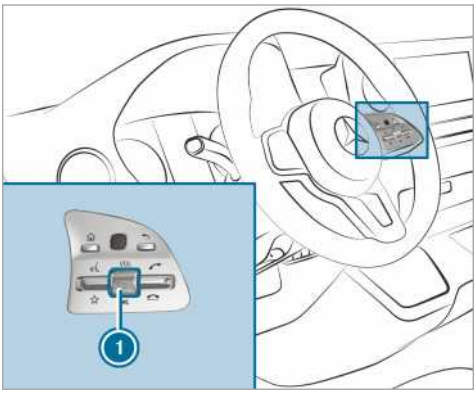

- Okrenite regulator glasnoće (1).
  Namješta se glasnoća trenutačnog izvora radija ili medija. Glasnoća sljedećih izvora tonova može se zasebno namjestiti.

U sljedećim situacijama prilagodite glasnoću:

- tijekom prometnih vijesti
- tijekom navigacijske najave
  Glasnoća trenutačnog izvora medija mijenja se ovisno o glasnoći navigacijske najave.
- tijekom telefonskog razgovora.

### U multimedijskom sustavu

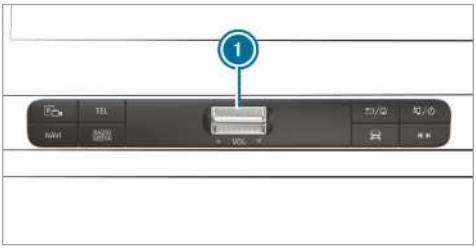

- **Postupno pojačavanje/stišavanje:** Kratko pritisnite prekidač (1) prema gore ili prema dolje.
- **Neprekidno pojačavanje/stišavanje:** Pritišćite prekidač (1) prema gore ili prema dolje sve dok ne bude namještena željena glasnoća.

## Profili

### Pregled profila

Preko multimedijskog sustava u vozilu možete izraditi do sedam profila.

U profilima se spremaju vaše osobne postavke vozila i postavke multimedijskog sustava.

Ako se vozilom koristi više vozača, vozač prije vožnje može odabrati svoj profil bez promjene postavki drugih vozača.

Profil možete odabrati:

- pri ulasku u vozilo (→ Stranica 204)
- na početnom zaslonu (→ Stranica 200).

Postavke profila aktiviraju se odmah nakon odabira profila.

### Sadržaj profila

U svoj profil možete, primjerice, spremiti sljedeće postavke.:

- radio (uključujući popis radijskih postaja)
- posljednja odredišta
- favorite i prijedloge.

### Izrada novog profila

Multimedijski sustav:

→ Profili

- Odaberite + Stvaranje profila.
- Odaberite grafički oblik.
- Unesite naziv i potvrdite s OK.
- Odaberite Dalje >.
- **Odabir osnovnog profila:** Odaberite s kojim postavkama želite započeti izradu profila, Trenutačne postavke sustava ili Tvorničke postavke
- Odaberite Spremanje.
- **Prihvaćanje ili odbijanje bilježenja podataka:** Kada se pojavi napomena da će vozilo na temelju posjećenih navigacijskih odredišta, biranih brojeva i glazbenog ukusa nuditi personalizirane prijedloge, odaberite Prihvaćanje ili Odbijanje.
  Prihvaćanje dopušta bilježenje podataka i funkciju davanja prijedloga.
  Odbijanje odbija bilježenje podataka.

### Odabir opcija profila

Multimedijski sustav:

→ Profili

- Za profil odaberite •••.
- **Uređivanje profila:** Odaberite Obrada profila.
- Odaberite grafički oblik.
- Prema potrebi promijenite naziv.
- Odaberite Spremanje.
- **Konfiguracija prijedloga:** Odaberite Postavke za prijedloge (→ Stranica 205).
- **Ponovno postavljanje favorita:** Odaberite Vraćanje favorita na tvorničke postavke.
- Odaberite Da.
- **Ponovno postavljanje profila:** Odaberite Vraćanje profila na tvorničke postavke.
- Odaberite Da.
- **Brisanje profila:** Odaberite Brisanje profila.
- Odaberite Da.

ⓘ Profil gosta ne može se izbrisati.

### Odabir profila

Multimedijski sustav:

→ Profili

- Odaberite profil.
- Poruku potvrdite odabirom OK.
  Profil se učitava i aktivira.

ⓘ Alternativno možete odabrati profil već pri ulasku u vozilo (→ Stranica 204).

### Prikaz odabira profila pri ulasku u vozilo

**Preduvjeti:**

- Izrađen je barem jedan profil.

Multimedijski sustav:

→ Profili

- Odaberite Opće postavke.
- Uključite opciju Prikaz odabira profila pri ulasku.
  Nakon pokretanja vozila zaslon multimedijskog sustava prikazuje aktivni profil.

## Prijedlozi

### Pregled prijedloga

Vozilo može zapamtiti vozačeve navike korištenja. Na temelju dosad korištenih funkcija pod PRIJEDLOZI su ponuđena navigacijska odredišta, glazbeni naslovi, radijske postaje ili kontakti koji će najvjerojatnije biti odabrani.

Prijedlozi se prikazuju ako su ispunjeni sljedeći preduvjeti:

- Postavljen je profil (→ Stranica 204).
  U profilu Gost nisu dostupni prijedlozi.

- Odabran je profil.
- Prihvatili ste bilježenje podataka.
- Na početku upotrebe multimedijski sustav mora analizirati ponašanje korisnika. Ako ima dovoljno podataka, prijedlozi su dostupni.

Ako navedeni preduvjeti nisu ispunjeni, u izborniku PRIJEDLOZI pojavljuje se kratki pregled s opisom funkcije.

Možete konfigurirati bilježenje podataka (→ Stranica 205) ili izbrisati zabilježene prijedloge (→ Stranica 205).

**Pozivanje prijedloga**

**Preduvjeti:**
- Profil je izrađen i odabran (→ Stranica 204).

  Profil Gost odabran je nakon kupovine vozila.

▶ Na zaslonu multimedijskog sustava dodirnite ⌂.
Prikazuje se početni zaslon.

▶ Prstom povucite prema gore dok se ne pojavi izbornik PRIJEDLOZI.

▶ Odaberite navigacijsko odredište, glazbeni naslov, radijsku postaju ili kontakt.
Ako je ciljno vođenje već aktivno, možete pokrenuti novo ciljno vođenje ili postaviti međuodredište za postojeću rutu.

**Konfiguracija prijedloga**
Multimedijski sustav:

↪ ⌂ » Profili

▶ Za profil odaberite ⚙.

▶ Odaberite Postavke za prijedloge.

▶ **Uključivanje/isključivanje prikaza prijedloga:** Uključite ili isključite Proučavanje vožnji, Dopusti prijedloge glazbe i Dopusti prijedloge kontakta.
Ako je opcija uključena, prikazuju se prijedlozi za navigacijska odredišta, glazbene naslove, radijske postaje ili kontakte.

Ako je opcija isključena, ne prikazuju se prijedlozi.

▶ **Isključivanje funkcije učenja na jedan dan:** Uključite Deakt. učenja 24 h.
Za aktivan profil 24 sata ne provode se nikakve nove radnje i ne bilježe se podaci. Prijedlozi se i dalje prikazuju. Preostalo vrijeme prikazuje se pored Deakt. učenja 24 h.

Prije isteka vremena prikazuje se obavijest da će multimedijski sustav uskoro nastaviti s funkcijom učenja.

Primjer: Ako je opcija uključena i ako je izračunata ruta do novog odredišta, funkcija učenja ne uzima u obzir ovo odredište.

▶ **Ponovno postavljanje povijesti prijedloga:** Odaberite Ponovno postavljanje prijedloga.

ⓘ Ovaj postupak ne može se napraviti retrogradno.

▶ Odaberite Da.

**Preimenovanje prijedloga**
Možete preimenovati samo navigacijska odredišta.

▶ Na zaslonu multimedijskog sustava dodirnite simbol ⌂.
Prikazuje se početni zaslon.

▶ Prstom povucite prema gore sve dok se ne prikaže izbornik PRIJEDLOZI.

▶ Označite navigacijsko odredište i držite ga pritisnutim sve dok se ne pojavi izbornik OPCIJE.

▶ Odaberite Preimenovanje.

▶ Unesite naziv.

▶ **Potvrđivanje unosa:** Odaberite Da.

**Brisanje prijedloga**

▶ Na zaslonu multimedijskog sustava dodirnite ⌂.
Prikazuje se početni zaslon.

▶ Prstom povucite prema gore sve dok se ne prikaže izbornik PRIJEDLOZI.

▶ Označite prijedlog i držite ga pritisnutim sve dok se ne pojavi izbornik OPCIJE.

▶ Odaberite Brisanje.

**Brisanje prijedloga u aplikacijama**
Možete izbrisati prijedloge u posljednjim odredištima, radijskim postajama i kontaktima.

▶ Za prijedlog odaberite ▼.

▶ Odaberite Ne prikazuj više prijedloge.

▶ **Brisanje prijedloga s trenutačnog popisa:** Odaberite Ne sad.
Prijedlog se kasnije ponovno prikazuje na popisu.

▶ **Trajno brisanje prijedloga:** Odaberite Nikad.

▶ Odaberite Da.
Prijedlog se više neće prikazivati. Svi se prijedlozi poništavaju.

▶ **Prekid funkcije:** Odaberite Prekid.

## Favoriti

### Pregled favorita

Favoriti omogućuju brzi pristup često korištenim aplikacijama. Ukupno se može spremiti 20 favorita.

Favorite možete odabrati iz kategorija ili određeni favorit možete izravno dodati iz aplikacije.

### Pozivanje favorita

#### Na zaslonu multimedijskog sustava

- Dodirnite [⌂].
  Prikazuje se početni zaslon.
- Prstom povucite prema gore sve dok se ne prikaže FAVORITI.

#### Na upravljaču

- Prekidač [☆] na upravljaču pritisnite prema dolje.

### Dodavanje favorita

#### Odabir favorita iz kategorija

- Na zaslonu multimedijskog sustava dodirnite [⌂].
  Prikazuje se početni zaslon.
- Prstom povucite prema gore sve dok se ne prikaže FAVORITI.
- Odaberite [+] Stvaranje favorita.
  Prikazuju se kategorije.
- Odaberite kategoriju.
  Prikazuju se favoriti.
- Odaberite favorita.
  Favorit se sprema na sljedeći slobodan položaj.
- **Svi su položaji u favoritima popunjeni:** Prikazanu poruku potvrdite odabirom opcije U redu.
  Popis prikazuje sve favorite.
- Odaberite favorit koji je potrebno prebrisati.

#### Dodavanje favorita iz aplikacije

Primjeri dodavanja iz aplikacije su:

- spremanje kontakta
- spremanje radijske postaje
- dodavanje izvora medija
- spremanje navigacijskog odredišta.

- **Spremanje kontakta kao globalnog favorita:** Odaberite kontakt (→ Stranica 245).
  Prikazuju se detalji.
- Telefonski broj držite pritisnutim sve dok se ne pojavi izbornik OPCIJE.
- Odaberite Spremanje kao favorita.
  Kontakt je dodan kao favorit.
- **Spremanje radijske postaje kao globalnog favorita:** Namjestite radijsku postaju (→ Stranica 266).
- Radijsku postaju držite pritisnutom sve dok se ne pojavi izbornik OPCIJE.
- Odaberite Spremanje kao favorita.
  Radijska postaja dodana je kao favorit.

### Preimenovanje favorita

- Na zaslonu multimedijskog sustava dodirnite [⌂].
  Prikazuje se početni zaslon.
- Prstom povucite prema gore sve dok se ne prikaže FAVORITI.
- Favorit držite pritisnutim sve dok se ne pojavi izbornik OPCIJE.
- Odaberite Preimenovanje.
- Unesite naziv.
- Odaberite U redu.

### Pomicanje favorita

#### Pomicanje favorita u izborniku Favoriti

- Na zaslonu multimedijskog sustava dodirnite [⌂].
  Prikazuje se početni zaslon.
- Prstom povucite prema gore dok se ne prikaže FAVORITI.
- Favorit držite pritisnutim dok se ne prikaže izbornik OPCIJE.
- Odaberite Pomicanje.
- Favorita pomaknite na novi položaj.
- Dodirnite [✓].

#### Pomicanje izbornika Favoriti unutar osobnih postavki

- Na zaslonu multimedijskog sustava dodirnite [⌂].
  Prikazuje se početni zaslon.
- Prstom povucite prema gore sve dok se ne prikaže Utvrdite novi redoslijed.
- Odaberite Utvrdite novi redoslijed.
- Pomaknite Favoriti na novi položaj.
- Dodirnite [✓].
- **Zatvaranje izbornika:** Odaberite Zatvaranje.

**Brisanje favorita**

- Na zaslonu multimedijskog sustava dodirnite [⌂].
  Prikazuje se početni zaslon.
- Prstom povucite prema gore sve dok se ne prikaže FAVORITI.
- Favorit držite pritisnutim dok se ne prikaže izbornik OPCIJE.
- Odaberite Brisanje.
- Odaberite Da.

## Centar za obavijesti

**Pregled centra za obavijesti**

U centru za obavijesti prikupljaju se sljedeće poruke:

- poruke koje generira vozilo ili multimedijski sustav
- poruke koje su rezultat korištenja uslugama i servisima.

Na raspolaganju su sljedeće vrste obavijesti:

- odredišta i rute za navigaciju
- poruke (SMS)
- informacije sustava, primjerice, dostupno ažuriranje softvera
- ostale obavijesti, primjerice, o dodatnim mrežnim servisima na koje se možete prijaviti.

Centar za obavijesti [💬] možete pronaći na početnom zaslonu, u izbornicima i na navigacijskoj karti gore desno (→ Stranica 200).

Zvjezdica na simbolu označuje nove obavijesti.

Kada stignu, obavijesti se uglavnom nakratko prikazuju. To se događa gotovo u svakoj aplikaciji kojom se trenutačno koristite. Ako ništa ne napravite, one će biti pohranjene u centru za obavijesti za kasnije pozivanje.

Obavijesti su razvrstane kronološki. Najnovija obavijest nalazi se na samom vrhu.

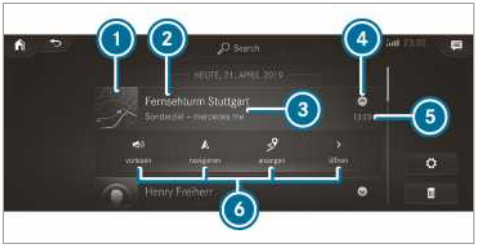


Obavijest prikazuje sljedeće informacije:

- simbol ili sliku ① za aplikaciju
- naslov ② koji, primjerice, sadržava ime, telefonski broj ili navigacijsko odredište
- izdanu uslugu i dodatne informacije ③
- vremenski žig ⑤
- u slučaju više raspoloživih radnji simbol ④ za otvaranje ili zatvaranje obavijesti.

Ovisno o vrsti obavijesti, dostupne su do četiri različite radnje ⑥.

Primjeri radnji su:

- čitanje naglas
- pozivanje
- odgovor
- pozivanje web-stranice
- navigacija.

Neke obavijesti, primjerice, navigacijsko odredište, čuvaju se dulje vrijeme. Stoga ne morate izvršiti dostupne radnje odmah nakon dolaska obavijesti. Ciljno vođenje možete pokrenuti u kasnijem trenutku.

ⓘ U centru za obavijesti možete pokrenuti globalno pretraživanje (→ Stranica 208).

**Pozivanje obavijesti**

Multimedijski sustav:

↪ [⌂]

**Otvaranje centra za obavijesti**

- **Na zaslonu multimedijskog sustava:** Dodirnite simbol [💬] za centar za obavijesti.

ili

- **Na dodirnoj upravljačkoj tipki:** Povlačenjem prstom označite simbol [💬] centra za obavijesti.
- Pritisnite upravljački element.

**Odabir obavijesti**

- Povucite prema gore ili prema dolje.
- Dodirnite ili pritisnite upravljački element.

**Odabir radnji za obavijest**

Dostupne su sljedeće mogućnosti:

- Odabir radnje odmah nakon dolaska i prikaza u aplikaciji.
- Kasniji odabir radnje nakon pozivanja u centru za obavijesti.

- **Raspoloživa je jedna radnja:** Odaberite radnju.
- **Raspoloživo je više radnji:** Ako obavijest nije otvorena, odaberite simbol [⌄].
- Odaberite radnju.
  Obavijest je i dalje raspoloživa.

**Uređivanje obavijesti**
Multimedijski sustav:

→ [⌂]

- Pozovite centar za obavijesti (→ Stranica 207).
- **Namještanje postavki:** Odaberite [⚙].

ⓘ Ako nije moguće namjestiti postavke, pojavljuje se poruka.

- Uključite ili isključite postavku.
- **Brisanje:** Odaberite koš za smeće.
- Odaberite Brisanje ili Brisanje svih podataka.
  Brisanje briše jednu obavijest.

  Brisanje svih podataka briše sve trenutačno prikazane obavijesti.
- Odabirom Gotovo napustite način brisanja.

## Globalno pretraživanje

**Pregled globalnog pretraživanja**
Globalno pretraživanje možete upotrebljavati na početnom zaslonu i u obavijestima.

Globalno pretraživanje daje rezultate pretraživanja u sljedećim kategorijama i njihovim potkategorijama:

- navigacija
- mediji
- telefon, društvene mreže
- korisničko sučelje i digitalne upute za rad
- internet.

Na taj način možete unutar navigacije pretraživati, primjerice, gradove, ulice i znamenitosti.

ⓘ Možete potražiti i adrese od tri riječi (→ Stranica 222).

Tijekom unosa ispod polja za pretraživanje prikazuju se prijedlozi koji će najvjerojatnije biti odabrani. Ako unesete „S“ prikazuju se, primjerice, „Stuttgart“, „Steak“ (Odrezak) i „Sandra“. Ako odaberete „Stuttgart“, dobite će npr. prijedloge „Starbucks“, „Steak“ (Odrezak) i „Stadtbahn“ (Gradska željeznica).

Rezultati pretraživanja na popisu prikazuju se razvrstani po kategorijama. Pored kategorije prikazuje se broj rezultata. Za svaku kategoriju prikazuju se najbolji rezultati. Dodatne rezultate pronaći ćete nakon odabira određene kategorije.

Kada unos potvrdite opcijom OK, u jednom pregledu prikazuju se sve kategorije i broj rezultata. Nakon odabira kategorije možete odabrati rezultate pretraživanja unutar kategorije. Ako odaberete jedan rezultat pretraživanja, otvara se detaljan pregled. Na detaljnom pregledu možete odabrati hoćete li s dotičnim rezultatom izvesti neku radnju i koju. Možete, primjerice, pokrenuti ciljno vođenje ili nazvati nekoga. Radnje su imenovane u skladu s time.

Pretraživanje možete provesti s pomoću sljedećih metoda unosa:

- unos znakova s pomoću zaslonske tipkovnice
- unos znakova s pomoću funkcije za prepoznavanje rukopisa
- funkcija diktiranja.

**Upotreba globalnog pretraživanja**
Multimedijski sustav:

→ [⌂]

- Odaberite [🔍] Pretraživanje.

ili

- Pozovite obavijesti (→ Stranica 207).
- Odaberite Pretraživanje.

ⓘ Alternativno za pretraživanje možete upotrijebiti funkciju diktiranja [🎤].

- Unesite traženi pojam u polje za pretraživanje. Upotrijebite mogućnost unosa znakova. Tijekom unosa ispod polja za pretraživanje ponuđena su tri prijedloga koja će najvjerojatnije biti odabrana.

  Na popisu s desne strane za svaku kategoriju prikazana su 2 najbolja rezultata.
- **Preuzimanje prijedloga:** Odaberite prijedlog. Ponuđena su tri prijedloga koja će najvjerojatnije biti odabrana.
- Nastavite pretraživanje ili preuzmite prijedlog.
- **Preuzimanje 2 najbolja rezultata pretraživanja:** Odaberite rezultat pretraživanja. Pokreće se radnja ili se prikazuje popis.
- S popisa odaberite rezultat pretraživanja ili radnju.
- **Prikaz svih kategorija:** Odaberite OK.

- **Prikaz rezultata pretraživanja za kategoriju:** Odaberite kategoriju.
- **Prikaz detalja:** Odaberite rezultat pretraživanja.
- **Pokretanje radnje:** Odaberite radnju. Nakon odabira radnje reproducira se, primjerice, glazbeni naslov ili se izračunava ruta prema odredištu.

## Unos znakova

### Upotreba unosa znakova

**UPOZORENJE** Opasnost od skretanja pozornosti zbog informacijskih sustava i komunikacijskih uređaja

Ako tijekom vožnje upravljate informacijskim sustavima i komunikacijskim uređajima integriranima u vozilu, tada niste koncentrirani na stanje u prometu. Tako možete izgubiti kontrolu nad vozilom.

- Ovim uređajima rukujte samo kada vam stanje u prometu to dopušta.
- Ako to ne možete osigurati, zaustavite vozilo u skladu s prometnim propisima i tek tada upotrebljavajte uređaj.

Pri upotrebi multimedijskog sustava pridržavajte se zakonskih odredbi zemlje u kojoj se trenutačno nalazite.

Znakove možete unijeti na ovim upravljačkim elementima:

- dodirna upravljačka tipka
- zaslon osjetljiv na dodir (zaslon multimedijskog sustava).

Na dodirnoj upravljačkoj tipki znakovi se unose s pomoću pokazivača.

Unos znakova može se započeti na jednom upravljačkom elementu, a nastaviti na drugom.

- Kada je prikazana tipkovnica, znakove na upravljačkom elementu unesite pomicanjem prsta i pritiskanjem ili dodirom (zaslon osjetljiv na dodir).

ili

- Napišite znakove po zaslonu osjetljivom na dodir.

Primjeri za unos znakova su sljedeći:

- preimenovanje odabranog favorita
- unos adrese odredišta u navigaciju
- unos web-adrese.

### Unos znakova na zaslon osjetljiv na dodir

**Preduvjeti:**

- Za pojedine funkcije potrebna je internetska veza.

### Preko tipkovnice

1 Ćelija za unos
2 Prikaz prijedloga za vrijeme unosa
3 Brisanje unosa
4 Brisanje

Pritiskanjem ili kratkim dodirivanjem briše se posljednji uneseni znak.
Dodirivanjem i držanjem briše se unos.

5. Preuzimanje unosa
6. Prebacivanje na unos rukopisa
7. Unos razmaka
8. Promjena jezika tipkovnice
9. Prebacivanje na posebne znakove
10. Prebacivanje na brojeve i ostale posebne znakove
11. ABC Prebacivanje na slova (razina 2)
    Pritiskanjem ili dodirivanjem izmjenjuju se velika i mala slova.
    Dugim pritiskanjem namješta se dugotrajna postavka velikih slova.

Simbol mikrofona, ako je raspoloživ, omogućuje prebacivanje na glasovno upravljanje.

- Pozovite unos znakova, npr. za preimenovanje favorita (→ Stranica 206).
  Prikazuje se tipkovnica.
- Dodirnite jedan gumb sa znakom.
  Znak se unosi u redak za unos 1. Prijedlozi se prikazuju u 2.
- **Odabir prijedloga:** Odaberite jedan od prijedloga.
- Ako je raspoloživo, prikažite ostale prijedloge s pomoću [<] ili [>].
- Nastavite s unosom znakova.
- **Unos alternativnih znakova:** Dugo pritisnite znak.
- Odaberite znak.
- **Završetak unosa znakova:** Pritisnite gumb [⮌].

ⓘ Raspoložive funkcije za uređivanje ovise o zadatku uređivanja, namještenom jeziku pisma i razini znakova.

**Preko unosa rukopisa**

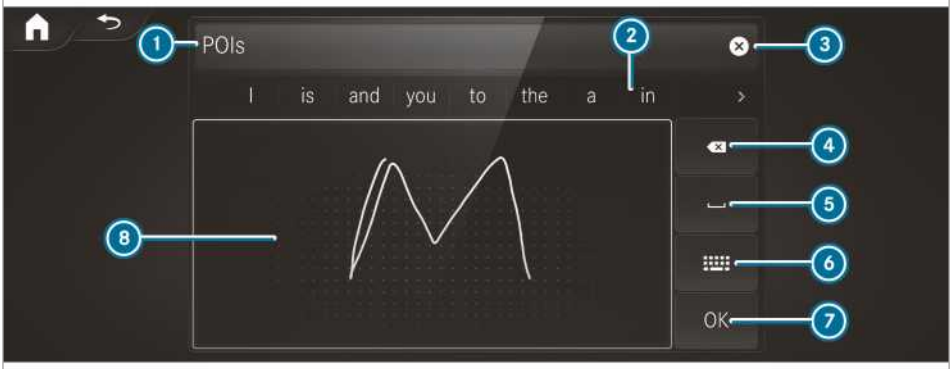


1. Ćelija za unos
2. Prikaz prijedloga za vrijeme unosa
3. Brisanje unosa
4. Prebacivanje na glasovno upravljanje
4. Brisanje
   Pritiskanjem ili kratkim dodirivanjem briše se posljednji uneseni znak.
   Dodirivanjem i držanjem briše se unos.
5. Dodavanje razmaka
6. Prebacivanje na unos preko tipkovnice
7. Preuzimanje unosa
8. Pisanje znakova po površini za unos znakova

Simbol mikrofona, ako je raspoloživ, omogućuje prebacivanje na glasovno upravljanje.

- Pozovite unos znakova, npr. za preimenovanje favorita (→ Stranica 206).
- Kada se pojavi tipkovnica, odaberite [✍].

- Jednim prstom napišite znak na zaslon osjetljiv na dodir.
  Znak se unosi u redak za unos (1). Prijedlozi se prikazuju u (2).
- **Odabir prijedloga:** Odaberite jedan od prijedloga.
- Ako je raspoloživo, prikažite ostale prijedloge s pomoću [<] ili [>].
- Nastavite s unosom znakova. Znakove je moguće napisati jedan pored drugog ili jedan iznad drugog.
- **Završetak unosa znakova:** Pritisnite gumb [⏎].

**Namještanje tipkovnice za unos znakova**
Multimedijski sustav:
→ Postavke ▸▸ Sustav ▸▸ Upr. elementi ▸▸ Tipkovnice i rukopis

- Potvrdite opciju Odabir tipkovnice.
  S popisa odaberite jezik tipkovnice.

## Postavke sustava

### Zaslon

**Konfiguriranje postavki zaslona**
Multimedijski sustav:
→ [⌂] ▸▸ Postavke ▸▸ Sustav ▸▸ Stilovi i prikazi

**Stilovi**

- Odaberite Klasičan, Sportski ili Progresivan.

**Svjetlina zaslona**

- Odaberite Svjetlina zaslona.
- Odaberite stupanj svjetline.

**Uključivanje/isključivanje zaslona**

- **Isključeno:** Odaberite Isklj. zaslona.
- **Uključeno**: Pritisnite tipku, primjerice, [TEL].

**Dizajn zaslona**

- Odaberite Dnevni/noćni izgled.
- Odaberite Automatski, Dnevni izgled ili Noćni izgled.

### Vrijeme i datum

**Automatsko namještanje vremena i datuma**
Multimedijski sustav:
→ [⌂] ▸▸ Sustav ▸▸ Vrijeme i datum

- Isključite ☐ opciju Ručno usklađivanje vremena.
  Vrijeme i datum postavljaju se automatski u skladu s odabranom vremenskom zonom i opcijom prebacivanja na ljetno vrijeme.

ⓘ Točno vrijeme potrebno je za sljedeću funkciju:

- ciljno vođenje s prometnim regulacijama ovisnima o vremenu
- obračun očekivanog vremena dolaska.

**Namještanje vremenske zone**

**Preduvjeti:**

- **Za ručne postavke vremenske zone:** Funkcija Automatska vremenska zona je isključena.

Multimedijski sustav:
→ [⌂] ▸▸ Postavke ▸▸ Sustav ▸▸ Vrijeme i datum

**Ručno namještanje vremenske zone**

- Odaberite Vremenska zona:.

Prikazuje se popis zemalja.

ⓘ Ako je u nekoj zemlji raspoloživo više vremenskih zona, one se prikazuju nakon odabira zemlje.

- Odaberite zemlju i prema potrebi vremensku zonu.
  Namještena vremenska zona prikazuje se nakon opcije Vremenska zona:.

**Automatsko namještanje vremenske zone**

- Uključite opciju Automatska vremenska zona.

**Namještanje formata vremena i datuma**
Multimedijski sustav:
→ [⌂] ▸▸ Postavke ▸▸ Sustav ▸▸ Vrijeme i datum ▸▸ Podešavanje formata

- Namjestite format datuma i vremena ●.

**Ručno namještanje vremena i datuma**

**Preduvjeti:**

- Uključena je funkcija Ručno usklađivanje vremena.

- **Za ručno namještanje datuma:** U vozilo nije ugrađen GPS.

Multimedijski sustav:

→ ⌂ ›› Postavke ›› Sustav ›› Vrijeme i datum

**Namještanje vremena**

▶ Odaberite Namještanje vremena na satu.

▶ Namjestite vrijeme.

ⓘ U vozilima sa sustavom GPS vrijeme se automatski postavlja prema odabranoj vremenskoj zoni.

**Namještanje datuma**

▶ Odaberite Namještanje datuma.

▶ Namjestite datum.

ⓘ U vozilima sa sustavom GPS nije moguće namjestiti datum čak ni kada je aktivirana opcija ručnog namještanja. Datum se automatski namješta prema odabranoj vremenskoj zoni.

## Bluetooth®

**Informacije o funkciji Bluetooth®**

Bluetooth® je tehnika bežičnog prijenosa podataka na kratkim udaljenostima do približno 10 m. S pomoću Bluetooth® tehnologije možete, primjerice, povezati svoj mobilni telefon s multimedijskim sustavom kako biste mogli upotrebljavati sljedeće funkcije:

- sustav za telefoniranje bez ruku s pristupom sljedećim opcijama:
  - popisima poziva (→ Stranica 247)
- internetsku vezu
- slušanje glazbe preko funkcije Bluetooth® Audio
- prijenos posjetnica (vCards) u vozilo.

Bluetooth® registrirani je zaštitni znak tvrtke Bluetooth Special Interest Group (SIG) Inc.

ⓘ Internetska veza preko Bluetooth® uređaja nije raspoloživa u svim zemljama.

**Uključivanje/isključivanje funkcije Bluetooth®**

Multimedijski sustav:

→ ⌂ ›› Sustav ›› WLAN i Bluetooth

▶ Uključite ili isključite Bluetooth®.

## WLAN

**Pregled WLAN veze**

Možete upotrebljavati WLAN kako biste uspostavili vezu s WLAN mrežom te pristupili internetu ili drugim mrežnim uređajima.

Raspoložive su sljedeće mogućnosti za povezivanje:

- WLAN veza

  WLAN veza uspostavlja se prema uređaju koji ima mogućnost spajanja preko WLAN mreže, npr. prema kupčevom mobilnom telefonu ili tablet računalu.
- multimedijski sustav kao WLAN pristupna točka

  Tako se može spojiti, primjerice, tablet računalo ili prijenosno računalo.

Za uspostavljanje veze možete se služiti ovim metodama:

- WPS PIN

  Veza s osiguranom WLAN mrežom uspostavlja se s pomoću PIN-a.
- WPS PBC

  Veza s osiguranom WLAN mrežom uspostavlja se pritiskom tipke (push button).
- sigurnosni ključ

  Veza s osiguranom WLAN mrežom uspostavlja se s pomoću sigurnosnog ključa.

**Namještanje WLAN mreže**

**Preduvjeti:**

- Uređaj koji se povezuje podržava jedan od triju opisanih načina povezivanja.

Multimedijski sustav:

→ ⌂ ›› Postavke ›› System (Sustav) ›› WLAN i Bluetooth

**Uključivanje/isključivanje WLAN mreže**

▶ Uključite ili isključite opciju WLAN.
Ako je WLAN isključen, komunikacija preko WLAN mreže prema svim uređajima prekinuta je. Također nije moguće uspostaviti vezu prema komunikacijskom modulu. Pojedine funkcije tada nisu raspoložive, primjerice, dinamično ciljno vođenje s uslugom Live Traffic Information.

**Povezivanje multimedijskog sustava s novim uređajem preko WLAN mreže**
Ova je funkcija raspoloživa ako nije ugrađen komunikacijski modul.

Način uspostavljanja veze mora se odabrati u multimedijskom sustavu i na uređaju koji je potrebno povezati.

ⓘ Tijek povezivanja može odstupati ovisno o uređaju. Slijedite upute prikazane na zaslonu. Dodatne informacije (pogledajte proizvođačeve upute za rad).

- Odaberite Internetske postavke.
- Odaberite Povez. preko WLAN veze.
- Odaberite Dodavanje pristupne točke.

**Povezivanje s pomoću sigurnosnog ključa**

- Odaberite opcije [>] željene WLAN mreže.
- Odaberite Povezivanje preko sigurnosnog ključa.
- Na uređaju koji je potrebno povezati prikažite sigurnosni ključ (pogledajte proizvođačeve upute za rad).
- Unesite taj sigurnosni ključ u multimedijski sustav.
- Unos potvrdite s pomoću [ok].

ⓘ Način povezivanja preko sigurnosnog ključa podržavaju svi uređaji.

**Povezivanje preko sustava WPS PIN**

- Odaberite opcije [>] željene WLAN mreže.
- Odaberite Povezivanje unosom WPS PIN-a. Multimedijski sustav generira osmeroznamenkasti PIN.
- Unesite taj PIN na uređaj koji je potrebno povezati.
- Potvrdite unos.

**Povezivanje pritiskom tipke**

- Odaberite opcije [>] željene WLAN mreže.
- Odaberite Povezivanje putem WPS PBC protokola.
- Na uređaju koji je potrebno povezati pod opcijama odaberite „Povezivanje preko WPS-PBC” (pogledajte proizvođačeve upute za rad).
- Pritisnite tipku WSP na uređaju koji želite povezati.
- U multimedijskom sustavu odaberite opciju Dalje.

**Aktivacija automatskog povezivanja**

- Odaberite Povez. preko WLAN veze.
- Odaberite opcije [>] željene WLAN mreže.
- Uključite opciju Stalna internetska veza.

**Povezivanje s poznatom WLAN mrežom**

- Odaberite Povez. preko WLAN veze.
- Odaberite WLAN mrežu.
  Veza se ponovno uspostavlja.

**Postavljanje WLAN pristupne točke**
Multimedijski sustav:
[⌂] ▸▸ Postavke ▸▸ System (Sustav) ▸▸ WLAN i Bluetooth

**Konfiguriranje multimedijskog sustava kao WLAN pristupne točke**
Način uspostavljanja veze ovisi o uređaju koji se povezuje. Multimedijski sustav i uređaj koji se povezuje moraju podržavati funkciju. Način uspostavljanja veze mora se odabrati u multimedijskom sustavu i na uređaju koji je potrebno povezati.

- Odaberite Pristupna točka vozila.
- Odaberite Povezivanje uređaja s pristupnom točkom vozila.

**Povezivanje preko generiranog WPS PIN-a**

- Odaberite Povezivanje s pomoću generiranog WPS PIN-a.
- Na uređaj koji je potrebno povezati unesite PIN koji se prikazuje na zaslonu multimedijskog sustava i potvrdite ga.

**Povezivanje unosom WPS PIN-a**

- Odaberite Povezivanje unosom WPS PIN-a.
- U multimedijski sustav unesite PIN koji se prikazuje na zaslonu vanjskog uređaja.

**Povezivanje pritiskom tipke**

- Odaberite Povezivanje s pomoću WPS PBC-a.
- Pritisnite gumb na uređaju koji je potrebno povezati (pogledajte proizvođačeve upute za rad).
- Odaberite Dalje.

**Povezivanje s pomoću sigurnosnog ključa**

- Odaberite Povezivanje uređaja s pristupnom točkom vozila.
  Prikazuje se sigurnosni ključ.

- Odaberite vozilo na uređaju koji je potrebno povezati. Prikazuje se pod nazivom mreže DIRECT-MB Hotspot 12345.
- Sigurnosni ključ koji je prikazan na zaslonu multimedijskog sustava unesite u uređaj koji želite povezati.
- Potvrdite unos.

**Povezivanje s pomoću sustava NFC**

- Odaberite Povezivanje putem NFC-a.
- Aktivirajte NFC na mobilnom uređaju (pogledajte proizvođačeve upute za rad).
- Mobilni uređaj postavite u područje sustava NFC u vozilu (→ Stranica 243).
- Odaberite Gotovo.
  Mobilni je uređaj sada povezan s pristupnom točkom multimedijskog sustava s pomoću sustava NFC.

**Generiranje novog sigurnosnog ključa:**

- Odaberite Pristupna točka vozila.
- Odaberite Generiranje sigurnosnog ključa.
  Veza se ubuduće uspostavlja novim sigurnosnim ključem.
- **Pohranjivanje sigurnosnog ključa:** Odaberite opciju Spremanje.
  Ako se pohrani novi sigurnosni ključ, prekidaju se sve postojeće WLAN veze. Ako se WLAN veze ponovno uspostavljaju, morate unijeti novi sigurnosni ključ.

## Jezik sustava

**Napomene za jezik sustava**

S pomoću ove funkcije postavljate jezik za prikaze izbornika i navigacijske najave. Odabir jezika utječe na mogućnost unosa znakova. Za navigacijske najave nisu podržani svi jezici. Ako jezik nije podržan, navigacijske najave bit će na engleskom jeziku.

**Namještanje jezika sustava**

Multimedijski sustav:

→ ⌂ ▸▸ Postavke ▸▸ Sustav ▸▸ Jezik

- Namjestite jezik.

ⓘ Ako upotrebljavate arapske karte, tekstualne informacije na navigacijskoj karti mogu se prikazivati i na arapskom jeziku. Stoga ovdje s popisa jezika kao jezik odaberite العربية. Navigacijske najave u tom su slučaju također na arapskom jeziku.

## Namještanje jedinice za udaljenost

Multimedijski sustav:

→ ⌂ ▸▸ Sustav ▸▸ Mjerne jedinice

- Odaberite km ili mi.
- Za prikaz na višenamjenskom zaslonu zaslona s instrumentima uključite Dodatni okretomjer.

## Uvoz i izvoz podataka

**Funkcija uvoza/izvoza podataka**

Moguće su sljedeće funkcije:

- prijenos osobnih podataka s jednog sustava ili vozila na drugi sustav ili vozilo
- postavljanje sigurnosne kopije osobnih podataka i ponovno učitavanje
- zaštita osobnih podataka unosom PIN-a prije neželjenog izvoza.

ⓘ Imajte na umu da datotečni sustav NTFS nije podržan. Preporučuje se datotečni sustav FAT32.

**Uvoz/izvoz podataka**

**! NAPOMENA** Gubitak podataka zbog preuranjenog uklanjanja

- Tijekom izvoza podataka ne uklanjajte nosač podataka.

Tvrtka Mercedes-Benz ne jamči za moguće gubitke datoteka.

**Preduvjeti:**

- Vozilo je u stanju mirovanja.
- Paljenje je uključeno.
- Priključen je USB uređaj .

Multimedijski sustav:

→ ⌂ ▸▸ Sustav ▸▸ Sig. kop. sustava

- Odaberite Uvoz podataka ili Izvoz podataka.

**Uvoz**

- Odaberite nosač podataka.
  Pojavljuje se upit želite li doista zamijeniti trenutačne podatke novima. Ako su podaci iz nekog drugog vozila, to će biti prepoznato tijekom učitavanja.
  Kada su podaci uvezeni, ponovno se pokreće multimedijski sustav.

ⓘ Trenutačne postavke vozila mogu se promijeniti nakon uvoza.

**Izvoz**

Ako je uključena zaštita unosom PIN-a, uslijedit će upit za unos PIN-a.

- Unesite četveroznamenkasti PIN.
- Odaberite nosač podataka.
  Podaci se izvoze. Izvoz podataka može potrajati nekoliko minuta.

ⓘ Nakon uspješnog izvoza na mediju za pohranu nalazi se zapis „MyMercedesBackup" u kojem su spremljeni izvezeni podaci.

## Uključivanje/isključivanje zaštite unosom PIN koda

Multimedijski sustav:

↪ ⌂ ⏩ Postavke ⏩ Sustav ⏩ Zaštita PIN-om

**Odabir PIN-a**

- Odaberite Postavljanje PIN-a.
- Unesite četveroznamenkasti PIN.
- Ponovno unesite četveroznamenkasti PIN.
  Ako se oba PIN-a podudaraju, uključena je zaštita unosom PIN-a.

**Promjena PIN-a**

- Odaberite Promjena postavki.
- Unesite trenutačni PIN.
- Odaberite Promjena PIN-a.
- Unesite novi PIN.

**Aktivacija zaštite unosom PIN-a za izvoz podataka**

- Odaberite Promjena postavki.
  Potvrdite unosom PIN-a.
- Odaberite Zaštita izvoza podataka.
  Uključite ili isključite funkciju.

**Otključavanje PIN-a**

- Potražite Mercedes-Benz servisni centar i zatražite ponovno postavljanje zaštite unosom PIN-a.

## Ažuriranje softvera

**Informacije o ažuriranju softvera**

Ažuriranje softvera sastoji se od tri koraka:

- preuzimanje ili kopiranje podataka potrebnih za instalaciju
- instalacija ažuriranja
- aktivacija ažuriranja ponovnim pokretanjem sustava.

Ako je ažuriranje raspoloživo, multimedijski sustav prikazuje odgovarajuću napomenu.

Ovisno o izvoru možete provesti različita ažuriranja:

**Ažuriranje softvera**

| Izvor ažuriranja | Vrsta ažuriranja |
|---|---|
| Internet | Navigacijske karte, ažuriranja sustava, digitalne upute za rad |
| Vanjski medij za pohranu, npr. USB memorija | Navigacijske karte |

Zahvaljujući ažuriranju softvera, vaše vozilo odgovara zadnjem stanju tehnike.

Kako bismo kontinuirano unapređivali kvalitetu naših usluga, u budućnosti ćete primati ažuriranja za multimedijski sustav, usluge portala Mercedes PRO connect i komunikacijski modul vašeg vozila. Ažuriranja će vam se jednostavno poslati preko mobilne veze vozila i u većini će se slučajeva automatski izvršiti. Na portalu Mercedes PRO u svakom trenutku možete pratiti status svojih ažuriranja i informirati se o mogućim novostima.

Kratak pregled prednosti:

- Jednostavno primanje ažuriranja softvera preko mobilne mreže.
- Jamči dugoročnu kvalitetu i raspoloživost usluga portala Mercedes PRO connect.
- Održava multimedijski sustav i komunikacijski modul ažuriranima.

Dodatne informacije o ažuriranju softvera možete pronaći na internetskoj adresi: http://www.mercedes.pro.

**Provođenje ažuriranja softvera**

**Preduvjeti:**

- **Mrežna ažuriranja:** Dostupna je internetska veza (→ Stranica 256).
- **Za automatska mrežna ažuriranja:** Vaše vozilo raspolaže fiksno ugrađenim komunikacijskim modulom.

Multimedijski sustav:
→ Postavke ▸▸ Sustav ▸▸ Ažuriranje softvera

**Automatsko**

▶ Uključite opciju Automatsko ažuriranje na mreži.
Ažuriranja se automatski preuzimaju i instaliraju.

Prikazuje se status o trenutačnom stanju ažuriranja.

**Ručno**

▶ Isključite opciju Automatsko ažuriranje na mreži.
▶ Odaberite ažuriranje s popisa i pokrenite ažuriranje.

**Aktiviranje ažuriranja softvera**

▶ Ponovno pokrenite sustav.
Promjene ažuriranja softvera postaju aktivne.

**Važna ažuriranja sustava**

U svrhu zaštite podataka multimedijskog sustava mogu biti potrebna redovita važna ažuriranja sustava. Instalirajte ih jer u suprotnom ne možemo jamčiti sigurnost vašeg multimedijskog sustava.

ⓘ Ako je aktivirano automatsko ažuriranje softvera, ažuriranja sustava preuzimaju se automatski (→ Stranica 215).

Čim ažuriranje postane raspoloživo za preuzimanje, na zaslonu multimedijskog sustava pojavljuje se odgovarajuća poruka.

Dostupne su sljedeće mogućnosti odabira:

- Preuzimanje
  Ažuriranje se preuzima u pozadini.
- Pojedinosti
  Prikazuju se informacije o raspoloživom ažuriranju sustava.
- Kasnije
  Ažuriranje se može preuzeti ručno u kasnijem trenutku (→ Stranica 215).

**Opsežna ažuriranja sustava**

Opsežna ažuriranja sustava obuhvaćaju postavke vozila ili sustava i stoga su moguća samo ako vozilo miruje i ako je paljenje isključeno.

Ako je preuzimanje opsežnog ažuriranja sustava završeno i ako je ažuriranje spremno za instalaciju, sustav će vas o tome obavijestiti, primjerice, pri svakom paljenju.

ⓘ Prije pokretanja instalacije vozilo sukladno prometnim propisima zaustavite na odgovarajućem mjestu.

Preduvjeti za instalaciju:

- Paljenje je isključeno.
- Napomene i upozorenja su pročitana i prihvaćena.
- Parkirna je kočnica aktivirana.

Ako su ispunjeni svi uvjeti, instalira se ažuriranje. Tijekom instalacije ažuriranja nije moguće upravljati multimedijskim sustavom i funkcije vozila su ograničene.

Ako se tijekom instalacije pojave pogreške, sustav će se automatski pokušati vratiti na prethodnu verziju. Ako vraćanje na prethodnu verziju nije moguće, na zaslonu multimedijskog sustava pojavljuje se simbol. Odvezite vozilo u ovlaštenu specijaliziranu servisnu radionicu radi uklanjanja problema.

## Funkcija ponovnog postavljanja (poništavanje)

Multimedijski sustav:
→ ⌂ ▸▸ Postavke ▸▸ Sustav ▸▸ Ponov. postavlj

**Ponovno postavljanje preko multimedijskog sustava**

Brišu se osobni podaci, primjerice:

- memorija radijskih postaja
- povezani mobilni telefoni
- individualni korisnički profili.

ⓘ Profil gosta pri ponovnom se postavljanju vraća na tvorničke postavke.

▶ Odaberite Da.

Ako je aktivirana zaštita unosom PIN-a, sustav prikazuje upit treba li ponovno postaviti PIN i pri postupku vraćanja na tvorničke postavke.

▶ Odaberite Da.
▶ Unesite trenutačni PIN.
PIN se ponovno postavlja.

Ili:

▶ Odaberite Ne.
Trenutačni PIN ostaje nepromijenjen nakon vraćanja na tvorničke postavke.

ⓘ Ako ste zaboravili PIN, zaštitu možete deaktivirati u Mercedes-Benz servisnom centru.

Ponovno će se pojaviti upit želite li vratiti sustav na početno stanje.

- Odaberite Da.
  Multimedijski sustav vraća se na stanje isporuke.

**Ponovno postavljanje pritiskom tipke**

- Istodobno držite pritisnutima tipke TEL i sve dok se multimedijski sustav ponovno ne pokrene (bar 15 sekundi).
  Multimedijski se sustav ponovno pokreće. U ovom postupku ne dolazi do brisanja podataka.

## Informacije o vozilu

### Prikaz podataka o vozilu

Multimedijski sustav:

→ ⌂ ⏩ Inform. o vozilu

- Odaberite Vozilo.
  Prikazuju se podaci o vozilu.

### Prikaz podataka o motoru

Multimedijski sustav:

→ ⌂ ⏩ Inform. o vozilu

- Odaberite Motor.
  Prikazuju se podaci o motoru.

ⓘ Vrijednosti za snagu motora i okretni moment motora mogu odstupati od nazivnih vrijednosti.

Na njih utječu, primjerice, sljedeće vrijednosti:

- broj okretaja motora
- nadmorska visina
- kvaliteta goriva
- vanjska temperatura.

### Pozivanje prikaza potrošnje

Multimedijski sustav:

→ ⌂ ⏩ Inform. o vozilu

- Odaberite Potrošnja.
  Prikazuju se trenutačne i prosječne vrijednosti potrošnje.

## Navigacija

### Uključivanje navigacije

Multimedijski sustav:

→ ⌂ ⏩ Navigation (Navigacija)

Digitalna karta s izbornikom (primjer)

① Unos posebnog odredišta, adrese ili adrese od tri riječi i ostale mogućnosti unosa odredišta

② Prekid ciljnog vođenja (ako je ciljno vođenje aktivno)

③ Ponavljanje navigacijske najave i uključivanje/isključivanje navigacijskih najava

④ Pozivanje izbornika s rutama

Ruta

- odabir alternativnih ruta
- prikaz pregleda ruta
- prikaz popisa ruta
- odabir opcija izbjegavanja
- postavke rute

Promet

- prikaz prometnih obavijesti
- prikaz poruka o području
- dojava događaja u prometu
- informacije o pretplati na uslugu Live Traffic

Položaj

- spremanje položaja
- pozivanje kompasa
- pozivanje kible (raspoloživo u odabranim zemljama)

⑤ Pozivanje izbornika Postavke

Uključivanje/isključivanje ili upotreba opcija:

- prikaz informacija o prometu
- prikaz mogućnosti parkiranja
- prikaz informacija o autocesti
- pozivanje opcija za rutu, kartu i promet s pomoću opcije Prošireno

▶ Druga mogućnost: Pritisnite tipku NAVI. Prikazuje se karta. Prikazuje se trenutačni položaj vozila. Prikazuje se izbornik.

## Prikazivanje i skrivanje izbornika Navigacija

→ ⌂ ▸▸ Navigation (Navigacija)

Ako ciljno vođenje nije aktivno, pojavljuju se karta i izbornik.

Ako je ciljno vođenje aktivno, karta se prikazuje preko cijelog zaslona, a izbornik se isključuje.

▶ **Uključivanje:** Dodirnite zaslon multimedijskog sustava.

ili

▶ Pritisnite dodirnu upravljačku tipku.

▶ **Isključivanje:** Izbornik se automatski isključuje.

## Unos odredišta

**Napomene o unosu odredišta**

⚠ **UPOZORENJE** Opasnost od skretanja pozornosti zbog rukovanja integriranim komunikacijskim uređajima tijekom vožnje

Ako tijekom vožnje upravljate komunikacijskim uređajima integriranima u vozilu, tada niste usredotočeni na stanje u prometu. Na taj način možete izgubiti kontrolu nad vozilom.

▶ Ovim uređajima rukujte samo kad vam stanje u prometu to dopušta.

▶ Ako to ne možete osigurati, zaustavite vozilo u skladu s prometnim propisima i tek tada upotrebljavajte uređaj.

Pri upotrebi multimedijskog sustava pridržavajte se zakonskih odredbi zemlje u kojoj se trenutačno nalazite.

**Unos posebnog odredišta ili adrese**

⚠ **UPOZORENJE** Opasnost od skretanja pozornosti zbog informacijskih sustava i komunikacijskih uređaja

Ako tijekom vožnje upravljate informacijskim sustavima i komunikacijskim uređajima integriranima u vozilu, tada niste koncentrirani na stanje u prometu. Tako možete izgubiti kontrolu nad vozilom.

▶ Ovim uređajima rukujte samo kada vam stanje u prometu to dopušta.

▶ Ako to ne možete osigurati, zaustavite vozilo u skladu s prometnim propisima i tek tada upotrebljavajte uređaj.

Pri upotrebi multimedijskog sustava pridržavajte se zakonskih odredbi zemlje u kojoj se trenutačno nalazite.

**Preduvjeti:**

- **Za mrežno pretraživanje:** Dostupna je usluga Mercedes PRO connect.
- Imate korisnički račun na portalu usluge Mercedes PRO.
- Usluga je raspoloživa.
- Usluga je aktivirana u Mercedes-Benz servisnom centru.

Dodatne informacije možete pronaći na: http://www.mercedes.pro.

Multimedijski sustav:
→ ⌂ ▸▸ Navigation (Navigacija) ▸▸ Kuda?

**Varijanta 1: pretraživanje u vozilu**

Unos odredišta za pretraživanje u vozilu koristi se bazom podataka koja je spremljena u multimedijskom sustavu.

Namještena je zemlja u kojoj se vozilo nalazi (1).

- Posebno odredište ili adresu preko tipkovnice (na slici) ili prepoznavanja rukopisa (6) unesite u (2). Unos možete obaviti bilo kojim redoslijedom.
  Pri unosu odredišta multimedijski sustav nudi prijedloge pod (2). Odredište odaberite s popisa (3) ili s pomoću OK.
  Možete unijeti, primjerice, sljedeće podatke:
  - grad, ulicu, kućni broj
  - ulicu, grad
  - poštanski broj (pošt. br.)
  - naziv posebnog odredišta
  - kategoriju posebnog odredišta, npr. Tankstelle (Benzinska postaja)
  - grad, naziv posebnog odredišta
  - telefonski broj, ako je dostupan za posebno odredište
  - osobu za kontakt.

  Primjeri brzog unosa adrese:
  - Ako, primjerice, tražite ulicu Königstraße u Stuttgartu, možete unijeti STUT i KÖN.
  - Primjerice, ako tražite posebno odredište u Velikoj Britaniji, možete unijeti THE SHARD.

    Ako želite pokušati s unosom obaju primjera, prema potrebi morate promijeniti zemlju.
- Alternativno možete upotrijebiti glasovno upravljanje (8).
- **Prebacivanje na prepoznavanje rukopisa:** Odaberite (6).
- Napišite znak po zaslonu osjetljivom na dodir. Znakove je moguće napisati jedan pokraj drugog ili jedan iznad drugog .
- **Povratak na unos preko tipkovnice:** Odaberite ⠿.
- **Brisanje unosa:** Odaberite (4).
  Znakovi se brišu pojedinačno.

ili

- Ako su znakovi uneseni u (2), pokraj retka za unos odaberite ⊗.
  Briše se cijeli unos.
- **Prebacivanje na velika ili mala slova:** Odaberite (11).
- **Prebacivanje na brojeve, posebne znakove i simbole:** Odaberite (10).

- S pomoću #+= prebacite se na ostale posebne znakove.
- **Dodavanje razmaka:** Odaberite 7.
- **Namještanje jezika pisma:** Odaberite 9.
- Odaberite jezik pisma.

ⓘ Ova je funkcija korisna za zemlje u kojima se upotrebljava više pisama. Primjer je Rusija koja ima ćirilično i latinično pismo.

- **Promjena zemlje:** Odaberite oznaku zemlje 1.
- Unesite oznaku zemlje, npr. F za Francusku. Popis se filtrira.
- Odaberite zemlju s popisa 3. Možete unijeti odredište.
- **Preuzimanje odredišta:** Odaberite odredište s popisa 3.
- Ako je odredište višeznačno, odaberite odredište s popisa. Prikazuje se odredišna adresa. Moguće je izračunati rutu.

**Varijanta 2: mrežno pretraživanje**

Mrežno pretraživanje nije dostupno u svim zemljama.

Unos odredišta koristi se mrežnim uslugama karte. Ako pretraživanje u vozilu ne pronalazi odgovarajuća odredišta ili ako promijenite zemlju, raspoloživo je mrežno pretraživanje.

Kao odredište možete unijeti adresu, posebno odredište ili adresu od tri riječi.

- Odaberite oznaku zemlje 1.
- Odaberite ponuđača mrežne usluge na popisu zemalja.

ili

- Ako pretraživanje u vozilu ne daje nikakve rezultate, odaberite Pretraživanje na mreži.
- Unesite odredište u redak za unos. Redoslijed je pri tome proizvoljan, npr. ulica i grad. Upotrijebite funkcije koje su opisane za pretraživanje u vozilu. Prikazuju se rezultati pretraživanja.
- Odaberite odredište s popisa. Prikazuje se detaljan prikaz rute.

**Odabir posljednjih odredišta**

**Preduvjeti:**

- Posljednja su odredišta spremljena.
- **Za prijedloge odredišta:** Izradili ste profil (→ Stranica 204).
- Opcija Proučavanje vožnji je uključena (→ Stranica 205).
- Multimedijski sustav već je prikupio dovoljno podataka za prikaz prijedloga odredišta.

Multimedijski sustav:

Navigation (Navigacija) » Kuda? » Posljednja odredišta

Moguće je odabrati sljedeća odredišta:

- posljednja odredišta i rute
- prijedlozi odredišta
- spremljena odredišta i rute (→ Stranica 227).

- Odaberite odredište ili rutu. Prikazuje se odredišna adresa. Moguće je izračunati rutu.

ⓘ Ako posljednje odredište ili prijedlog odredišta spremite kao favorit (→ Stranica 231), možete ga odabrati među favoritima (→ Stranica 222).

**Odabir posebnog odredišta**

**Preduvjeti:**

- **Za upotrebu osobnih posebnih odredišta:** USB uređaj povezan je s multimedijskim sustavom.
- Na USB uređaju spremljena su osobna posebna odredišta u podatkovnom formatu GPS Exchange Format (.gpx) u mapi „PersonalPOI".

Multimedijski sustav:

Navigation (Navigacija) » Kuda? » Posebna odredišta

**Pretraživanje s pomoću kategorija (bez ciljnog vođenja)**

- Odaberite kategoriju.

ili

- Odaberite SVE KATEGORIJE.
- Odaberite kategoriju i potkategoriju (ako je raspoloživa).
- Tijekom pretraživanja u polju za pretraživanje filtrirajte prema kategorijama ili filtrirajte unutar rezultata pretraživanja. Pretraživanje se odvija u blizini trenutačnog položaja vozila. Rezultati pretraživanja razvrstani su od najmanje do najveće udaljenosti.

Posebna odredišta prikazuju sljedeće informacije:

- smjer zračne linije do posebnog odredišta (strelica)
- naziv posebnog odredišta
- udaljenost zračne linije prema posebnom odredištu.

▶ Posebno odredište odaberite s pomoću OK ili s popisa.
Prikazuje se odredišna adresa. Moguće je izračunati rutu.

**Pretraživanje s pomoću kategorija (ciljno vođenje aktivno)**

▶ Odaberite kategoriju.

ili

▶ Odaberite SVE KATEGORIJE.
▶ Odaberite kategoriju i potkategoriju (ako je raspoloživa).
▶ Tijekom pretraživanja u polju za pretraživanje filtrirajte prema kategorijama ili filtrirajte unutar rezultata pretraživanja.
▶ Odaberite jedan od položaja za pretraživanje U okolini, U okolini odredišta ili Na ruti.
▶ Ako postoje međuodredišta i ako je odabrana opcija U okolini odredišta, odaberite posebno odredište na pregledu ruta.
▶ Posebno odredište odaberite s pomoću OK ili s popisa.
Prikazuje se odredišna adresa. Moguće je izračunati rutu.

**Traženje posebnih odredišta**

▶ Odaberite Osobna posebna odredišta.
▶ Odaberite kategoriju.
▶ Ako je aktivno ciljno vođenje, odaberite jedan od položaja pretraživanja U okolini, U okolini odredišta ili Na ruti.
▶ Odaberite osobno posebno odredište.
Prikazuje se odredišna adresa. Moguće je izračunati rutu.

ili

▶ U polje za pretraživanje unesite traženi pojam i filtrirajte popis.
▶ Odaberite osobno posebno odredište.

**Uređivanje kategorije osobnih posebnih odredišta**

▶ S popisa odaberite kategoriju osobnih posebnih odredišta ⌄.
Otvara se izbornik.
▶ **Promjena naziva:** Odaberite Promjena naziva.
▶ Unesite naziv.
▶ Odaberite OK.
▶ **Promjena simbola:** Odaberite Promjena ikone.
▶ Odaberite simbol.
▶ **Brisanje kategorije osobnih posebnih odredišta:** Odaberite Brisanje.
▶ Odaberite Da.

**Konfiguracija kategorija za brzi pristup**

Za brzi pristup možete konfigurirati do pet kategorija.

▶ Odaberite SVE KATEGORIJE.
▶ Odaberite kategoriju i potkategoriju (ako je raspoloživa).
▶ Odaberite ☆ ili ★.
☆ dodaje kategoriju.
★ uklanja kategoriju.
▶ Ako već postoji pet kategorija, odaberite onu koju je potrebno zamijeniti.

**Odabir kontakta za unos odredišta**

**Preduvjeti:**

- Mobilni telefon povezan je s multimedijskim sustavom (→ Stranica 241).

Multimedijski sustav:

→ ⌂ ⏩ Navigation (Navigacija) ⏩ 🔍 Kuda? ⏩ Kontakti

**Preko popisa kontakata**

▶ Odaberite kontakt.
Prikazuju se kontaktni podaci.
▶ Odaberite adresu.

**Unosom u pretraživanje**

▶ U polje za pretraživanje unesite, primjerice, ime ili telefonski broj.
▶ Odaberite OK.
▶ Odaberite kontakt.
▶ Odaberite adresu.
Prikazuje se odredišna adresa. Moguće je izračunati rutu.

ⓘ Ciljno vođenje do adrese za kontakt pouzdano je u sljedećim slučajevima:

- Adresa za kontakt je potpuna.
- Kartografski podaci odgovaraju podacima na digitalnoj karti.

**Unos geografskih koordinata**

Multimedijski sustav:

Navigation (Navigacija) Kuda? Geograf. koordinate

- Odaberite Zemljopisna širina ili Zemljopisna dužina.
- Odaberite geokoordinate kao stupnjeve širine i duljine u stupnjevima, minutama i sekundama. Prstom povucite prema gore ili prema dolje.
  Karta prikazuje položaj.
- Unos potvrdite s pomoću OK.
- **Postavljanje odredišta:** Odaberite strelicu ili strelicu s ⊕.

**Unos adrese od tri riječi**

Multimedijski sustav:

Navigation (Navigacija) Kuda?

- Unesite adresu odredišta kao adresu od tri riječi. Svaku riječ razdvojite točkom.
  Prikazuju se rezultati pretraživanja.
- Odaberite odredište s popisa.
  Prikazuje se odredišna adresa. Moguće je izračunati rutu.

ⓘ Adrese od tri riječi sustava what3words alternativni su sustav adresiranja za višejezično georeferenciranje globalnih lokacija s rezolucijom od tri metra. S pomoću ovog rastriranja pokrivaju se i mjesta na površini zemlje koja nemaju adresu poput, primjerice, ulice i kućnog broja.

Brandenburška vrata u Berlinu imaju, primjerice, sljedeću adresu od tri riječi ovisnu o jeziku:

- njemački: **tapfer.gebäude.verliehen**
- engleski: **that.lands.winning**

Adrese od tri riječi jednoznačne su, lako pamtljive i u skladu s većinom svakodnevnih izraza.

Dvosmjerno konvertiranje adresa od tri riječi možete napraviti ovdje:

- na internetskoj stranici http://what3words.com
- u aplikacijama sustava what3words.

**Odabir na karti**

Multimedijski sustav:

Navigation (Navigacija)

- Pomaknite kartu (→ Stranica 235).
- Ako nitni križ označi odredište, dugo pritisnite upravljački element.
  Ako se odredište nalazi u okolini nitnog križa, prikazuje se adresa odredišta.

  Ako se u okolini nitnog križa nalazi više odredišta, popis prikazuje raspoložive ulice i posebna odredišta.
- Odaberite odredište s popisa.
  Prikazuje se odredišna adresa. Moguće je izračunati rutu.

**Prikaz posebnih odredišta u okolini karte**

Ako se u okolini nitnog križa nalazi više odredišta, funkcija je raspoloživa.

- Odaberite •••.
- Odaberite Posebna odredišta u okolini.
  Prikazuje se karta.
- Na upravljačkom elementu prstom povucite ulijevo ili udesno.
  Na karti se označuje prethodno ili sljedeće posebno odredište. Prikazuje se naziv ili adresa.
- Odaberite simbol posebnog odredišta.
- **Alternativno filtriranje prikaza prema kategoriji posebnih odredišta:** Pomičite se po upravljačkom elementu.
- Odaberite kategoriju posebnih odredišta.

ⓘ Osobni simboli omogućuje odabir osobnih simbola posebnih odredišta (→ Stranica 236).

**Odabir među favoritima**

**Preduvjeti:**

- Odredišta su spremljena kao favoriti.

  Spremite posljednje odredište ili prijedlog odredišta kao favorit (→ Stranica 231).

Multimedijski sustav:

Navigation (Navigacija) Kuda? Aus Favoriten (Iz favorita)

- Odaberite favorita.
  Prikazuje se odredišna adresa. Moguće je izračunati rutu.

## Ruta

### Izračunavanje rute

**Preduvjeti:**
- Odredište je uneseno.
- Prikazuje se odredišna adresa.

**Ciljno vođenje nije aktivno**

▶ Odaberite 1.
Izračunava se ruta do odredišta. Na karti se prikazuje ruta. Zatim se pokreće ciljno vođenje.

ⓘ Ako za vrijeme vožnje ne poduzmete ovaj korak, multimedijski sustav nakon otprilike 15 sekundi automatski izračunava rutu.

**Ciljno je vođenje aktivno**

▶ Odaberite 1. Strelica prikazuje ⊕.
Prikazuje se upit.

▶ Odaberite Postavi za međuodredište ili Pokreni novo ciljno vođ..
Pokreni novo ciljno vođ.: Odabrana odredišna adresa postavlja se kao novo odredište. Brišu se prethodna odredišta i međuodredišta. Pokreće se ciljno vođenje prema novom odredištu.

Postavi za međuodredište: Odabrana odredišna adresa postavlja se kao sljedeće međuodredište. Ciljno vođenje počinje.

Ako već postoji četiri međuodredišta, multimedijski sustav provjerava treba li izbrisati međuodredište 4. Upit potvrdite odabirom opcije Da.

### Pretraživanje posebnih odredišta u okolini

ⓘ Simboli posebnih odredišta desno pored Pos. odredišta u okolini pokazuju prve tri kategorije za brzi pristup. Ove kategorije možete konfigurirati (→ Stranica 220).

▶ Odaberite simbol posebnog odredišta.
Prikazuju se rezultati pretraživanja.

▶ Odaberite posebno odredište.
Prikazuje se odredišna adresa. Moguće je izračunati rutu.

ili

▶ Odaberite Pos. odredišta u okolini [›].

▶ Pretražujte s pomoću kategorija, unesite traženi pojam ili tražite osobna posebna odredišta (→ Stranica 220).

▶ Odaberite posebno odredište.
Prikazuje se odredišna adresa. Moguće je izračunati rutu.

### Dodatne funkcije izbornika

▶ **Spremanje odredišta:** Odaberite [☆].

▶ Odaberite opciju.
Raspoložive su sljedeće opcije:
- Spremanje u „Poslj. odredišta”
- Spremanje kao favorita
- Spremanje pod „Kuća”
- Spremanje kao „Poslovni”

  Ako su obje adrese spremljene i uključena je ruta kuća – posao, multimedijski sustav pokreće ciljno vođenje bez navigacijskih najava.

▶ **Pozivanje odredišta:** Ako je telefonski broj dostupan, odaberite Pozivanje.

▶ **Podjela odredišta putem NFC-a ili QR koda:** Odaberite Dijeljenje putem NFC-a ili QR koda.

▶ NFC područje mobilnog telefona (pogledajte upute za rad proizvođača) prislonite na podlogu ili mobilni telefon odložiti na nju (→ Stranica 243).

ili

▶ Držite mobilni telefon blizu multimedijskog sustava i skenirajte QR kôd.

▶ **Pozivanje web-adrese:** Ako je web-adresa dostupna, odaberite www.

▶ **Prikaz na karti:** Odaberite Prikaz na karti.

### Odabir vrste rute

**Preduvjeti:**
- **Za upotrebu rute kuća – posao:** Izradili ste profil (→ Stranica 204).
- Opcija Proučavanje vožnji je uključena (→ Stranica 205).
- Opcija Aktiviranje rute kuća-posao je uključena (→ Stranica 226).

- Multimedijski sustav prikupio je dovoljno podataka za prikaz prijedloga odredišta.
- Za ove prijedloge odredišta zapamćene su rute.

Multimedijski sustav:

→ ⌂ ▸▸ Navigation (Navigacija) ▸▸ Route Icon (Ikona rute) ▸▸ Ruta ▸▸ Postavke rute

▶ Odaberite vrstu rute.
Ako ruta ne postoji, izračunava se sljedeća ruta s novom vrstom rute.

Ako ruta već postoji, izračunava se ruta s novom vrstom rute.

Dostupne su sljedeće vrste ruta:

- Brza ruta

  Izračunava se ruta s kraćim vremenom vožnje.
- Kratka ruta

  Izračunava se ruta s kraćom kilometražom.
- Eko ruta

  Izračunava se isplativa ruta. Vrijeme vožnje može biti dulje od vožnje bržom rutom.
- PRIKOLICA

  Ako je prikolica priključena na vozilo, opcija se može upotrijebiti.

  U multimedijskom sustavu prikazuje se upit. Potvrdite upit.

  Ruta je optimirana za vuču prikolice.

Za navedene vrste ruta moguće je uključiti ili isključiti dinamičnu rutu:

- Automatski

  Ruta se izračunava prema trenutačno namještenoj vrsti rute.

  U obzir se uzimaju prometne obavijesti usluge Live Traffic Information ili FM RDS-TMC (→ Stranica 232).

  Usluge Live Traffic Information i FM RDS-TMC nisu dostupne u svim zemljama.
- Prema upitu

  Ako se zbog prometnih obavijesti odredi nova ruta s kraćim vremenom vožnje, prikazuje se upit. I dalje se možete koristiti trenutačnom rutom ili možete preuzeti dinamičnu rutu (→ Stranica 233).
- Isklj.

  Prometne obavijesti ne uzimaju se u obzir za rutu.

Sljedeće dodatne postavke ruta možete uključiti ili isključiti:

- Prijedlog alternativne rute

  Ako je opcija uključena (→ Stranica 226), za svaku se rutu izračunavaju alternativne rute.
- Aktiviranje rute kuća-posao

  Ako je opcija uključena (→ Stranica 226), navigacija za zapamćene rute automatski pokreće vođenje po ruti bez glasovne reprodukcije.

**Alternativno pozivanje vrsta ruta**

▶ Odaberite ⌂ ▶ Navigation (Navigacija) ▶ ⚙ ▶ Prošireno ▶ Postavke rute.

**Odabir opcija rute**

Multimedijski sustav:

→ ⌂ ▸▸ Navigation (Navigacija) ▸▸ Route Icon (Ikona rute) ▸▸ Ruta ▸▸ Opcije za izbjegavanje

**Izbjegavanje područja**

▶ Odaberite Izbjegavanje područja (→ Stranica 237).

**Izbjegavanje autocesta, trajekata, tunela, vlakova za vozila, makadama**

▶ Uključite opciju izbjegavanja.

**Upotreba cesta s naplatom cestarine**

▶ Odaberite Upotreba cesta s naplatom cestarine.

▶ Uključite ili isključite opcije Plaćanje gotovinom ili karticama i Elektronički izračun.
Ruta uzima u obzir ceste za koje je, ovisno o korištenju, potrebno platiti pristojbu (cestarinu) sukladno odabranoj vrsti plaćanja.

Opcije rute nisu raspoložive u svim zemljama.

Željene opcije ruta ne mogu se uvijek uzeti u obzir. Određena ruta može, primjerice, uključivati trajekt, iako je uključena opcija izbjegavanja Trajekti. Tada se pojavljuje poruka i čujete najavu.

**Upotreba cesta s naplatom vinjete**

▶ Odaberite Upotreba cesta za koje je potrebna vinjeta.

▶ Uključite opciju Sve.

ili

▶ Uključite zemlje koje je potrebno uzeti u obzir.
Ruta uzima u obzir ceste u odabranim zemljama za koje postoji vremenski ograničena

obveza plaćanja pristojbi (obveza kupnje vinjete). Vinjeta omogućuje vremenski ograničeno korištenje prometnom mrežom.

**Alternativno pozivanje opcija rute**

▶ Odaberite ⌂ ▶ Navigation (Navigacija) ▶ ⚙ ▶ Prošireno ▶ Opcije za izbjegavanje.

**Odabir poruka**

**Preduvjeti:**
- **Za zvučnu napomenu pri približavanju osobnom posebnom odredištu:** USB uređaj sadržava osobna posebna odredišta.
- USB uređaj povezan je s multimedijskim sustavom.
- Uključena je kategorija kojoj pripada osobno posebno odredište.

Multimedijski sustav:
⌂ ⏩ Navigation (Navigacija) ⏩ ⚙ ⏩ Prošireno ⏩ Poruke

▶ Odaberite opciju ili uključite ili isključite poruku.

Raspoložive su sljedeće opcije:
- Opcija Preporuka vožnje

  Multimedijski sustav tijekom ciljnog vođenja daje glasovne preporuke za vožnju.
- Opcija S nazivima ulica

  Multimedijski sustav prikazuje nazive ulica prema kojima se vozilo kreće.

  Funkcija nije raspoloživa u svim zemljama i na svim jezicima.
- Opcija Isklj.
- Najava prometnih upozorenja

  Funkcija nije raspoloživa u svim zemljama.

**Zvučna napomena pri približavanju osobnom posebnom odredištu**

▶ Odaberite Osobna posebna odredišta.

▶ Uključite kategoriju.
Pri približavanju osobnom posebnom odredištu ove kategorije oglašava se zvučna napomena.

**Prikaz informacija o odredištu za rutu**

**Preduvjeti:**
- Odredište je uneseno.

Multimedijski sustav:
⌂ ⏩ Navigation (Navigacija) ⏩ Route Icon (Ikona rute) ⏩ Ruta

▶ Odaberite Pregled rute.
Ako je aktivno ciljno vođenje, prikazuju se odredište i međuodredišta, ako su unesena i ako još niste stigli do njih.

Ruta može sadržavati do četiri međuodredišta.

▶ Odaberite odredište ili međuodredište.

Prikazuju se sljedeće informacije:
- preostala kilometraža
- vrijeme dolaska
- preostalo vrijeme putovanja
- naziv, adresa odredišta
- telefonski broj (ako je dostupan)
- web-adresa (ako postoji).

**Planiranje rute**

Multimedijski sustav:
⌂ ⏩ Navigation (Navigacija) ⏩ Route Icon (Ikona rute) ⏩ Pregled rute

▶ Odaberite Postavljanje međuodredišta.

▶ Unesite međuodredište, npr. kao posebno odredište ili adresu (→ Stranica 218).

▶ Odaberite međuodredište.
Nakon odabira međuodredišta ponovno se prikazuje pregled rute.

▶ Izračunajte rutu s međuodredištima (→ Stranica 226).

ⓘ Ako već postoje četiri međuodredišta, izbrišite jedno međuodredište (→ Stranica 225).

**Uređivanje rute s međuodredištima**

**Preduvjeti:**
- Odredište je uneseno.
- Za funkciju Pomicanje dodatno postoji najmanje jedno međuodredište.

Multimedijski sustav:
⌂ ⏩ Navigation (Navigacija) ⏩ Route Icon (Ikona rute) ⏩ Ruta ⏩ Pregled rute

▶ **Promjena redoslijeda odredišta:** Za odredište odaberite ▼.
Otvara se izbornik.

▶ Odaberite Pomicanje.
Označena je opcija ✔.

- Međuodredište ili odredište s pomoću ⌃ ili ⌄ pomaknite na željeni položaj.
- Dodirnite ⊙.
- **Brisanje odredišta:** Za međuodredište ili odredište odaberite ▼.
- Odaberite Brisanje.
  Odredište je izbrisano.

**Izračunavanje rute s pomoću međuodredišta**

**Preduvjeti:**
- Uneseni su odredište i najmanje jedno međuodredište.

Multimedijski sustav:
⤷ ⌂ ⏩ Navigation (Navigacija) ⏩ Route Icon (Ikona rute) ⏩ Ruta ⏩ Pregled rute

- Odaberite Pokretanje vođenja do odredišta.

ili

- Ako je ruta uređena, odaberite Na ap. „Navigacija".
- Upit potvrdite odabirom opcije Da.
  Ruta se izračunava. Ciljno vođenje počinje.

**Prikaz popisa ruta**
Multimedijski sustav:
⤷ ⌂ ⏩ Navigation (Navigacija) ⏩ Route Icon (Ikona rute) ⏩ Ruta

- Odaberite Popis ruta.
  Popis prikazuje dijelove rute. Trenutačni položaj vozila označen je na karti.

  Trenutačni položaj vozila prikazan je sa sljedećim informacijama:
  - Prikazuje se simbol za trenutačni položaj vozila.
  - Prikazuje se naziv ulice po kojoj se trenutačno vozite.
  - Prikazuje se broj ulice po kojoj se trenutačno vozite.

  Tijekom vožnje ažurira se popis ruta.
- **Prikaz dijelova rute:** Na upravljačkom elementu prstom povucite prema gore ili dolje.
  Na karti se prikazuje dio rute.

**Odabir alternativne rute**
Multimedijski sustav:
⤷ ⌂ ⏩ Navigation (Navigacija) ⏩ Route Icon (Ikona rute)

- Odaberite Alternativna ruta.
  Rute se prikazuju u skladu s postavkom u postavkama ruta.

  Rute su numerirane.
- Odaberite alternativnu rutu.

**Aktiviranje rute kuća – posao**

**Preduvjeti:**
- Opcija Proučavanje vožnji je uključena (→ Stranica 205).
- Multimedijski sustav prikupio je dovoljno podataka za prikaz prijedloga odredišta.
- Za ove prijedloge odredišta zapamćene su rute.

Multimedijski sustav:
⤷ ⌂ ⏩ Navigation (Navigacija) ⏩ Route Icon (Ikona rute) ⏩ Ruta ⏩ Postavke rute

- Uključite opciju Aktiviranje rute kuća-posao.
  Navigacija automatski prepoznaje da se vozilo nalazi na ruti kuća – posao. Samostalno pokreće vođenje po ruti bez glasovne reprodukcije.

  Za svakodnevnu rutu kuća – posao prikazuju se dojave o prometnim događajima čak i ako vozite bez aktivnog ciljnog vođenja.

**Uključivanje/isključivanje automatskog pretraživanja benzinskih postaja**
Multimedijski sustav:
⤷ ⌂ ⏩ Postavke ⏩ Fahrzeug (vozilo)

- Uključite ili isključite opciju Traženje benz. postaja.
  Ako je gorivo na rezervi i ako je opcija uključena, pojavljuje se upit treba li pokrenuti traženje benzinskih postaja.

**Pokretanje automatskog pretraživanja benzinskih postaja**

**Preduvjeti:**
- Uključeno je automatsko traženje benzinskih postaja (→ Stranica 226).

**Situacija u vožnji**
Gorivo u spremniku je na rezervi.

Prikazuje se poruka Rezerva goriva u spremniku. Želite li pokrenuti traženje benzinskih postaja?.

- Odaberite Da.
  Pokreće se automatsko pretraživanje benzinskih postaja. Prikazuju se raspoložive benzinske postaje uzduž rute ili u okolini trenutačnog položaja vozila.
- Odaberite benzinsku postaju.
  Prikazuje se adresa benzinske postaje.
- Izračunajte rutu (→ Stranica 223).
  Benzinska postaja postavlja se kao odredište ili kao sljedeće međuodredište.
- **Ako već postoje četiri međuodredišta:** U upitu odaberite Da.
  Benzinska postaja unosi se u pregled rute. Međuodredište 4 se briše. Ciljno vođenje počinje.

**Pokretanje automatskog pretraživanja odmorišta**

**Preduvjeti:**
- Uključeni su sustav ATTENTION ASSIST i funkcija Prijedlog odmorišta (→ Stranica 164).
- Odmorišta se nalaze uzduž predstojeće dionice puta.

**Situacija u vožnji**

Prikazuje se poruka Predložite odmorište. Želite li pokrenuti traženje odmorišta?.

- Odaberite Da.
  Pokreće se pretraživanje odmorišta. Raspoloživa odmorišta prikazuju se uzduž rute i u krugu trenutačnog položaja vozila.
- Odaberite odmorište.
  Prikazuje se adresa odmorišta.
- Izračunajte rutu (→ Stranica 223).
  Odmorište se postavlja kao odredište ili kao sljedeće međuodredište.
- **Ako već postoje četiri međuodredišta:** U upitu odaberite Da.
  Odmorište se unosi u pregled ruta. Međuodredište 4 se briše. Ciljno vođenje počinje.

**Prikaz spremljene rute na karti**

**Preduvjeti:**
- USB uređaj sa spremljenim rutama povezan je s multimedijskim sustavom.
- Ruta je pohranjena u podatkovnom formatu GPX Exchange Format (.gpx) u mapi „Rute”.

Multimedijski sustav:
→ Navigation (Navigacija) ▸▸ Kuda? ▸▸ Spremljene rute

- Odaberite rutu s pomoću › ili ▼.
- Odaberite Prikaz na karti.
- Pomaknite kartu (→ Stranica 235).

**Pokretanje spremljene rute**

**Preduvjeti:**
- USB uređaj sa spremljenim rutama povezan je s multimedijskim sustavom.
- Ruta je spremljena u podatkovnom formatu GPX Exchange Format (.gpx) u mapi „Rute”.

Multimedijski sustav:
→ Navigation (Navigacija) ▸▸ Kuda? ▸▸ Spremljene rute

- Odaberite rutu.
- Odaberite Pokretanje vođ. do odredišta od poč. rute ili Pokret. vođ. do odredišta od tren. položaja.
  Ciljno vođenje počinje.

ⓘ U izborniku je moguće spremiti rutu s pomoću ☆ (→ Stranica 223).

**Bilježenje rute**

**Preduvjeti:**
- USB uređaj povezan je s multimedijskim sustavom.

Multimedijski sustav:
→ Navigation (Navigacija) ▸▸ Kuda? ▸▸ Spremljene rute

- **Pokretanje snimanja:** Odaberite Pokretanje snimanja nove rute.
  Prikazuje se crveni simbol snimanja.
  Ruta se sprema na USB uređaj.
- **Zaustavljanje snimanja:** Odaberite Završetak snimanja.

**Spremanje zabilježene rute**

**Preduvjeti:**
- USB uređaj spojen je s multimedijskim sustavom.

Multimedijski sustav:
→ Navigation (Navigacija) ▸▸ Kuda? ▸▸ Spremljene rute

- Odaberite rutu.
- Odaberite ☆.

▶ Odaberite Spremanje u „Posljednja odredišta“.
Ruta je spremljena u memoriju „Posljednja odredišta“ i tamo se može pozvati za ciljno vođenje.

**Uređivanje spremljene rute**

**Preduvjeti:**
- USB uređaj sa spremljenim rutama povezan je s multimedijskim sustavom (→ Stranica 263).

Multimedijski sustav:
↳ ⌂ ▸▸ Navigation (Navigacija) ▸▸ ⌕ Kuda? ▸▸ Spremljene rute

▶ Odaberite rutu s pomoću ▼.
▶ **Unos naziva:** Odaberite Promjena naziva.
▶ Unesite naziv.
▶ Odaberite U redu.

ili

▶ Ako je naziv promijenjen, pritisnite tipku ⮌.
▶ Odaberite Da.
▶ **Brisanje rute:** Odaberite Brisanje.
▶ Odaberite Da.

## Ciljno vođenje

**Napomene o ciljnom vođenju**

⚠ **UPOZORENJE** Opasnost od skretanja pozornosti zbog rukovanja integriranim komunikacijskim uređajima tijekom vožnje

Ako tijekom vožnje upravljate komunikacijskim uređajima integriranima u vozilu, tada niste usredotočeni na stanje u prometu. Na taj način možete izgubiti kontrolu nad vozilom.

▶ Ovim uređajima rukujte samo kad vam stanje u prometu to dopušta.
▶ Ako to ne možete osigurati, zaustavite vozilo u skladu s prometnim propisima i tek tada upotrebljavajte uređaj.

Pri upotrebi multimedijskog sustava pridržavajte se zakonskih odredbi zemlje u kojoj se trenutačno nalazite.
Nakon što je ruta izračunata, počinje ciljno vođenje.

Prometna pravila uvijek su važnija od uputa za vožnju multimedijskog sustava.

Upute za vožnju su:
- navigacijske najave
- prikazi ciljnog vođenja
- preporuke voznog traka.

Ako ne slijedite upute za vožnju ili napustite izračunatu rutu, automatski se izračunava nova ruta.

Upute za vožnju mogu odstupati od stvarnog stanja u prometu:
- Smjer rute je promijenjen.
- Smjer jednosmjerne ulice je promijenjen.

Zbog toga tijekom vožnje obratite pozornost na važeća prometna pravila.

U sljedećim situacijama ruta može odstupati od idealne rute:
- radovi na cestama
- nepotpuni digitalni kartografski podaci.

**Pregled voznog manevra**

Vozni manevri prikazani su na sljedećim prikazima:
- detaljni prikaz križanja
  Prikaz se pojavljuje prilikom vožnje preko križanja.
- 3-D slika.
  Prikaz se pojavljuje tijekom vožnje cestama bez križanja, primjerice, na izlazima s autoceste ili na čvorovima autoceste.

3-D slika predstojećeg voznog manevra (primjer)
1 Vozni manevar
2 Točka manevra, iznad toga trenutačna udaljenost do točke manevra
3 Trenutačni položaj vozila

Vozni manevar sastoji se od triju faza:
- faze pripreme

Ako između voznih manevara ima dovoljno vremena, multimedijski sustav priprema vas za sljedeći vozni manevar. Oglašava se navigacijska najava, primjerice, „Uskoro skrenite desno”.

Karta se prikazuje preko cijelog zaslona.

U statusnom retku prikazuju se: informacija o smjeru ili naziv ulice u koju je potrebno skrenuti i udaljenost do točke manevra.

- faze najave

  Multimedijski sustav najavljuje sljedeći vozni manevar koji uskoro slijedi, primjerice, najavom „Za 100 m skrenite desno”.

  Prikaz je podijeljen u dva dijela. S lijeve strane nalazi se karta, a s desne strane detaljan prikaz križanja ili 3D slika predstojećeg voznog manevra.

- faze manevra.

  Multimedijski sustav najavljuje sljedeći vozni manevar koji ubrzo slijedi, primjerice, najavom „Sada skrenite desno”.

  Prikaz je podijeljen u dva dijela.

  Vozni manevar slijedi ako je prikazana udaljenost do točke manevra (2) 0 m i ako je simbol trenutačnog položaja vozila (3) dosegnuo točku manevra (2).

  Nakon završetka voznog manevra ponovno se pojavljuje prikaz karte preko cijelog zaslona.

ⓘ Vozni manevri također se prikazuju na zaslonu s instrumentima.

**Pregled preporuka voznog traka**

Prikaz se odvija na prometnicama s više voznih trakova.

Ako digitalna karta sadržava odgovarajuće podatke, multimedijski sustav može prikazati preporuke voznog traka.

(1) Nepreporučeni vozni trak (siva strelica)
(2) Mogući vozni trak (bijela strelica)
(3) Preporučeni vozni trak (bijela strelica s plavom pozadinom)

Objašnjenje prikazanih voznih trakova

- Nepreporučeni vozni trak (1)

  Na ovom traku nije moguće provesti sljedeći vozni manevar bez promjene traka.

- Mogući vozni trak (2)

  Na ovom traku moguć je samo sljedeći vozni manevar.

- Preporučeni vozni trak (3)

  Na ovom traku moguća su sljedeća dva vozna manevra.

Tijekom voznog manevra može doći do pojave novih voznih trakova.

ⓘ Preporuke voznog traka mogu se prikazivati i na zaslonu s instrumentima.

ⓘ Usluga Live Traffic Information nije dostupna u svim zemljama.

**Upotreba informacija o autocesti**

**Preduvjet:**

- Opcija Informacije o autocesti je uključena (→ Stranica 237).

Tijekom vožnje po autocesti prikazuju se predstojeći dijelovi autoceste (1) i dostupni uslužni objekti (2). To su, primjerice, parkirališta, odmorišta ili izlazi s autoceste.

- **Otvaranje prikaza:** Odaberite [>]. Unosi su razvrstani od najmanje do najveće udaljenosti od trenutačnog položaja vozila.
- Odaberite jedan unos.
- S popisa odaberite uslužni objekt. Prikazuju se detalji. Karta prikazuje položaj i vrijeme vožnje do njega.

  Sljedeće funkcije mogu se upotrebljavati u detaljnom prikazu, primjerice:
  - traženje posebnog odredišta u okolini
  - spremanje odredišta
  - pozivanje odredišta.
- Izračunajte rutu (→ Stranica 223).

**Dolazak na odredište**

Ako je vozilo stiglo na odredište, prikazuje se zastava odredišta [🏁]. Ciljno vođenje je završeno.

Ako je vozilo stiglo na međuodredište, prikazuje se zastava međuodredišta s brojem međuodredišta [1]. Nastavlja se ciljno vođenje.

**Uključivanje/isključivanje navigacijskih najava**

- **Isključivanje:** Tijekom navigacijske najave pritisnite regulator glasnoće na upravljaču ili tipku [🔇]/[⏻] na multimedijskom sustavu (→ Stranica 203). Prikazuje se poruka Izgovorene preporuke za vožnju su isključene..

ili

- Prikažite izbornik Navigacija (→ Stranica 218).
- Odaberite [🔊]. Simbol se mijenja u [🔇].
- **Uključivanje:** Odaberite [🔇]. Reproducira se trenutačna navigacijska najava.

  Simbol se mijenja u [🔊].

ⓘ Ovu funkciju možete dodati u favorite unutar kategorije Navigacija i pozivati je.

**Uključivanje/isključivanje navigacijskih najava pri telefonskim pozivima**

- Pritisnite tipku [⌂] na upravljaču.

ili

- Dugo pritisnite tipku [↩]/[⌂] na multimedijskom sustavu.

ili

- Na zaslonu multimedijskog sustava dodirnite [⌂].
- Odaberite Postavke.
- Odaberite Sustav.
- Odaberite Audio.
- Odaberite Navigac. objave i objave prometnih vijesti.
- Uključite ili isključite opciju Preporuke za vožnju tijekom tel. razgovora.

**Namještanje glasnoće navigacijskih najava**

Multimedijski sustav:

[⌂] ▸▸ Postavke ▸▸ Sustav ▸▸ Audio ▸▸ Navigac. objave i objave prometnih vijesti

- Odaberite Preporučena glasn. u vožnji.
- Namjestite glasnoću.

**Ciljno je vođenje aktivno**

- Tijekom navigacijske najave okrećite regulator glasnoće na upravljaču.

ili

- Prekidač za namještanje glasnoće na multimedijskom sustavu pritisnite prema gore ili prema dolje.

**Uključivanje/isključivanje smanjivanja zvuka tijekom navigacijskih najava**

- Pritisnite tipku [⌂] na upravljaču.

ili

- Dugo pritisnite tipku [↩]/[⌂] na multimedijskom sustavu.

ili

- Na zaslonu multimedijskog sustava dodirnite [⌂].
- Odaberite Postavke.
- Odaberite Sustav.
- Odaberite Audio.
- Uključite ili isključite opciju Snižavanje zvuka audioizvora.

**Ponavljanje navigacijskih najava**

**Preduvjeti:**
- Postoji ruta.
- Ciljno vođenje je aktivno.

Multimedijski sustav:

Navigation (Navigacija)

- Odaberite [🔊].
- Odaberite [🔇]. Ponovit će se trenutačna navigacijska najava.

ⓘ Ovu funkciju možete dodati u favorite unutar kategorije Navigacija i pozivati je.

**Prekid ciljnog vođenja**

**Preduvjeti:**
- Postoji ruta.
- Ciljno vođenje je aktivno.

▶ Prikažite izbornik Navigacija.
▶ Odaberite simbol (2) u izborniku Navigacija (→ Stranica 217).

**Pregled ciljnog vođenja do offroad odredišta**
Offroad odredište nalazi se unutar digitalne karte. Karta ne sadržava cestu koja vodi do odredišta.

Offroad odredišta možete unijeti na kartu ili s pomoću geokoordinata. Ciljno vođenje vas u tom slučaju vodi što je moguće dulje navigacijskim najavama i prikazima ciljnog vođenja na ceste koje multimedijski sustav poznaje.

Kratko prije dostizanja posljednjeg poznatog položaja na karti oglašava se najava „Please follow the direction arrow“ (Slijedite strelicu za pokazivanje smjera). Na prikazu možete vidjeti strelicu za pokazivanje smjera i udaljenost zračne linije od odredišta.

**Pregled ciljnog vođenja od offroad položaja do odredišta**
U slučaju offroad položaja trenutačni položaj vozila nalazi se unutar digitalne karte, ali izvan dostupnih cesta.

Ovi se prikazi pojavljuju na početku ciljnog vođenja:
- pojavljuje se poruka da cestu nije moguće pronaći
- strelica za pokazivanje smjera koja pokazuje udaljenost zračne linije od odredišta.

Čim se vozilo ponovno nađe na prometnici koja je poznata multimedijskom sustavu, nastavlja se uobičajeno ciljno vođenje.

**Pregled offroad vožnje tijekom ciljnog vođenja**
Realno odvijanje prometa može, primjerice, zbog građevinskih radova, odstupati od podataka na digitalnoj karti. U takvim slučajevima multimedijski sustav trenutačno ne može pridružiti trenutačni položaj vozila digitalnoj karti. Vozilo je u offroad položaju.

Ako je vozilo u offroad položaju, pojavljuju se sljedeći prikazi:
- Pojavljuje se poruka da cestu nije moguće pronaći.
- Pojavljuje se strelica za pokazivanje smjera koja pokazuje udaljenost zračne linije od odredišta.

Čim se vozilo ponovno nađe na prometnici koja je poznata multimedijskom sustavu, nastavlja se uobičajeno ciljno vođenje.

## Odredište

**Spremanje trenutačnog položaja vozila**
Multimedijski sustav:
↳ [⌂] ▸▸ Navigation (Navigacija) ▸▸ Route Icon (Ikona rute) ▸▸ Položaj

▶ Odaberite Spremanje položaja.
Trenutačni položaj vozila spremljen je u memoriju posljednjih odredišta.

**Uređivanje posljednjih odredišta**

**Preduvjeti:**
- Za uređivanje prijedloga odredišta: Uključena je opcija Proučavanje vožnji (→ Stranica 205).
- Multimedijski sustav prikupio je dovoljno podataka za prikaz prijedloga odredišta.

Multimedijski sustav:
↳ [⌂] ▸▸ Navigation (Navigacija) ▸▸ [🔍] Kuda? ▸▸ Posljednja odredišta

Moguće je uređivanje sljedećih odredišta:
- posljednja odredišta
- prijedlozi odredišta.

▶ **Isključivanje prikazivanja prijedloga odredišta:** Za prijedlog odredišta odaberite [▼].
▶ Odaberite Ne prikazuj više prijedloge.

**Spremanje posljednjeg odredišta kao favorita**

ⓘ Nakon spremanja odredište možete pozvati preko favorita (→ Stranica 206).

▶ Za odredište odaberite [▼].
▶ Odaberite Spremanje kao favorita.
▶ **Spremanje u favorite:** Odaberite Spremanje kao favorita.
▶ **Spremanje odredišta kao kućne adrese:** Odaberite Spremanje pod „Kuća”.
▶ **Spremanje odredišta kao adrese posla:** Odaberite Spremanje kao „Poslovni”.

**Brisanje posljednjeg odredišta**

- **Brisanje odredišta:** Za posljednje odredište odaberite [▼].
- Odaberite Brisanje.
- Odaberite Da.
- **Brisanje svih odredišta:** Odaberite [⚙].
- Odaberite Brisanje svih podataka.
- Odaberite Da.

## Ciljno vođenje s trenutačnim prometnim informacijama

**Pregled prometnih informacija**

ⓘ Usluge nisu raspoložive u svim zemljama.

Prometne obavijesti primaju se s pomoću sljedećih usluga:

- Live Traffic Information
- FM RDS-TMC.

  Istodobno korištenje ovim uslugama nije moguće.

  Usluga Live Traffic Information ili FM RDS-TMC prikazuje se simbolom.

ⓘ Poruke o opasnostima primaju se preko usluge Car-to-X.

ⓘ Moguća su odstupanja između primljenih prometnih obavijesti i stvarnog stanja u prometu.

Korisne informacije o usluzi Live Traffic Information

- Trenutačne prometne obavijesti primaju se preko internetske veze (za odabrane zemlje).
- Stanje u prometu ažurira se u kratkim, pravilnim vremenskim razmacima.
- Pretplatnička usluga u odabranim zemljama besplatna je tri godine od datuma proizvodnje.

  Informacije o pretplati prikazuju status (→ Stranica 232).

Položaji vozila redovito se šalju tvrtki Daimler AG. Tvrtka Daimler AG odmah anonimizira podatke i prosljeđuje ih pružatelju prometnih podataka. S pomoću ovih podataka vozilu se prenose prometne obavijesti koje su važne za trenutačni položaj vozila. Vozilo je istodobno senzor za protok informacija o prometu i pomaže poboljšati kvalitetu prometnih obavijesti.

Ako ne želite slati položaje vozila, deaktivirajte uslugu u Mercedes-Benz servisnom centru.

Korisne informacije o usluzi FM RDS-TMC

- Radijska postaja FM RDS-TMC uz radijski program emitira i prometne obavijesti.
- Usluga FM RDS-TMC nije raspoloživa u svim zemljama.

**Prikazivanje informacija o pretplati**

**Preduvjeti:**

- Vozilo je opremljeno uslugom Live Traffic Information.

Multimedijski sustav:

[⌂] ▸▸ Navigation (Navigacija) ▸▸ Route Icon (Ikona rute) ▸▸ Promet

- **Ručni prikaz:** Odaberite Info o pretplati Live Traffic Information.

  Ovisno o statusu, pojavljuje se jedna od sljedećih poruka:

  - Prikazuje se logotip pružatelja prometnih podataka. Pretplata je važeća.
  - Prikazuje se logotip pružatelja prometnih podataka. Pretplata je istekla.

Automatski se prikazuje istek pretplate:

- mjesec dana prije datuma isteka
- tjedan dana prije datuma isteka
- na dan isteka.

ⓘ Ako je pretplata istekla, u odabranim je zemljama dostupa usluga FM RDS-TMC. Pretplatu možete produljiti (→ Stranica 232).

**Produljenje pretplate**

**Preduvjeti:**

- Vozilo je opremljeno uslugom Live Traffic Information.
- Imate korisnički račun na web-stranici usluge Mercedes PRO.

- Pozovite web-stranicu usluge Mercedes PRO.
- Pozovite korisnički račun usluge Mercedes PRO.
- S pomoću povezanog vozila prijeđite u mrežnu trgovinu usluge Mercedes PRO.
- Odaberite uslugu Live Traffic Information.
- Odaberite trajanje produljenja.
- Stavite proizvod u košaricu za kupnju.
- Potvrdite opće i posebne odredbe o upotrebi. Usluga Live Traffic Information aktivirana je na odabrano vrijeme trajanja produljenja.

Datum produljenja je početak vremena korištenja.

**Registracija usluge Live Traffic Information**

**Preduvjeti:**
- Vozilo je opremljeno uslugom Live Traffic Information.
- Imate korisnički račun na web-stranici usluge Mercedes PRO.

Usluga Live Traffic Information mora biti registrirana. Time se osigurava puno vrijeme trajanje od tri godine.

▶ Izradite korisnički račun za uslugu Mercedes PRO na web-stranici: http://www.mercedes.pro. Za to vam je potrebna važeća adresa e-pošte.

▶ Unesite vozilo s identifikacijskim brojem vozila (FIN).

▶ **Registracija u Mercedes-Benz servisnom centru:** Povezivanje prepustite Mercedes-Benz servisnom centru.

**Prikaz prometnih informacija**

**Preduvjeti:**
- Prikaz Promet je uključen (→ Stranica 233).
- Uključeni su sljedeći prikazi prometa (→ Stranica 233):

  Prometne situacije

  Freier Verkehrsfluss (neometan promet)

  Usporavanje

Multimedijski sustav:

↝ ⌂

▶ Odaberite Navigation (Navigacija).

Karta prikazuje sljedeće prometne informacije:
- događaji u prometu, npr.:
  - gradilišta
  - blokade na cesti
  - upozorenja

  Simboli za događaje u prometu pri aktivnom se ciljnom vođenju na ruti prikazuju u boji. Izvan rute su u sivoj boji.
- simboli upozorenja:
  - simbol ⚠
  - napomene o prometnoj sigurnosti, primjerice, prilikom približavanja kraju zastoja. Ako se vozilo na ruti približava opasnom mjestu, na karti se prikazuje upozorenje. Dodatno se može oglasiti upozorenje.
- informacije o protoku prometa:
  - dio zastoja (crvena linija)
  - otežan promet (narančasta linija)
  - gust promet (žuta linija)
  - slobodan promet (zelena linija).
- prikaz kašnjenja u prometu na ruti duljih od jedne minute

**Preuzimanje preporuka obilaska prema upitu**

**Preduvjeti:**
- Opcija Prema upitu je uključena (→ Stranica 223).
- Ciljno vođenje je aktivno.
- Za trenutačnu rutu postoje prometne obavijesti.

Ako je pronađena nova ruta s kraćim vremenom vožnje, prikazuju se trenutačna i nova ruta.

ⓘ U drugoj aplikaciji prikazuje se obavijest. Potvrdite obavijest.

▶ **Preuzimanje nove rute:** Odaberite Preuzimanje preporuke obilaska.

▶ **Zadržavanje trenutačne rute:** Odaberite Zadržavanje trenutačne rute.

**Prikaz poruka o području**

Multimedijski sustav:

↝ ⌂ ⏩ Navigation (Navigacija) ⏩ Route Icon (Ikona rute) ⏩ Promet

▶ Odaberite Poruke o područjima. Prikazuju se poruke o području poput, primjerice, magle ili jake kiše.

▶ Odaberite poruku o području. Prikazuju se detalji.

**Uključivanje prikaza prometnih informacija**

Multimedijski sustav:

↝ ⌂ ⏩ Navigation (Navigacija) ⏩ ⚙

▶ Uključite opciju Promet.

**Uključivanje događaja u prometu, neometane vožnje i usporavanja**

▶ Odaberite Prošireno.

▶ U rubrici PROMET uključite unose Prometne situacije, Freier Verkehrsfluss (neometan promet) i Usporavanje.
Ako su prometne informacije primljene, prikazuju se događaji u prometu kao što su gradilišta, blokade cesta, poruke o području (npr. magla) i upozorenja.

Kašnjenje u prometu prikazuje se za trenutačnu rutu. U obzir se uzima kašnjenje dulje od jedne minute.

**Prikaz događaja u prometu**

**Preduvjeti:**
- Prikaz Prometne situacije je uključen (→ Stranica 233).

Multimedijski sustav:
↳ ⌂ » Navigation (Navigacija) » Route Icon (Ikona rute) » Promet

▶ Odaberite Prometne obavijesti 3.
Popis je razvrstan na temelju udaljenosti i prikazuje primljene događaje u prometu.

Najprije se prikazuju događaji u prometu na ruti.

Događaj u prometu prikazuje sljedeće informacije:
- broj ulice ili naziv ulice
- simbol događaja u prometu
- uzrok
- udaljenosti od trenutačnog položaja vozila.

▶ Odaberite događaj u prometu.
Prikazuju se detaljne informacije, primjerice, dio rute.

**Prikaz događaja u prometu u okolini karte**

▶ Na karti odaberite simbol događaja u prometu.
Prikazuju se detalji događaja u prometu.
▶ Odaberite [•••].
▶ Odaberite Prometni događaji u okolini.
Karta prikazuje simbole događaja u prometu u okolini.

Informacije o događaju u prometu prikazuju se u statusnom retku:
- simbol događaja u prometu
- uzrok događaja u prometu, primjerice, građevinski radovi
- upozorenje (crvena pozadina).

▶ **Odabir simbola događaja u prometu:** Odaberite [<] ili [>].
▶ **Odabir isječka karte:** Dodirnite zaslon multimedijskog sustava.

ili

▶ Pritisnite dodirnu upravljačku tipku.
▶ Pomaknite kartu.
▶ **Povratak na navigacijsku kartu:** Dodirnite [⮌].

ili

▶ Pritisnite tipku [⮌] na dodirnoj upravljačkoj tipki.

## Car-to-X-Communication

**Pregled usluge Car-to-X-Communication**

Preduvjeti:
- Vozilo je opremljeno multimedijskim sustavom s navigacijom i komunikacijskim modulom s aktiviranom i integriranom SIM karticom.
- Imate korisnički račun na stranici Mercedes PRO.
- Usluga Car-to-X-Communication je uključena.

ⓘ Usluga Car-to-X-Communication dostupna je u odabranim zemljama.

Komunikacijski modul automatski uspostavlja internetsku vezu nakon uključivanja paljenja. Ako postoje poruke o opasnostima, one ubrzo nakon toga postaju dostupne. Poruke će postati dostupne u roku od jedne sekunde do oko jedne minute, ovisno o mobilnoj vezi.
- Vozilo automatski prepoznaje opasnosti ili ih vozač može prijaviti. One se tada šalju drugim vozilima u blizini koja su opremljena uslugom Car-to-X-Communication.
- Primaju se trenutačne informacije o opasnim mjestima u okolini trenutačnog položaja vozila.

  Time možete pravodobno prilagoditi način vožnje stanju u prometu.

Upotreba usluge Car-to-X-Communication zahtijeva redovito slanje podataka o vozilu tvrtki Daimler AG. Daimler AG odmah pseudonimizira podatke. Podaci o vozilu ne pohranjuju se trajno, već se brišu nakon primjerenog vremena (nekoliko tjedana).

ⓘ Podaci koji služe za identifikaciju pri pseudonimizaciji se zamjenjuju. Time se štiti vaš identitet od pristupa neovlaštene treće strane.

**Prikazivanje poruka o opasnostima**
Multimedijski sustav:

▶ Odaberite Navigation (Navigacija).
Ako su poruke o opasnostima dostupne, prikazuju se na karti.

Na karti se prikazuju sljedeće poruke o opasnostima:

- razbijena vozila (kvarovi)
- nesreće
- opasnosti od vremenskih prilika
- opća opasnost
- upozoravajuće trepćuće svjetlo ako je uključeno
- privremeno gradilište.

  Prikaz nije raspoloživ u svim zemljama i regijama.

  Prikaz je trenutačno raspoloživ u Saveznoj Republici Njemačkoj u saveznoj zemlji Hessen.

ⓘ Glasovna reprodukcija „Događaj u prometu ispred" oglašava se ako se približavate opasnom mjestu vozeći brzinom od najmanje 60 km/h.
Glasovna reprodukcija ne oglašava se u slučaju opasnosti od vremenskih prilika.

**Slanje poruka o opasnostima**
Vozilo šalje automatski prepoznate poruke o opasnostima.

▶ **Samostalno slanje poruka o opasnostima: Odaberite** ⌂ ▶ Navigation (Navigacija) ▶ Route Icon (Ikona rute) ▶ Promet.

▶ Odaberite Dojava prometnog događaja.
Prikazuje se upit.

▶ Odaberite Da.
Prikazuje se poruka Zahvaljujemo na pomoći u izbjegavanju nezgode!.

## Karta i kompas

**Namještanje mjerila karte**
Multimedijski sustav:

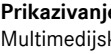

▶▶ Navigation (Navigacija)

**Povećavanje**

▶ Kada je karta prikazana, prstom dva puta zaredom kratko dodirnite zaslon multimedijskog sustava.

ili

▶ Razmaknite dva prsta na zaslonu multimedijskog sustava.

**Smanjivanje**

▶ Dvama prstima dodirnite zaslon multimedijskog sustava.

ili

▶ Približite dva prsta na zaslonu multimedijskog sustava.

ⓘ Možete postaviti mjernu jedinicu za mjerilo karte (→ Stranica 214).

**Pomicanje karte**
Multimedijski sustav:



▶▶ Navigation (Navigacija)

▶ Kada se prikaže karta, na zaslonu multimedijskog sustava povucite prstom u proizvoljnom smjeru.
Karta se kreće ispod nitnog križa (1) u suprotnom smjeru.

Ako je karta pomaknuta, u statusnom retku prikazuju se, primjerice, sljedeće informacije:

- Prikazuje se udaljenost od trenutačnog položaja vozila (2).
- Prikazuju se informacije o trenutačnom položaju karte, npr. naziv ulice.

Koristiti se možete sljedećim funkcijama:

- Odaberite odredište na karti (→ Stranica 222).

- Odaberite posebno odredište (→ Stranica 220).
- Prikažite događaje u prometu na karti (→ Stranica 234).

  Funkcija nije raspoloživa u svim zemljama.

▶ **Ponovno postavljanje karte na trenutačni položaj vozila:** Dodirnite simbol (3).

**Okretanje karte**

▶ Na zaslonu multimedijskog sustava okrenite dva prsta ulijevo ili udesno.

**Odabir usmjerenja karte**

Multimedijski sustav:

↳ ⌂ ⏩ Navigation (Navigacija) ⏩ ⚙ ⏩ Prošireno

▶ Prstom povucite prema gore sve dok se ne prikaže USMJERENJE KARTE.

▶ Odaberite usmjerenje karte.
Točka ● prikazuje trenutačnu postavku.

- 2D prikaz sjevernog dijela: Karta je u prikazu 2D i usmjerena prema sjeveru.
- 2D smjer vožnje: Karta je u prikazu 2D i usmjerena u smjeru vožnje.
- 3D: Karta je u prikazu 3D i usmjerena u smjeru vožnje.

**Alternativno preko brzog pristupa**

▶ Na karti više puta dodirnite ili pritisnite simbol kompasa ⊘.
Prikaz se mijenja redoslijedom 3D, 2D smjer vožnje do 2D prikaz sjevernog dijela.

Ako se karta pomiče, možete prebacivati između 3D i 2D prikaz sjevernog dijela.

**Odabir simbola posebnih odredišta za prikaz karte**

Multimedijski sustav:

↳ ⌂ ⏩ Navigation (Navigacija) ⏩ ⚙ ⏩ Prošireno

Posebna su odredišta, npr. benzinske postaje ili hoteli. Na karti se mogu prikazivati kao simboli. Nisu svi posebni ciljevi raspoloživi u svim zemljama.

Osobna posebna odredišta su odredišta koja ste pohranili, primjerice, na USB uređaj.

ⓘ Prikaz simbola posebnih odredišta na karti možete uključiti ili isključiti kao favorita.

▶ Uključite opciju Simboli posebnih odredišta.

**Konfiguracija prikaza karte**

▶ Odaberite Simboli posebnih odredišta ›.

▶ Uključite ili isključite kategorije za brzi pristup.

▶ Odaberite Sve kategorije ›.

▶ Uključite ili isključite opciju Prikaži sve.

ili

▶ Odaberite kategorije i potkategorije (ako su raspoložive) ›.

▶ Uključite ili isključite kategorije i potkategorije (ako su raspoložive).
Prikazuju se simboli posebnih odredišta odabranih kategorija.

**Konfiguracija osobnih posebnih odredišta**

▶ Odaberite Osobna posebna odredišta ›.

▶ Uključite ili isključite kategorije.
Ako je kategorija uključena i ako se vozilo približava osobnom posebnom odredištu ove kategorije, može se oglasiti optička i zvučna napomena.

▶ **Napomena prilikom približavanja:** Odaberite kategoriju ili osobno posebno odredište ▼.
Otvara se izbornik.

▶ Uključite ili isključite Optički i Zvučno.

**Ponovno postavljanje osobnih posebnih odredišta**

▶ Odaberite ⚙.

▶ Odaberite Ponovno postavljanje.
Postavke se vraćaju na standardne postavke.

**Odabir tekstualnih informacija**

Multimedijski sustav:

↳ ⌂ ⏩ Navigation (Navigacija) ⏩ ⚙ ⏩ Prošireno

▶ Pomičite prema gore sve dok se ne prikaže TEKSTUALNE INFORMACIJE.

▶ Odaberite Trenutačna ulica, Geografske koordinate ili Nema.
Trenutačna ulica na donjem rubu zaslona prikazuje cestu kojom trenutačno vozite.

Ako se karta pomakne, ispod nitnog križa pojavljuje se naziv ceste, naziv posebnog odredišta ili naziv područja.

Geografske koordinate prikazuju sljedeće informacije:

- geografsku širinu i dužinu
- visinu

Podatak o visini može odstupati od stvarne visine.

- broj primljenih satelita.

  Ako se karta pomakne, te se informacije ne pojavljuju.

Opcija Nema isključuje prikaz.

**Uključivanje/isključivanje informacija o autocesti**

Multimedijski sustav:

→ ⌂ ▸▸ Navigation (Navigacija) ▸▸ ⚙

▶ Uključite ili isključite opciju Informacije o autocesti.
Ako je opcija uključena, tijekom vožnje po autocesti prikazuju se dodatne informacije o predstojećim objektima na autocesti. To su, primjerice, parkirališta, odmorišta ili izlazi s autoceste.

**Prikaz sljedeće poprečne ulice**

**Preduvjeti:**

- Ciljno vođenje nije aktivno.

Multimedijski sustav:

→ ⌂ ▸▸ Navigation (Navigacija) ▸▸ ⚙ ▸▸ Prošireno

▶ Prstom povucite prema gore sve dok se ne prikaže TEKSTUALNE INFORMACIJE.

▶ Uključite opciju Sljedeća poprečna ulica.
Ako je funkcija uključena i ako se vožnja odvija bez ciljnog vođenja, na gornjem rubu zaslona prikazuje se naziv sljedeće poprečne ulice.

**Prikaz verzije karte**

Multimedijski sustav:

→ ⌂ ▸▸ Navigation (Navigacija) ▸▸ ⚙ ▸▸ Prošireno

▶ Prstom povucite prema gore i odaberite Verzija karte.

ⓘ Informacije o novim verzijama digitalne karte možete dobiti u Mercedes-Benz servisnom centru.

**Izbjegavanje područja**

Možete izbjeći ona područja rute kojima ne želite proći.

Za rutu se u obzir uzimaju autoceste ili brze ceste s više voznih trakova koje prolaze kroz područje koje je potrebno izbjegavati.

**Izbjegavanje novog područja**

Multimedijski sustav:

→ ⌂ ▸▸ Navigation (Navigacija) ▸▸ Route Icon (Ikona rute) ▸▸ Opcije za izbjegavanje ▸▸ Izbjegavanje područja

▶ Odaberite Novo područje za izbjegavanje.

▶ **1. varijanta:** Odaberite S pomoću karte.

▶ Pomaknite kartu (→ Stranica 235).

▶ **2. varijanta:** Odaberite S pomoću unosa adrese.

▶ Unesite adresu (→ Stranica 218).

▶ Odaberite odredište s popisa ili preuzmite s OK.
Prikazuje se karta.

▶ **Prikaz područja:** Dodirnite ili pritisnite upravljački element.
Pojavljuje se crveni pravokutnik. Označava područje koje je potrebno izbjegavati.

▶ **Promjena mjerila karte:** Razmaknite ili približite dva prsta na zaslonu multimedijskog sustava.
Mjerilo karte povećava se ili smanjuje.

▶ **Postavljanje područja:** Pritisnite središnji upravljački element.
Područje je uneseno na popis.

**Promjena područja**

Multimedijski sustav:

→ ⌂ ▸▸ Navigation (Navigacija) ▸▸ Route Icon (Ikona rute) ▸▸ Opcije za izbjegavanje ▸▸ Izbjegavanje područja

▶ Odaberite područje s popisa.

▶ Odaberite Obrada.

**Pomicanje područja na karti**

▶ Na središnjem upravljačkom elementu prstom povucite u proizvoljnom smjeru.

**Promjena veličine područja**

▶ Pritisnite središnji upravljački element.

▶ Na središnjem upravljačkom elementu prstom povucite prema gore ili prema dolje.

▶ Pritisnite središnji upravljački element.

**Uzimanje u obzir područja za rutu**

▶ Odaberite područje s popisa.

▶ Uključite opciju Izbjegavanje područja.
Ako je ciljno vođenje aktivno, izračunava se nova ruta.

Ako još nema nijedne rute, postavka se uzima u obzir za sljedeće ciljno vođenje.

Ruta može u tim slučajevima sadržavati područje koje se treba izbjegavati:

- Odredište se nalazi u području koje se treba izbjegavati.
- Ne postoji prihvatljiva alternativna ruta.

**Brisanje područja ili svih područja**

Multimedijski sustav:

→ ⌂ ▸▸ Navigation (Navigacija) ▸▸ Route Icon (Ikona rute) ▸▸ Opcije za izbjegavanje ▸▸ Izbjegavanje područja

**Brisanje područja**

- Odaberite područje s popisa.
- Odaberite Brisanje.
- Upit potvrdite odabirom opcije Da.

**Brisanje svih područja**

- Odaberite ⚙.
- Odaberite Brisanje svih podataka.
- Upit potvrdite odabirom opcije Da.

**Ažuriranje kartografskih podataka**

**Ažuriranje u Mercedes-Benz servisnom centru**

Podaci digitalne karte zastarijevaju jednako kao i papirnata izdanja karata s ulicama. Optimalno ciljno vođenje navigacije postići ćete samo s trenutačnim kartografskim podacima. Informacije o novim verzijama digitalne karte možete dobiti u Mercedes-Benz servisnom centru.

Tamo možete ažurirati digitalnu kartu.

**Mrežno ažuriranje karte**

Kartografski podaci ažuriraju se s pomoću usluge „Mrežno ažuriranje karata" aplikacije Mercedes PRO connect.

Usluga nije dostupna u svim zemljama.

Upotrijebite sljedeće mogućnosti za ažuriranje:

- za jednu regiju (automatsko ažuriranje karata)

  Za automatsko ažuriranje karte mora biti uključena postavka sustava Automatsko ažuriranje na mreži (→ Stranica 215).
- za više regija ili sve regije (ručno ažuriranje karata).

  Kartografski podaci najprije se preuzimaju na medij za pohranu, a zatim se ažuriraju u multimedijskom sustavu.

Dodatne informacije o usluzi „Mrežno ažuriranje karata" možete pronaći na http://www.mercedes.pro.

**Pregled kartografskih podataka**

Vozilo se tvornički isporučuje s kartografskim podacima. Ovisno o zemlji, kartografski podaci za vašu regiju ili su već instalirani ili su priloženi na nosaču podataka.

Ako su kartografski podaci već instalirani u vozilu i potrebno ih je ponovno instalirati, nije potrebno unositi kôd za deblokadu.

Za kartografske podatke koje ste kupili kao nosače podataka morate unijeti priloženi kôd za deblokadu.

ⓘ Ako kartografske podatke spremate na nosač podataka s pomoću usluge „Mrežno ažuriranje karata", nije potreban unos. Kôd za deblokadu sprema se na nosač podataka tijekom preuzimanja.

Pri unosu koda za deblokadu pripazite na sljedeće:

- Kôd za deblokadu može se iskoristiti za jedno vozilo.
- Kôd za deblokadu nije prenosiv.
- Kôd za deblokadu ima šest znamenki.

U slučaju sljedećih problema obratite se Mercedes-Benz servisnom centru:

- Multimedijski sustav ne prihvaća kôd za deblokadu.
- Izgubili ste kôd za deblokadu.

**Prikaz kompasa**

Multimedijski sustav:

→ ⌂ ▸▸ Navigation (Navigacija) ▸▸ Route Icon (Ikona rute) ▸▸ Položaj

- Odaberite Kompas.

  Prikaz kompasa sadrži sljedeće informacije:
  - trenutačni smjer vožnje s kutom usmjerenja (format 360°) i stranama svijeta
  - koordinate stupnjeva duljine i širine u stupnjevima, minutama i sekundama
  - visinu (zaokruženu)
  - broj dostupnih GPS satelita.

**Prikaz kible**

Multimedijski sustav:

→ ⌂ ▸▸ Navigation (Navigacija) ▸▸ Route Icon (Ikona rute) ▸▸ Položaj

Funkcija nije raspoloživa u svim zemljama.

▶ Odaberite Kibla.
Strelica na kompasu prikazuje smjer prema Meki u odnosu na trenutačni smjer vožnje.

Prikazan je broj dostupnih GPS satelita.

**Automatsko namještanje mjerila karte**

Multimedijski sustav:

↪ ⌂ ▸▸ Navigation (Navigacija) ▸▸ ⚙ ▸▸ Prošireno

Mjerilo karte automatski se namješta ovisno o brzini vožnje i klasi ulice.

▶ Uključite opciju Automatsko zumiranje.

ⓘ Automatski namješteno mjerilo karte može se ručno promijeniti. Nakon nekoliko sekundi mjerilo se ponovno automatski namješta.

**Prikaz satelitske karte**

Multimedijski sustav:

↪ ⌂ ▸▸ Navigation (Navigacija) ▸▸ ⚙ ▸▸ Prošireno

▶ Uključite ili isključite opciju Satelitska karta.
Ako je opcija uključena, satelitske se karte prikazuju u mjerilima karte od 2 km.

Ako je opcija isključena, ne prikazuju se satelitske karte u mjerilima karte od 2 km do 20 km.

Satelitske karte za ova mjerila karte nisu dostupne u svim zemljama.

**Prikaz informacija o vremenskoj prognozi i drugih sadržaja karti**

**Preduvjeti:**

- Imate korisnički račun na portalu Mercedes PRO connect.
- Usluga je raspoloživa.
- Usluga je aktivirana.

Dodatne informacije možete pronaći na: http://www.mercedes.pro.

Multimedijski sustav:

↪ ⌂ ▸▸ Navigation (Navigacija) ▸▸ ⚙ ▸▸ Prošireno

▶ Odaberite Sadržaji mrežnih karti.
Prikazuju se dostupne usluge. Usluge stavlja na raspolaganje Mercedes PRO connect.

▶ Uključite uslugu, npr. Vrijeme.
Na navigacijskoj karti prikazuju se trenutačne informacije o vremenskoj prognozi, npr. temperatura ili naoblaka. Informacije o uslugama, npr. simboli vremenske prognoze, ne prikazuju se u svim mjerilima karte.

Dodatne informacije o dostupnim uslugama i prikazu informacija u mjerilima karte možete pronaći na: http://www.mercedes.pro.

Usluge nisu raspoložive u svim zemljama.

## Usluga parkiranja

**Napomene o usluzi parkiranja**

⚠ **UPOZORENJE** Opasnost od nesreće i ozljeda zbog nepridržavanja maksimalne dopuštene visine za ulazak

Ako visina vozila prelazi maksimalnu dopuštenu visinu za ulazak u javne garaže i podzemne garaže, mogu se oštetiti krov vozila i ostali dijelovi vozila.

Postoji opasnost od ozljeda putnika.

▶ Prije ulaska u javnu garažu ili podzemnu garažu obratite pozornost na visinu za ulazak naznačenu na znaku na licu mjesta.

▶ Ako visina vozila prelazi maksimalnu dopuštenu visinu za ulazak, uključujući dodatne nadogradnje, nemojte vozilom ulaziti u javnu garažu ili podzemnu garažu.

**Odabir mogućnosti parkiranja**

**Preduvjeti:**

- Usluga pod nazivom Navigacijske usluge dostupna je, prijavljena i aktivirana na portalu Mercedes PRO.

  U opseg navigacijskih usluga ubraja se i usluga parkiranja.
- Opcija Parkiranje je uključena (→ Stranica 240).

Multimedijski sustav:

↪ ⌂ ▸▸ Navigation (Navigacija)

▶ Na karti dodirnite P.

▶ Odaberite mogućnost parkiranja.
Prikazuju se sljedeće informacije (ako su dostupne):

- adresa odredišta, udaljenost od trenutačnog položaja vozila i vrijeme dolaska
- informacije o javnoj garaži/parkiralištu

  npr. radno vrijeme, cijena parkiranja, trenutačna popunjenost, maksimalno trajanje parkiranja, **maksimalna visina za ulazak**.

Prikazana maksimalna visina za ulazak koju prikazuje usluga parkiranja ne zamjenjuje promatranje stvarnih uvjeta.

- dostupne mogućnosti plaćanja (Mercedes pay, kovanice, novčanice, kartica)
- pojedinosti o tarifama parkiranja
- broj slobodnih mjesta
- vrsta plaćanja (npr. na automatu)
- usluge/objekti na mjestu parkiranja
- telefonski broj.

▶ Izračunajte rutu (→ Stranica 223).

Dodatno možete odabrati sljedeće funkcije (ako su dostupne):

- pretraživanje posebnih odredišta u okolini
- spremanje odredišta
- pozivanje odredišta
- podjela odredišta preko NFC-a ili QR koda
- pozivanje web-adrese
- prikaz odredišta na karti.

**Prikaz mogućnosti parkiranja na karti**

**Preduvjeti:**

- Usluga pod nazivom Navigacijske usluge dostupna je, prijavljena i aktivirana na portalu Mercedes PRO.

  U opseg navigacijskih usluga ubraja se i usluga parkiranja.

Multimedijski sustav:

→ ⌂ ▸▸ Navigation (Navigacija) ▸▸ ⚙

▶ Uključite opciju Parkiranje.
Prikazuju se mogućnosti parkiranja u okolini trenutačnog položaja vozila.

## Telefon

### Telefoniranje

**Pregled izbornika telefona**

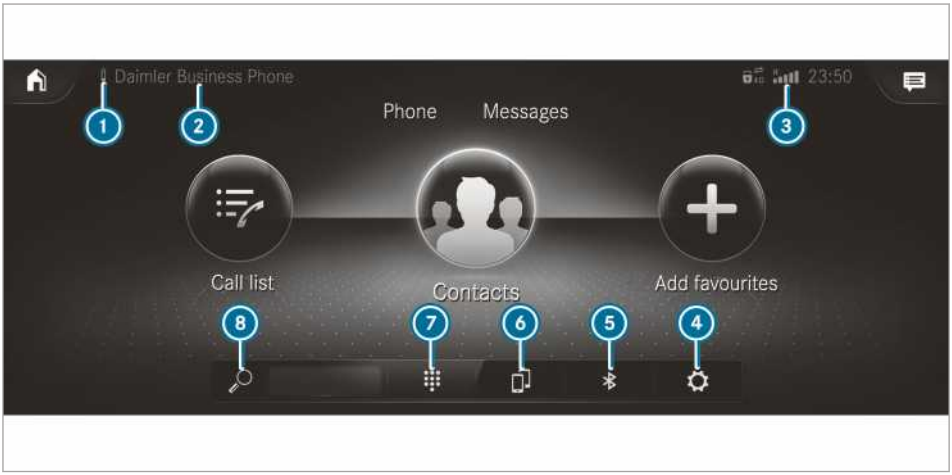


1. Status baterije povezanog mobilnog telefona
2. Naziv Bluetooth® uređaja trenutačno povezanog mobilnog telefona / mobilnog telefona u prvom planu (način rada s dvama telefonima)
3. Jačina polja mobilne mreže
4. Opcije
5. Upravitelj uređaja
6. Zamjena mobilnog telefona (način rada s dvama telefonima)
7. Numerička tipkovnica
8. Traženje kontakata

**Pregled Bluetooth® profila**

| Bluetooth® profil mobilnog telefona | Funkcija |
|---|---|
| PBAP (**P**hone **B**ook **A**ccess **P**rofile) | Kontakti se automatski prikazuju u multimedijskom sustavu. |
| MAP (**M**essage **A**ccess **P**rofile) | Funkcije slanja i primanja poruka su dostupne. |

**Pregled načina rada telefona**

Na raspolaganju su vam sljedeći načini rada telefona:

- Mobilni telefon povezan je Bluetooth® vezom s multimedijskim sustavom (→ Stranica 241).
- Dva mobilna telefona povezana su Bluetooth® vezom s multimedijskim sustavom (način rada s dva telefona).
  - Preko mobilnog telefona u prvom planu možete upotrebljavati sve funkcije multimedijskog sustava.
  - Preko mobilnog telefona u drugom planu možete primati dolazne pozive i poruke.

    Uvijek možete izmjenjivati mobilni telefon u prvom i drugom planu (→ Stranica 242).

ⓘ Funkcija Bluetooth®Audio može se neovisno o tome upotrebljavati s bilo kojim mobilnim telefonom (→ Stranica 264).

**Napomene za telefoniranje**

⚠ **UPOZORENJE** Opasnost od skretanja pozornosti zbog rukovanja integriranim komunikacijskim uređajima tijekom vožnje

Ako tijekom vožnje upravljate komunikacijskim uređajima integriranima u vozilu, tada niste usredotočeni na stanje u prometu. Na taj način možete izgubiti kontrolu nad vozilom.

- ▶ Ovim uređajima rukujte samo kad vam stanje u prometu to dopušta.
- ▶ Ako to ne možete osigurati, zaustavite vozilo u skladu s prometnim propisima i tek tada upotrebljavajte uređaj.

⚠ **UPOZORENJE** Opasnost od skretanja pozornosti zbog rukovanja mobilnim komunikacijskim uređajima tijekom vožnje

Ako tijekom vožnje rukujete mobilnim komunikacijskim uređajima, tada više niste koncentrirani na stanje u prometu. Tako možete izgubiti kontrolu nad vozilom.

- ▶ Rukujte ovim uređajima samo kada je vozilo zaustavljeno.

Tijekom rukovanja mobilnim komunikacijskim uređajima u vozilu pridržavajte se zakonskih odredbi zemlje u kojoj se trenutačno nalazite.
Dodatne informacije možete dobiti u Mercedes-Benz servisnom centru ili na internetskoj stranici: http://www.mercedes-benz.com/connect

**Informacije o telefoniranju**

U sljedećim situacijama tijekom vožnje može doći do prekida u razgovoru:

- Pokrivenost mrežom u području nije dovoljna.
- Prebacujete se iz jedne predajne ili prijamne stanice na drugu a da pritom nije slobodan nijedan govorni kanal.
- Korištena SIM kartica nije kompatibilna s raspoloživom mrežom.
- Mobilni telefon s karticom Twincard s drugom je SIM karticom istodobno prijavljen na mreži.

Multimedijski sustav radi bolje kvalitete zvuka podržava razgovore u tehnologiji HD Voice®. Stoga mobilni telefoni i davatelji usluga mobilne mreže sugovornika moraju podržavati tehnologiju HD Voice®.

Kvaliteta zvuka može se promijeniti ovisno o kvaliteti veze.

**Povezivanje mobilnog telefona**

**Preduvjeti:**

- Bluetooth® je uključen na mobilnom telefonu (pogledajte proizvođačeve upute za rad).
- Bluetooth® je uključen u multimedijskom sustavu (→ Stranica 212).

Multimedijski sustav:

**Pretraživanje mobilnih telefona**

- ▶ Odaberite Povez. novog uređaja.

**Povezivanje mobilnog telefona (autorizacija s pomoću opcije Secure Simple Pairing)**

- ▶ Odaberite mobilni telefon.
- ▶ U multimedijskom sustavu i na mobilnom telefonu prikazuje se kôd.
- ▶ **Kodovi se podudaraju:** Potvrdite kôd na mobilnom telefonu.

ⓘ U slučaju starijih modela mobilnih telefona u mobilni telefon i u multimedijski sustav za autorizaciju unesite kôd od 1 do 16 znamenki.

ⓘ U multimedijskom se sustavu može autorizirati do 15 mobilnih telefona.
Svi se autorizirani mobilni telefoni automatski ponovno povezuju.

ⓘ Povezani mobilni telefon može se upotrebljavati i kao Bluetooth® audiouređaj (→ Stranica 264).

**Spajanje drugog mobilnog telefona (način rada s dvama telefonima)**

**Preduvjeti:**
- Najmanje jedan mobilni telefon već je povezan s multimedijskim sustavom preko Bluetooth® veze.

Multimedijski sustav:
↳ ⌂ ▸▸ Telefon ▸▸ ᛒ

- ▶ Odaberite Povez. novog uređaja.
- ▶ Odaberite mobilni telefon.
- ▶ Odaberite S <Mobile phone>.
Odabrani mobilni telefon povezat će se s multimedijskim sustavom.

**Funkcije mobilnih telefona u načinu rada s dvama telefonima**

**Pregled funkcija**

| Funkcije mobilnog telefona u prvom planu | Funkcije mobilnog telefona u drugom planu |
|---|---|
| Puni opseg funkcija | Dolazni pozivi i poruke |

**Zamjena mobilnog telefona (način rada s dvama telefonima)**
Multimedijski sustav:
↳ ⌂ ▸▸ Telefon

- ▶ Odaberite .

U sljedećim podizbornicima možete također zamijeniti dva povezana mobilna telefona:
- kontakti
- popis poziva
- poruke.

Nakon zamjene mobilnih telefona u jednom od podizbornika mobilni telefon u prvom planu zamjenjuje se mobilnim telefonom u drugom planu.

**Promjena funkcije mobilnog telefona**
Multimedijski sustav:
↳ ⌂ ▸▸ Telefon ▸▸ ᛒ

**Aktiviranje funkcije**

- ▶ U retku mobilnog telefona odaberite sivi simbol.
Aktivira se odgovarajuća funkcija.

**Deaktiviranje funkcije**

- ▶ **Aktivna je jedna funkcija:** U retku mobilnog telefona odaberite simbol u boji.
Mobilni telefon odvojit će se od multimedijskog sustava.
- ▶ **Aktivno je više funkcija:** U retku mobilnog telefona odaberite simbol u boji.
Deaktivira se odgovarajuća funkcija.

**Zamjena mobilnih telefona**
Multimedijski sustav:
↳ Telefon ▸▸ ᛒ

- ▶ **Ne postoji autorizirani mobilni telefon:** Odaberite Povez. novog uređaja.
- ▶ Odaberite mobilni telefon.
- ▶ **Novi autorizirani mobilni telefon:** Potvrdite kôd na mobilnom telefonu.

**Upotreba u načinu rada s jednim telefonom**

- ▶ Odaberite Samo Device_name.
Novi autorizirani mobilni telefon povezuje se u načinu rada s jednim telefonom.

  Ako je mobilni telefon već bio autoriziran i povezan u načinu rada s jednim telefonom, ponovno se povezuje u načinu rada s jednim telefonom.

  Ako je mobilni telefon već bio autoriziran i povezan s drugim mobilnim telefonom u načinu rada s dvama telefonima, ubuduće će se povezivati u načinu rada s jednim telefonom.

**Upotreba u načinu rada s dvama telefonima**

- Odaberite S <Mobile phone>.
  Novi autorizirani mobilni telefon povezuje se s odabranim mobilnim telefonom u načinu rada s dvama telefonima.

  Ako je mobilni telefon već bio autoriziran i povezan u načinu rada s jednim telefonom, ubuduće će se povezivati s odabranim mobilnim telefonom u načinu rada s dvama telefonima.

  Ako je mobilni telefon ranije bio povezan s drugim mobilnim telefonom, ta se veza prekida.

**Prekid/deautorizacija veze mobilnog telefona**

Multimedijski sustav:

Telefon

- U retku mobilnog telefona odaberite •••.
- **Odvajanje:** Odaberite Prekid veze.
  Mobilni se telefon prema potrebi automatski ponovno povezuje tijekom sljedećeg pokretanja vozila.
- **Deautorizacija:** Odaberite Deautorizacija.

**Informacije o funkciji Near Field Communication (NFC)**

S pomoću funkcije NFC možete bežično razmjenjivati podatke na kratkim udaljenostima ili (ponovno) povezati mobilni telefon s multimedijskim sustavom.

Dostupne su sljedeće funkcije bez autorizacije mobilnog telefona:

- prijenos poveznice (URL) ili kontakta za prikaz u multimedijskom sustavu (pogledajte proizvođačeve upute za rad)
- postavljanje WLAN pristupnih podataka vozila preko postavki sustava (→ Stranica 213).

Dodatne informacije možete pronaći na: http://www.mercedes-benz.com/connect

**Upotreba mobilnog telefona s pomoću funkcije Near Field Communication (NFC)**

**Preduvjeti:**

- NFC na mobilnom telefonu je uključen (pogledajte proizvođačeve upute za rad).
- Zaslon mobilnog telefona je uključen i otključan (pogledajte proizvođačeve upute za rad).

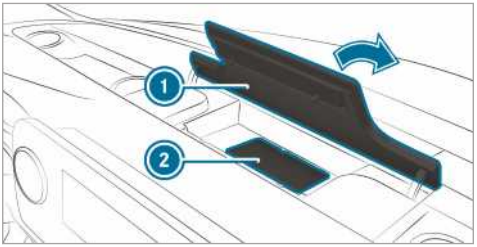


- Otvorite poklopac pretinca za odlaganje 1 iznad zaslona multimedijskog sustava.
- **Povezivanje mobilnog telefona:** Područje funkcije NFC na mobilnom telefonu (pogledajte upute za rad proizvođača) prislonite na podlogu držača 2 ili na nju odložite mobilni telefon.
- Slijedite daljnje upute na zaslonu multimedijskog sustava kako biste povezali mobilni telefon. Povežite mobilni telefon u načinu rada s jednim telefonom (→ Stranica 241). Povežite mobilni telefon u načinu rada s dvama telefonima (→ Stranica 242).
- **Zamjena mobilnog telefona:** Područje funkcije NFC na mobilnom telefonu (pogledajte upute za rad proizvođača) prislonite na podlogu držača ili na nju odložite mobilni telefon.
- Slijedite daljnje upute na zaslonu multimedijskog sustava kako biste zamijenili mobilni telefon u načinu rada s jednim ili dvama telefonima (→ Stranica 242).
- Prema potrebi potvrdite upute na mobilnom telefonu (pogledajte upute za rad proizvođača).

Dodatne informacije možete pronaći na: http://www.mercedes-benz.com/connect.

**Namještanje jačine prijma i slanja**

**Preduvjeti:**

- Mobilni telefon je povezan (→ Stranica 241).

Multimedijski sustav:

Telefon Telefon

Ova funkcija omogućuje optimalnu kvalitetu razgovora.

- Odaberite Glasnoća prijema i Glasnoća emitiranja.
- Namjestite glasnoću.

Više o preporučenoj glasnoći prijma i prijenosa: http://www.mercedes-benz.com/connect.

### Namještanje melodije zvona

Multimedijski sustav:

→ ⌂ ▸▸ Telefon ▸▸ ⚙

▶ Odaberite Melodije zvona.

▶ Namjestite melodiju zvona.

ⓘ Ako mobilni telefon podržava prijenos melodije zvona, umjesto melodije zvona vozila čut ćete melodiju zvona mobilnog telefona.

### Pokretanje/zaustavljanje glasovnog prepoznavanja na mobilnom telefonu

**Preduvjeti:**

- Mobilni telefon u prvom planu povezan je s multimedijskim sustavom (→ Stranica 241).

### Pokretanje glasovnog prepoznavanja na mobilnom telefonu

▶ Na multifunkcijskom upravljaču pritisnite tipku [ikona] dulje od jedne sekunde.
Možete upotrebljavati glasovno prepoznavanje na mobilnom telefonu.

### Zaustavljanje glasovnog prepoznavanja na mobilnom telefonu

▶ Na multifunkcijskom upravljaču pritisnite tipku [ikona] ili [ikona].

ⓘ Ako je mobilni telefon povezan paketom za integraciju pametnog telefona, pokreće se ili zaustavlja glasovno prepoznavanje mobilnog telefona.

## Pozivi

### Telefoniranje

Multimedijski sustav:

→ ⌂ ▸▸ Telefon

### Uspostavljanje poziva unosom brojeva

▶ Odaberite [ikona].

▶ Unesite broj.

▶ Odaberite [ikona].
Poziv je aktiviran.

### Prihvaćanje poziva

▶ Odaberite [ikona] Prihvać..

### Odbijanje poziva

▶ Odaberite [ikona] Odbijanje.

### Završetak razgovora

▶ Odaberite [ikona].

### Aktiviranje funkcija tijekom poziva

Sljedeće su funkcije raspoložive tijekom poziva:

[ikona] Završ. poziva

[ikona] Isklj. mikrof.

[ikona] Num. tipkov. (prikaz radi slanja dvotonskih višefrekvencijskih (DTMF) signala)

[ikona] Dodavanje poziva

[ikona] Prebacivanje na telefon (razgovor se prebacuje s načina telefoniranja bez ruku na telefon).

▶ Odaberite funkciju.

### Stavljanje aktivnog poziva na čekanje

▶ Dodirnite kontakt ili poziv.
Poziv se drži na čekanju.

ⓘ Poziv na čekanju može se u bilo kojem trenutku prekinuti ili ponovnim dodirivanjem ponovno aktivirati.

### Vođenje razgovora s više sudionika

**Preduvjeti:**

- Postoji aktivni razgovor (→ Stranica 244).
- Uspostavlja se još jedan poziv.

### Prebacivanje između razgovora

▶ Odaberite kontakt.
Odabrani je razgovor aktivan. Drugi je razgovor stavljen na čekanje.

### Aktiviranje razgovora na čekanju

▶ Odaberite kontakt razgovora na čekanju.

### Vođenje konferencijskog razgovora

▶ Odaberite [ikona] Konferencijski poziv.
U konferencijski se razgovor dodaje novi sugovornik.

**Prekidanje aktivnog razgovora**

▶ Odaberite Završ. poziva.

ⓘ Na nekim mobilnim telefonima razgovor koji je stavljen na čekanje aktivira se odmah nakon završetka aktivnog razgovora.

**Prihvaćanje/odbijanje poziva na čekanju**

**Preduvjeti:**
- Postoji aktivni razgovor (→ Stranica 244).

Ako tijekom razgovora primite drugi poziv, prikazuje se napomena.

Ovisno o mobilnom telefonu i mrežnom operateru, oglašava se zvuk kucanja.

Dodatno, u načinu rada s dvama telefonima oglašava se zvučni signal koji označava poziv na drugom mobilnom telefonu (koji još nije aktivan).

▶ Odaberite Prihvać..
Dolazni je poziv aktivan.

Ako je s multimedijskim sustavom povezan samo jedan mobilni telefon, prethodni razgovor ostaje aktivan.

Ako u načinu rada s dvama telefonima tijekom razgovora preuzmete poziv na drugom mobilnom telefonu, postojeći se poziv se završava.

▶ Odaberite Odbijanje.

ⓘ Funkcija i postupanje ovise o davatelju usluga mobilne mreže i mobilnom telefonu (pogledajte proizvođačeve upute za rad).

## Kontakti

**Informacije o izborniku s kontaktima**

Izbornik s kontaktima sadržava sve kontakte iz dostupnog izvora podataka, npr. mobilnog telefona ili memorijske kartice.

Ovisno o izvoru podataka imate sljedeći broj kontakata:
- trajno spremljeni kontakti: 3000 unosa
- kontakti učitani s mobilnog telefona: 5000 unosa po mobilnom telefonu.

Iz izbornika s kontaktima možete provesti sljedeće radnje:
- telefonirati, primjerice, pozvati kontakt (→ Stranica 246)
- navigirati (→ Stranica 221)
- sastaviti poruke (→ Stranica 248)
- ostale opcije (→ Stranica 246).

Kontakti iz mobilnog telefona automatski se prikazuju ako je mobilni telefon povezan s multimedijskim sustavom (→ Stranica 241) i ako je uključeno automatsko pozivanje (→ Stranica 245).

Multimedijski sustav može prikazivati prijedloge na temelju često uspostavljanih poziva s određenim kontaktima, kao i na temelju dolaznih i odlaznih poziva (→ Stranica 205). Prikazuju se gore u popisu kontakata.

**Preuzimanje kontakata s mobilnog telefona**

Multimedijski sustav:

→ ▸▸ Telefon ▸▸

▶ Odaberite Postavke uređaja.

**Automatsko**

▶ Uključite Automatska sinkronizacija kontakata .

**Ručno**

▶ Isključite opciju Automatska sinkronizacija kontakata.

▶ Odaberite Sinkronizacija kontakata.

**Pozivanje kontakta**

Multimedijski sustav:

→ ▸▸ Telefon ▸▸

Za pretraživanje kontakata raspoložive su sljedeće mogućnosti:
- pretraživanje prema inicijalima
- pretraživanje prema imenu
- pretraživanje prema telefonskom broju.

▶ Unesite znakove u polje za pretraživanje.

▶ Odaberite kontakt.
Prikazuju se detalji kontakta.

Kontakt može sadržavati sljedeće podatke:
- telefonske brojeve

  Telefonski brojevi mogu se spremiti kao globalni favoriti (→ Stranica 206).
- adrese navigacije
- geografske koordinate
- internetsku adresu
- adrese e-pošte

- odnos (ako je postavljeno)
- informacije o uslugama Messenger.

**Promjena formata imena kontakata**
Multimedijski sustav:
→ ⌂ » Telefon » ⚙
▶ Odaberite Allgemein (Općenito).
▶ Odaberite Format imena.
Raspoložive su sljedeće opcije:
- Prezime, ime
- Prezime i ime
- Prezime i ime

▶ Odaberite opciju.

**Pregled informacija o uvoženju kontakata**

**Kontakti iz različitih izvora**

| Izvor | Preduvjeti: |
|---|---|
| USB uređaj | USB uređaj utaknut je u USB priključak. |
| Bluetooth® veza | Ako Bluetooth® podržava slanje vCards, tada se vCards mogu primiti, primjerice, preko mobilnog telefona ili prijenosnog računala.<br>Bluetooth® je aktiviran u multimedijskom sustavu i na odgovarajućem uređaju (pogledajte proizvođačeve upute za rad). |

**Uvoz kontakata u izbornik s kontaktima**
Multimedijski sustav:
→ ⌂ » Telefon » ⚙ » Uvoz kontakata
▶ Odaberite opciju.

**Spremanje kontakta mobilnog telefona**
Multimedijski sustav:
→ ⌂ » Telefon » 👥
▶ U retku kontakta mobilnog telefona odaberite (📱) ›.
▶ Odaberite •••.
▶ Odaberite Spremanje u vozilo.
▶ Odaberite DA.
Kontakt koji je spremljen u multimedijskom sustavu označen je simbolom .

**Pozivanje kontakta**
Multimedijski sustav:
→ ⌂ » Telefon » 👥
▶ Odaberite 🔍 Traženje kontakta.
▶ Unesite znakove u polje za pretraživanje.
▶ Odaberite kontakt.
▶ Odaberite telefonski broj.
Poziv se uspostavlja.

**Odabir dodatnih opcija u izborniku s kontaktima**
Multimedijski sustav:
→ ⌂ » Telefon » 👥
▶ U retku kontakta odaberite ›.
▶ Odaberite •••.
Ovisno o spremljenim podacima, možete odabrati sljedeće opcije:
- Dodavanje glasovnog unosa/Brisanje glasovnog unosa
- Određivanje povezanosti/Uklanjanje povezanosti
- Slanje DTMF tonova (u slučaju broja s dvotonskim višefrekvencijskim (DTMF) signalima).
  Funkcija je dostupna kada je poziv u tijeku.

▶ Odaberite opciju.

**Odabir opcija za prijedloge u izborniku s kontaktima**

**Preduvjeti:**
- Postavljen je profil (→ Stranica 204).
- Postavka Dopusti prijedloge kontakta je uključena (→ Stranica 205).

Multimedijski sustav:
→ ⌂ » Telefon
▶ Odaberite Popis poziva.
▶ U retku predloženog kontakta odaberite .
Raspoložive su sljedeće mogućnosti:
- Spremanje kao favorita

Prijedlozi se pohranjuju kao globalni favoriti i prikazuju se na početnom zaslonu.
- Ne prikazuj više prijedloge

▶ Odaberite opciju.

**Brisanje kontakata**

**Preduvjeti:**
- Kontakti su spremljeni u vozilu.
- Za brisanje pojedinačnog kontakta on mora biti ručno uvezen u vozilo.

Multimedijski sustav:

↳ ⌂ ⏩ Telefon

**Brisanje svih kontakata**

▶ Odaberite ⚙.
▶ Odaberite Allgemein (Općenito).
▶ Odaberite Brisanje kontakata.
▶ Odaberite opciju.

**Brisanje jednog kontakta**

▶ Odaberite 👥.
▶ U retku kontakta odaberite ›.
▶ Odaberite •••.
▶ Odaberite Brisanje kontakta.
▶ Odaberite DA.

**Spremanje kontakta kao favorita**

Multimedijski sustav:

↳ ⌂ ⏩ Telefon ⏩ ⊕ Dodavanje favorita

▶ Odaberite kontakt.
▶ U retku kontakta odaberite ›.
▶ Odaberite telefonski broj.
Kontakt se sprema kao favorit u pregledu izbornika za telefon.

**Brisanje favorita u pregledu telefonskog imenika**

Multimedijski sustav:

↳ ⌂

▶ Odaberite favorita u pregledu telefonskog imenika (→ Stranica 247).
▶ Dugo pritišćite favorit.
▶ Odaberite Brisanje.
▶ Odaberite Da.

**Brisanje svih favorita**

▶ Na zaslonu multimedijskog sustava dodirnite ⌂.
▶ Odaberite Telefon.
▶ Odaberite ⚙.
▶ Odaberite povezani telefon.
▶ Odaberite Brisanje svih favorita.
▶ Odaberite U redu.

## Popis poziva

**Pregled popisa poziva**

Ovisno o tome podržava li mobilni telefon Bluetooth® profil PBAP ili ne, to može imati različite posljedice na prikaz i funkcije popisa poziva.

Ako je podržan Bluetooth® profil PBAP, sljedeće su posljedice:
- Popisi poziva s mobilnog telefona prikazuju se u multimedijskom sustavu.
- Pri povezivanju mobilnog telefona prema potrebi potvrdite vezu za Bluetooth® profil PBAP.

Ako nije podržan Bluetooth® profil PBAP, sljedeće su posljedice:
- Multimedijski sustav samostalno stvara popis poziva čim se uspostavljaju pozivi u vozilu.
- Taj popis poziva nije sinkroniziran s popisima poziva u mobilnom telefonu.

Multimedijski sustav može na temelju čestih uspostavljanja poziva s određenim kontaktima, kao i na temelju dolaznih i odlaznih poziva, prikazivati prijedloge (→ Stranica 205). Prikazuju se gore u popisu poziva.

**Uspostavljanje poziva s popisa poziva**

Multimedijski sustav:

↳ ⌂ ⏩ Telefon

▶ Odaberite Popis poziva.
▶ Odaberite jedan unos.
Poziv je aktiviran.

**Pozivanje daljnjih opcija na popisu poziva**

Multimedijski sustav:

↳ ⌂ ⏩ Telefon

▶ Odaberite Popis poziva.

- Pri već spremljenim kontaktima: U retku određenog unosa odaberite [>].
  Prikazuju se opcije.
- Pri nespremljenim kontaktima: Odaberite [ ].

### Odabir opcija za prijedloge na popisu poziva

**Preduvjeti:**

- Postavljen je profil (→ Stranica 204).
- Postavka Dopusti prijedloge kontakta je uključena (→ Stranica 205).

Multimedijski sustav:

→ [ ] ▸▸ Telefon

- Odaberite [ ] Popis poziva.
- U retku predloženog unosa odaberite [ ].
  Raspoložive su sljedeće mogućnosti:
  - Spremanje kao favorita
  - Ne prikazuj više prijedloge
- Odaberite opciju.

### Brisanje popisa poziva

Multimedijski sustav:

→ [ ] ▸▸ Telefon ▸▸ [ ]

- Odaberite povezani mobilni telefon.
- Odaberite Brisanje popisa poziva.
- Odaberite Da.

ⓘ Ova funkcija raspoloživa je samo ako mobilni telefon ne podržava Bluetooth® profil PBAP.

## SMS

### Pregled funkcija poruka

U izborniku za poruke možete primati i slati SMS poruke.

Ako povezani mobilni telefon podržava Bluetooth® profil MAP, u multimedijskom se sustavu mogu upotrijebiti funkcije poruka.

Detaljnije informacije o postavkama i podržanim funkcijama mobilnih telefona s funkcijom Bluetooth® možete dobiti u Mercedes-Benz servisnom centru ili na internetskoj stranici: http://www.mercedes-benz.com/connect

Pojedini mobilni telefoni nakon povezivanja s multimedijskim sustavom zahtijevaju dodatne postavke (pogledajte proizvođačeve upute za rad).

### Namještanje prikazanih poruka

Multimedijski sustav:

→ [ ] ▸▸ Telefon ▸▸ Poruke

- Odaberite [ ].
  Raspoložive su sljedeće mogućnosti:
  - Sve poruke
  - Nove i nepročitane poruke
  - Poruke tijekom vožnje
  - Isklj. (Funkcija poruka više nije raspoloživa.)
- Odaberite postavku.

### Čitanje poruke

Multimedijski sustav:

→ [ ] ▸▸ Telefon ▸▸ Poruke

- Odaberite kontakt.
  Prikazuju se poruke s ovim kontaktom.

### Čitanje

- Odaberite poruku.

### Upotreba funkcije čitanja naglas

- Odaberite poruku.
- Odaberite [ ].
  Poruka se čita naglas.

### Diktiranje i slanje nove poruke

**Preduvjeti:**

- Uspostavljena je internetska veza.

Multimedijski sustav:

→ [ ] ▸▸ Telefon ▸▸ Poruke

- Odaberite novu poruku [ ].

### Dodavanje prijamnika

- Odaberite ⊕.
- Odaberite kontakt.

### Diktiranje teksta

- Odaberite [ ].
  Pokreće se funkcija diktiranja.
- Izgovorite poruku.
  Nakon obrade izgovorene poruke ona se prikazuje kao tekst.

**Slanje poruke**

- Odaberite Slanje.

ⓘ Tijekom stanja mirovanja vozila možete upotrijebiti tipkovnicu za pisanje poruke. Za upotrebu tipkovnice nije potrebno uspostaviti internetsku vezu.

**Odgovaranje na poruku u povijesti razmjene poruka**

Multimedijski sustav:

→ ⌂ ▸▸ Telefon ▸▸ Poruke

- Odaberite povijest poruke s kontaktom.
- Diktirajte tekst i pošaljite poruku (→ Stranica 248).

**Upotreba predloška**

Multimedijski sustav:

→ ⌂ ▸▸ Telefon ▸▸ Poruke

**Upotreba predloška kao nove poruke**

- U izborniku odaberite novu poruku .
- Dodajte primatelja.
- Odaberite predložak.

**Odgovaranje na poruku predloškom**

- Odaberite povijest poruke s kontaktom.
- Odaberite .
- Odaberite predložak.

**Prosljeđivanje poruke**

Multimedijski sustav:

→ ⌂ ▸▸ Telefon ▸▸ Poruke

- Odaberite kontakt.
- Odaberite poruku.
- Odaberite [•••].
- Odaberite Prosljeđivanje.

**Pozivanje pošiljatelja poruke**

Multimedijski sustav:

→ ⌂ ▸▸ Telefon ▸▸ Poruke

- Odaberite kontakt.
- Odaberite [•••].
- Odaberite Pozivanje.

**Upotreba telefonskog broja ili URL adrese iz SMS poruke**

**Preduvjeti:**

- Za pozivanje URL adrese potrebna vam je internetska veza.

Multimedijski sustav:

→ ⌂ ▸▸ Telefon ▸▸ Poruke

- Odaberite povijest poruke s kontaktom.
- Odaberite poruku.
- U poruci odaberite telefonski broj ili URL adresu.
  Pri odabiru URL adrese otvara se web-preglednik.
  Pri odabiru telefonskog broja dostupne su sljedeće opcije:
  - Pozivanje
  - Pisanje nove SMS poruke
- Odaberite opciju.

**Brisanje poruke**

Multimedijski sustav:

→ ⌂ ▸▸ Telefon ▸▸ Poruke

- Odaberite kontakt.
- Odaberite poruku.
- Odaberite [•••].
- **Brisanje poruke:** Odaberite Brisanje.

## Apple CarPlay™

**Pregled aplikacije Apple CarPlay™**

⚠ **UPOZORENJE** Opasnost od skretanja pozornosti zbog informacijskih sustava i komunikacijskih uređaja

Ako tijekom vožnje upravljate informacijskim sustavima i komunikacijskim uređajima integriranima u vozilu, tada niste koncentrirani na stanje u prometu. Tako možete izgubiti kontrolu nad vozilom.

- Ovim uređajima rukujte samo kada vam stanje u prometu to dopušta.
- Ako to ne možete osigurati, zaustavite vozilo u skladu s prometnim propisima i tek tada upotrebljavajte uređaj.

Pri upotrebi multimedijskog sustava pridržavajte se zakonskih odredbi zemlje u kojoj se trenutačno nalazite.

Apple CarPlay™ omogućuje upotrebu funkcija uređaja iPhone® preko multimedijskog sustava. Upravlja se zaslonom osjetljivim na dodir, dodirnom upravljačkom tipkom ili glasovnim upravljanjem Siri®. Glasovno upravljanje pokreće se dugim pritiskanjem tipke na multifunkcijskom upravljaču.

Pri upotrebi aplikacije Apple CarPlay™ preko glasovnog upravljanja multimedijskim sustavom može se i dalje upravljati sustavom LINGUATRONIC (→ Stranica 185).

Apple CarPlay™ omogućuje povezivanje samo jednog mobilnog telefona s multimedijskim sustavom.

U načinu rada s dvama telefonima pri upotrebi aplikacije Apple CarPlay™ s multimedijskim sustavom s pomoću Bluetooth® veze može biti povezan samo drugi telefon.

Raspoloživost aplikacije Apple CarPlay™ može varirati ovisno o državi.

Za aplikacije i povezane usluge i sadržaje odgovoran je dotični pružatelj usluga.

**Informacije o aplikaciji Apple CarPlay™**

Tijekom upotrebe aplikacije Apple CarPlay™ za korišteni iPhone® uređaj izvor medija iPod® nije dostupan.

Istodobno može biti aktivno samo jedno vođenje po ruti. Ako se na mobilnom telefonu pokreće vođenje po ruti i u multimedijskom sustavu je aktivirano vođenje po ruti, ono se prekida.

**Povezivanje iPhone® uređaja s pomoću aplikacije Apple CarPlay™**

**Preduvjeti:**

- Upotrebljava se aktualna verzija operacijskog sustava vašeg uređaja (pogledajte upute za rad proizvođača).
- Potpuna funkcionalnost aplikacije Apple CarPlay™ moguća je samo uz internetsku vezu.
- Uređaj iPhone® povezan je s multimedijskim sustavom s pomoću odgovarajućeg kabela s USB priključkom (→ Stranica 263)

Multimedijski sustav:

Mercedes PRO i aplikacije ▸▸ Pametni telefon ▸▸ Apple CarPlay ▸▸ Pokretanje aplikacije Apple CarPlay

**Prihvaćanje/odbijanje uvjeta zaštite podataka**

Pojavljuje se poruka o uvjetima zaštite podataka.

▶ Odaberite Prihvati i pokreni.

ⓘ Ako je aplikacija Apple CarPlay™ aktivna, opcijaAutomatsko pokretanje može se uključiti ili isključiti.

**Napuštanje aplikacije Apple CarPlay™**

▶ Pritisnite tipku .

ⓘ Ako se aplikacija Apple CarPlay™ nije prikazala preko cijelog zaslona prije posljednjeg prekida veze, ona se pri sljedećem povezivanju pokreće u pozadini. Apple CarPlay™ možete pozvati preko glavnog izbornika.

**Pozivanje postavki zvuka aplikacije Apple CarPlay™**

Multimedijski sustav:

Mercedes PRO i aplikacije ▸▸ Pametni telefon ▸▸ Apple CarPlay ▸▸

▶ Odaberite postavke zvuka.

**Prekid rada aplikacije Apple CarPlay™**

▶ Prekinite vezu preko priključnog kabela između mobilnog telefona i multimedijskog sustava.
Mercedes-Benz preporučuje da vezu uspostavljenu preko priključnog kabela prekidate samo kada je vozilo zaustavljeno.

## Android Auto

**Pregled aplikacije Android Auto**

⚠ **UPOZORENJE** Opasnost od skretanja pozornosti zbog informacijskih sustava i komunikacijskih uređaja

Ako tijekom vožnje upravljate informacijskim sustavima i komunikacijskim uređajima integriranima u vozilu, tada niste koncentrirani na stanje u prometu. Tako možete izgubiti kontrolu nad vozilom.

▶ Ovim uređajima rukujte samo kada vam stanje u prometu to dopušta.

▶ Ako to ne možete osigurati, zaustavite vozilo u skladu s prometnim propisima i tek tada upotrebljavajte uređaj.

Pri upotrebi multimedijskog sustava pridržavajte se zakonskih odredbi zemlje u kojoj se trenutačno nalazite.

Android Auto omogućuje upotrebu funkcija mobilnih telefona s operativnim sustavom Android preko multimedijskog sustava. Upravlja se s

pomoću zaslona osjetljivog na dodir ili glasovnog upravljanja. Glasovno upravljanje aktivira se dugim pritiskanjem tipke na multifunkcijskom upravljaču.

Istodobno je s pomoću aplikacije Android Auto moguće povezati samo jedan mobilni telefon s multimedijskim sustavom.

To vrijedi i za način rada s dvama telefonima.

Raspoloživost aplikacije Android Auto i aplikacija Android Auto može varirati ovisno o državi.

Za aplikacije i povezane usluge i sadržaje odgovoran je dotični pružatelj usluga.

**Informacije o aplikaciji Android Auto**

Tijekom korištenja aplikacijom Android Auto neke od funkcija multimedijskog sustava, primjerice izvor multimedijskih sadržaja Bluetooth® Audio, nisu raspoložive.

Istodobno može biti aktivno samo jedno vođenje po ruti. Ako se na mobilnom telefonu pokreće vođenje po ruti i u multimedijskom sustavu je aktivirano vođenje po ruti, ono se prekida.

**Povezivanje mobilnog telefona s pomoću aplikacije Android Auto**

**Preduvjeti:**

- Prva aktivacija aplikacije Android Auto u multimedijskom sustavu iz sigurnosnih se razloga mora provesti dok je vozilo u stanju mirovanja.
- Mobilni telefon podržava Android Auto od verzije Android 5.0.
- Aplikacija Android Auto instalirana je na mobilnom telefonu.
- Za korištenje funkcijama telefona mobilni telefon mora biti povezan s multimedijskim sustavom preko Bluetooth® veze (→ Stranica 241).

  Ako dosad nije postojala veza, ona se uspostavlja pri upotrebi mobilnog telefona s aplikacijom Android Auto.
- Mobilni telefon povezan je s multimedijskim sustavom s pomoću odgovarajućeg kabela s USB priključkom (→ Stranica 263).
- Potpuna funkcionalnost aplikacije Android Auto moguća je samo uz internetsku vezu.

Multimedijski sustav:

Pametni telefon ▸▸ Mercedes PRO i aplikacije ▸▸ Android Auto ▸▸ Pokreni Android Auto

**Prihvaćanje/odbijanje uvjeta zaštite podataka**

Pojavljuje se poruka o uvjetima zaštite podataka.

▶ Odaberite Prihvati i pokreni.

ⓘ Ako je aplikacija Android Auto aktivna, povezivanje se može Automatsko pokretanje uključiti ili isključiti.

**Napuštanje aplikacije Android Auto**

▶ Pritisnite tipku .

ⓘ Ako se Android Auto nije prikazao u prvom planu prije posljednjeg prekida veze, aplikacija se pri sljedećem povezivanju pokreće u pozadini. Android Auto možete pozvati preko glavnog izbornika.

**Pozivanje postavki zvuka aplikacije Android Auto**

Multimedijski sustav:

▸▸ Mercedes PRO i aplikacije ▸▸ Pametni telefon ▸▸ Android Auto ▸▸

▶ Odaberite postavke zvuka.

**Prekid rada aplikacije Android Auto**

▶ Prekinite vezu preko priključnog kabela između mobilnog telefona i multimedijskog sustava.
Mercedes-Benz preporučuje da vezu uspostavljenu preko priključnog kabela prekidate samo kada je vozilo zaustavljeno.

## Preneseni podaci o vozilu u sklopu aplikacija Android Auto i Apple CarPlay™

**Pregled prenesenih podataka u vozilu**

Pri upotrebi aplikacije Android Auto ili Apple CarPlay™ na mobilni se telefon prenose definirani podaci o vozilu. Ovaj postupak omogućuje optimalnu upotrebu odabranih usluga na mobilnom telefonu. Ne dolazi do aktivnog pristupa podacima o vozilu.

Prenose se sljedeće informacije o sustavu:

- verzija softvera multimedijskog sustava
- ID sustav (anonimni).

Prenošenje ovih podataka služi za optimizaciju komunikacije između vozila i mobilnog telefona.

Zbog toga, kao i zbog dodjeljivanja nekoliko vozila mobilnom telefonu, sustav generira oznaku vozila na temelju slučajnog odabira brojeva.

Ova oznaka nema nikakve veze s identifikacijskim brojem vozila (FIN) i briše se nakon ponovnog pokretanja multimedijskog sustava (→ Stranica 216).

Prenose se sljedeći podaci o voznom stanju:

- ubačeni položaj mjenjača
- prepoznavanje razlika između parkiranja, stajanja, kotrljanja i vožnje
- dnevni/noćni način rada kombiniranog instrumenta.

Prijenosom ovih podataka prikazi sadržaja prilagođuju se situacijama u vožnji.

Prenose se sljedeći podaci o položaju:

- koordinate
- brzina
- smjer koji pokazuje kompas
- smjer ubrzavanja.

Ovi se podaci prenose samo ako je uključena navigacija i to radi njezina unapređenja (npr. za vođenje kroz tunel).

## Mercedes PRO connect

### Informacije o službi Mercedes PRO connect

Mercedes PRO connect nudi, između ostalog, sljedeće usluge:

- služba za pomoć u slučaju nesreće i kvara na cesti (servisna tipka, odnosno automatsko prepoznavanje nesreće ili kvara)

  Tipkom za servisni poziv u stropnoj upravljačkoj jedinici uspostavite poziv s Mercedes-Benz korisničkim centrom (→ Stranica 252).

  Uz to možete odabrati i stavku izbornika u multimedijskom sustavu (→ Stranica 252).
- upiti o terminima ili slično (tipka za servisni poziv)
- Mercedes-Benz sustav za pozive u nuždi.

  Tipkom SOS (SOS tipkom) u stropnoj upravljačkoj jedinici uspostavite poziv s Mercedes-Benz centralom za pozive u nuždi (→ Stranica 252).

Za korištenje uslugama na raspolaganju vam 24 sata dnevno stoje Mercedes PRO služba za pomoć u slučaju nesreće i kvara i Mercedes-Benz centrala za pozive u nuždi.

Obratite pozornost na to da je u slučaju službe Mercedes PRO connect riječ o usluzi tvrtke Mercedes-Benz. U hitnim se slučajevima svakako najprije obratite poznatim nacionalnim centrima za hitne slučajeve. U nuždi možete upotrijebiti i Mercedes-Benz sustav za pozive u nuždi(→ Stranica 254).

### Pozivanje Mercedes-Benz korisničkog centra preko multimedijskog sustava

#### Preduvjeti za upotrebu usluga službe Mercedes PRO connect u vozilu

- Potreban je pristup GSM mreži.
- U dotičnoj regiji treba postojati pokrivenost GSM mrežom ugovornog partnera.
- Za automatski prijenos podataka o vozilu paljenje mora biti uključeno.

Multimedijski sustav:

↳ ⌂ » Telefon » 👥

▶ Pozovite Mercedes PRO connect.
Uz vaše dopuštenje multimedijski sustav šalje potrebne podatke o vozilu.

Na zaslonu multimedijskog sustava prikazuje se prijenos podataka. Nakon toga možete odabrati uslugu i povezat ćete se s djelatnikom Mercedes-Benz korisničkog centra.

### Uspostavljanje poziva preko stropne upravljačke jedinice

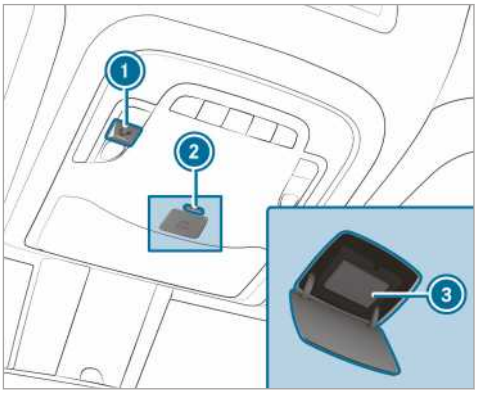


1. Tipka za servisni poziv
2. Otključavanje pokrova tipke SOS (tipka SOS)
3. Tipka SOS (tipka SOS)

▶ **Uspostava servisnog poziva:** Pritisnite tipku 1.

- **Aktivacija poziva u nuždi:** Za otvaranje kratko pritisnite otključavanje pokrova tipke SOS (2).
- Tipku SOS (3) pritišćite barem jednu sekundu.

Ako je u tijeku servisni poziv, svejedno se može aktivirati poziv u nuždi. On je važniji od ostalih aktivnih poziva.

**Informacije o servisnom pozivu preko stropne upravljačke jedinice**

Aktiviran je poziv Mercedes-Benz korisničkom centru tipkom za servisni poziv preko stropne upravljačke jedinice.

Primit ćete podršku u slučaju kvara:

- Ovlašteni tehničar tvrtke Mercedes-Benz počinje s popravkom na licu mjesta i/ili se vozilo vuče do sljedećeg Mercedes-Benz servisnog centra.

  Ove usluge mogu biti dodatno naplaćene.

Između ostalog, primit ćete informacije o sljedećim temama:

- aktivacija usluge Mercedes PRO connect
- upravljanje vozilom
- najbliži Mercedes-Benz servisni centar
- ostali proizvodi i usluge tvrtke Mercedes-Benz.

Tijekom povezivanja s Mercedes-Benz korisničkim centrom prenose se podaci (→ Stranica 254).

**Informacije o službi za pomoć u slučaju nesreće Mercedes PRO connect**

Pomoć u slučaju nesreće Mercedes PRO connect dopunjuje Mercedes-Benz sustav za pozive u nuždi (→ Stranica 254).

Nakon nesreće aktivira se poziv u nuždi Mercedes-Benz centrali za pozive u nuždi:

- Uspostavlja se glasovna veza s djelatnikom Mercedes-Benz centrale za pozive u nuždi.
- Ako je potrebno, djelatnik Mercedes-Benz centrale za pozive u nuždi prosljeđuje poziv službi za pomoć u slučaju nesreće Mercedes PRO connect.
- Ako je potrebno, vozilo se vuče u Mercedes-Benz servisni centar.

Ako vozilo prepoznaje lakšu nesreću, u multimedijskom se sustavu pojavljuje poruka.

Poruka se potvrđuje u multimedijskom sustavu:

- Uspostavlja se glasovna veza s djelatnikom službe za pomoć u slučaju nesreće Mercedes PRO connect.
- Ako je potrebno, vozilo se vuče u Mercedes-Benz servisni centar.

**Dogovaranje termina za servis preko portala Mercedes PRO connect**

Ako je aktivirana usluga upravljanja održavanjem, važni se podaci o vozilu automatski prosljeđuju Mercedes-Benz korisničkom centru. Tako ćete dobiti individualne preporuke za održavanje vozila.

Neovisno o tome jeste li dali suglasnost za upravljanje održavanjem, multimedijski vas sustav nakon određenog vremena podsjeća na servis koji treba obaviti. Pojavljuje se upit želite li ugovoriti termin servisa.

- **Dogovor termina za servis:** Odaberite Pozivanje.
  Podaci o vozilu prenose se nakon što to dopustite, a djelatnik Mercedes-Benz korisničkog centra osobno će preuzeti vaš željeni termin. Informacija se zatim prosljeđuje u odabrani servis.

  Službenik odabranog servisa kontaktirat će vas u roku od 24 sata.

ⓘ Ako nakon prikaza poruke o održavanju odaberete Kasnije, poruka se više ne prikazuje i ponovno se pojavljuje nakon određenog vremena.

**Suglasnost s prijenosom podataka u sklopu usluge Mercedes PRO connect**

**Preduvjeti:**

- Aktiviran je servisni poziv preko multimedijskog sustava ili stropne upravljačke jedinice (→ Stranica 252).

Ako usluge službe za pomoć u slučaju nesreće i kvara na cesti nisu aktivirane u sklopu usluge Mercedes PRO, pojavljuje se poruka Želite li radi bolje obrade svog upita prenijeti podatke i položaj vozila Mercedes-Benz korisničkom centru?.

- Odaberite Da.
  Automatski se prenose važni podaci.

Više informacija o usluzi Mercedes PRO možete pronaći na: http://www.mercedes.pro

## Preneseni podaci tijekom servisnog poziva

U određenim je zemljama potrebno potvrditi prijenos podataka.

Ako uspostavljate servisni poziv preko usluge Mercedes PRO connect, prenose se sljedeći podaci.

Prenose se sljedeći podaci tijekom poziva ovisno o aktiviranoj usluzi:

- identifikacijski broj vozila
- razlog uspostavljanja poziva
- namješteni jezik multimedijskog sustava
- potvrda zahtjeva za zaštitom podataka
- trenutačna lokacija vozila
- servisni i radionički kôd
- odabrani podaci o stanju vozila.

Prenose se sljedeći podaci ako usluga nije aktivirana i zahtjev za zaštitom podataka nije potvrđen:

- identifikacijski broj vozila
- razlog uspostavljanja poziva
- namješteni jezik multimedijskog sustava
- potvrda zahtjeva za zaštitom podataka.

Prenose se sljedeći podaci ako je zahtjev za zaštitom podataka odbijen:

- razlog uspostavljanja poziva
- odbijanje zahtjeva za zaštitom podataka.

## Mercedes PRO

**Informacije o stranici Mercedes PRO**
Ako ste korisničkim računom prijavljeni na portal Mercedes PRO, na raspolaganju su vam različite usluge i ponude odjela Mercedes-Benz Vans.

Dostupnost ovisi o zemlji.

Za više informacija obratite se servisnom centru ili posjetite portal Mercedes PRO: http://www.mercedes.pro

## Mercedes-Benz sustav za pozive u nuždi

**Informacije o Mercedes-Benz sustavu za pozive u nuždi**
Mercedes-Benz sustav za pozive u nuždi radi samo u područjima u kojima postoji pokrivenost mobilnim signalom ugovornih partnera. Nedovoljna pokrivenost mrežom ugovornih partnera može dovesti do nemogućnosti slanja poziva u nuždi.

Za automatski poziv u nuždi paljenje mora biti uključeno.

ⓘ Mercedes-Benz sustav za pozive u nuždi aktiviran je tvornički. Upotreba Mercedes-Benz sustava za pozive u nuždi besplatna je.

**Pregled Mercedes-Benz sustava za pozive u nuždi**
Mercedes-Benz sustav za pozive u nuždi može pomoći kako bi se znatno smanjilo razdoblje od trenutka nesreće do dolaska ekipe za spašavanje na mjesto nesreće. Sustav olakšava određivanje položaja na teško vidljivim mjestima nesreće.

Poziv u nuždi može se aktivirati automatski (→ Stranica 254).

Poziv u nuždi možete aktivirati i ručno (→ Stranica 255). Aktivirajte poziv u nuždi samo kako biste spasili sebe i druge. Nemojte aktivirati poziv u nuždi u slučaju kvara ili sličnih stvari.

**Prikaz na zaslonu multimedijskog sustava:**
SOS NOT READY (Funkcija SOS nije spremna): Paljenje nije uključeno ili je došlo do kvara u sustavu za pozive u nuždi.

Čim je poziv u nuždi raspoloživ, prikaz se isključuje.

Tijekom aktivnog poziva u nuždi na zaslonu se prikazuje SOS.

Informacije o regionalnoj dostupnosti Mercedes-Benz sustava za pozive u nuždi možete pronaći na: http://www.mercedes-benz.com/connect_ecall.

ⓘ Ako poziv u nuždi nije raspoloživ, na višenamjenskom se zaslonu kombiniranog instrumenta pojavljuje odgovarajuća poruka.

**Aktiviranje automatskog poziva u nuždi**

**Preduvjeti:**
- Paljenje je uključeno.
- Akumulator elektropokretača dovoljno je napunjen.

Mercedes-Benz sustav za pozive u nuždi automatski aktivira poziv u nuždi u sljedećim situacijama:

- nakon aktivacije zaštitnih sustava, kao što su zračni jastuk ili zatezač sigurnosnog pojasa, nakon nesreće
- nakon automatskog pokretanja zaustavljanja u nuždi s pomoću sustava aktivne pomoći za zaustavljanje u nuždi.

Poziv u nuždi je aktiviran:

- Uspostavlja se glasovna veza s Mercedes-Benz centralom za pozive u nuždi.
- Poruka s podacima o nesreći prosljeđuje se Mercedes-Benz centrali za pozive u nuždi.

  Mercedes-Benz centrala za pozive u nuždi može dostaviti podatke u skladu s položajem vozila jednoj od javnih europskih centrala za pozive u nuždi.
- U određenim će se uvjetima podaci u jezičnom kanalu dodatno slati Mercedes-Benz centrali za pozive u nuždi.

  Na taj je način moguće u kratkom vremenu organizirati mjere spašavanja ili vuču u Mercedes-Benz servisni centar.

Tipka SOS na stropnoj upravljačkoj jedinici treperi sve dok poziv u nuždi ne završi.

Automatski poziv u nuždi ne možete odmah prekinuti.

Ako Mercedes-Benz sustav za pozive u nuždi ne može uspostaviti poziv u nuždi prema Mercedes-Benz centrali za pozive u nuždi, poziv u nuždi automatski se prosljeđuje javnoj centrali za pozive u nuždi.

Ako se veza ne može uspostaviti ni s javnom centralom za pozive u nuždi, na zaslonu će se pojaviti odgovarajuća poruka.

▶ Unesite poziv u nuždi **112** na mobilni telefon.

Ako je aktiviran poziv u nuždi:

- Ako stanje u prometu to dopušta, ostanite u vozilu dok se ne uspostavi glasovna veza s operaterom centrale za pozive u nuždi.
- Na temelju primljenih informacija o nesreći operater odlučuje je li potrebna akcija ekipe za spašavanje i/ili policije na mjestu nesreće.
- Ako ne odgovori nijedan putnik, odmah će se prema vozilu poslati spasilačko vozilo.

**Ručno aktiviranje poziva u nuždi**

▶ **Tipkom SOS na stropnoj upravljačkoj jedinici:** Držite tipku SOS pritisnutom bar jednu sekundu.

▶ **Preko glasovnog upravljanja:** Upotrijebite glasovne naredbe za sustav LINGUATRONIC (→ Stranica 190).

Poziv u nuždi je aktiviran:

- Uspostavlja se glasovna veza s Mercedes-Benz centralom za pozive u nuždi.
- Ako stanje u prometu to dopušta, ostanite u vozilu dok se ne uspostavi glasovna veza s operaterom centrale za pozive u nuždi.
- Na temelju primljenih informacija o nesreći operater odlučuje je li potrebna akcija ekipe za spašavanje i/ili policije na mjestu nesreće.
- Poruka s podacima o nesreći prosljeđuje se Mercedes-Benz centrali za pozive u nuždi.

  Mercedes-Benz centrala za pozive u nuždi može dostaviti podatke u skladu s položajem vozila jednoj od javnih europskih centrala za pozive u nuždi.
- U određenim će se uvjetima podaci u jezičnom kanalu dodatno slati Mercedes-Benz centrali za pozive u nuždi.

  Na taj je način moguće u kratkom vremenu organizirati mjere spašavanja ili vuču u Mercedes-Benz servisni centar.

Ako Mercedes-Benz sustav za pozive u nuždi ne može uspostaviti poziv u nuždi prema Mercedes-Benz centrali za pozive u nuždi, taj se poziv automatski prosljeđuje javnoj centrali za pozive u nuždi.

Ako se ne može uspostaviti veza s javnom centralom za pozive u nuždi, na zaslonu multimedijskog sustava pojavit će se odgovarajuća poruka.

▶ Unesite poziv u nuždi **112** na mobilni telefon.

**Prekid slučajno aktiviranog Mercedes-Benz poziva u nuždi**

▶ Odaberite ☎ na multifunkcijskom upravljaču.

**Preneseni podaci u Mercedes-Benz sustav za pozive u nuždi**

U slučaju automatskog ili ručnog poziva u nuždi i poziva u nuždi **112** podaci se prosljeđuju Mercedes-Benz centrali za pozive u nuždi, odnosno javnoj centrali za pozive u nuždi.

Prosljeđuju se sljedeći podaci:

- GPS podaci o položaju vozila
- GPS podaci o ruti (nekoliko stotina metara prije nesreće)
- smjer vožnje
- identifikacijski broj vozila
- vrsta pogona vozila
- procjena broja osoba u vozilu
- dostupnost ili nedostupnost usluge Mercedes PRO
- ručno ili automatski aktiviran poziv u nuždi

- vrijeme nesreće
- jezična postavka u multimedijskom sustavu.

Kako bi se razjasnili uzroci nesreće, moguće je najkasnije sat vremena nakon aktiviranja poziva u nuždi poduzeti sljedeće mjere:

- Može se pozvati trenutačni položaj vozila.
- Može se uspostaviti glasovna veza s putnicima.

ⓘ Za Rusiju: Nakon aktiviranja poziva u nuždi različite funkcije, npr. prijam prometnih informacija, ne mogu se upotrebljavati do dva sata.

**Funkcija samodijagnostike sustava za pozive u nuždi (Rusija)**
Vaš automobil ispituje funkcionalnost sustava za pozive u nuždi svaki put kada uključite paljenje. U slučaju ispada sustava o tome ćete biti obaviješteni tekstualnom porukom na kombiniranom instrumentu i crvenim prikazom SOS NOT READY (Funkcija SOS nije spremna) na zaslonu multimedijskog sustava.

Provjerite je li se crveni prikaz SOS NOT READY (Funkcija SOS nije spremna) u gornjem desnom kutu zaslona multimedijskog sustava isključio tri do deset sekundi nakon uključivanja paljenja. To znači da je sustav za pozive u nuždi uspješno prošao dijagnostiku. Ako je prethodno isključen zaslon multimedijskog sustava, prema potrebi ga uključite.

**Pokretanje/zaustavljanje probnog načina rada ERA-GLONASS (Rusija)**

**Preduvjeti:**
- Akumulator elektropokretača dovoljno je napunjen.
- Paljenje je uključeno.
- Vozilo je zaustavljeno na mjestu najmanje jednu minutu.

▶ **Pokretanje probnog načina rada:** Tipku ☎ na multifunkcijskom upravljaču ili tipku 🔧 na stropnoj upravljačkoj jedinici držite pritisnutom barem pet sekundi.
Probni način rada pokreće se i zaustavlja automatski nakon dovršetka testa glasa.

▶ **Ručno zaustavljanje probnog načina rada:** Isključite paljenje ili tipku 🔧 na stropnoj upravljačkoj jedinici držite pritisnutom barem pet sekundi.
Probni način rada se prekida.

## Mrežne i internetske funkcije

### Internetska veza

**Podaci o internetskoj vezi**

⚠ **UPOZORENJE** Opasnost od skretanja pozornosti zbog informacijskih sustava i komunikacijskih uređaja

Ako tijekom vožnje upravljate informacijskim sustavima i komunikacijskim uređajima integriranima u vozilu, tada niste koncentrirani na stanje u prometu. Tako možete izgubiti kontrolu nad vozilom.

▶ Ovim uređajima rukujte samo kada vam stanje u prometu to dopušta.

▶ Ako to ne možete osigurati, zaustavite vozilo u skladu s prometnim propisima i tek tada upotrebljavajte uređaj.

Pri upotrebi multimedijskog sustava pridržavajte se zakonskih odredbi zemlje u kojoj se trenutačno nalazite.

⚠ **UPOZORENJE** Opasnost od skretanja pozornosti zbog rukovanja mobilnim komunikacijskim uređajima tijekom vožnje

Ako tijekom vožnje rukujete mobilnim komunikacijskim uređajima, tada više niste koncentrirani na stanje u prometu. Tako možete izgubiti kontrolu nad vozilom.

▶ Rukujte ovim uređajima samo kada je vozilo zaustavljeno.

Tijekom rukovanja mobilnim komunikacijskim uređajima u vozilu pridržavajte se zakonskih odredbi zemlje u kojoj se trenutačno nalazite.
Kako biste se koristili aplikacijama Mercedes-Benz Apps i pristupom internetu, usluga Mercedes PRO connect mora biti aktivirana i spremna za rad. Nadalje, usluga Mercedes PRO connect mora biti aktivirana za pristup internetu.

Ovisno o opremi vozila na raspolaganju su vam sljedeće mogućnosti za uspostavu internetske veze:

- **vozila s komunikacijskim modulom:** upotreba interneta, uključujući usluge Mercedes PRO connect i podatkovni roaming (→ Stranica 257)
- **vozila bez komunikacijskog modula:**

- preko mobilnog telefona s funkcijom Bluetooth® (→ Stranica 257)
- preko mobilnog telefona s funkcijom WLAN(→ Stranica 257)

Tijekom vožnje internetske funkcije ograničeno su raspoložive.

**Funkcija komunikacijskog modula**
U vozilima s ugrađenim komunikacijskim modulom internetska se veza osigurava preko ugrađene SIM kartice.

Ako ste dosegli količinsku granicu za svoje podatke, opseg usluga aplikacije Mercedes PRO connect je ograničen. Paket podatkovnog prometa mora se kupiti preko aplikacije Mercedes PRO connect. Raspitajte se u Mercedes-Benz servisnom centru je li u vašoj zemlji moguće kupiti paket podatkovnog prometa.

**Uspostavljanje internetske veze preko WLAN mreže**

**Preduvjeti:**
- Funkcija WLAN aktivirana je u multimedijskom sustavu (→ Stranica 212).
- Funkcija WLAN aktivirana je na vanjskom uređaju (pogledajte proizvođačeve upute za rad).
- Pristup internetu aktiviran je putem WLAN mreže (pogledajte proizvođačeve upute za rad).

Internetska veza putem WLAN mreže ograničena je ili izvan funkcije:
- mobilni telefon je isključen
- na mobilnom telefonu deaktivirana je upotreba podataka mobilne mreže
- funkcija WLAN isključena je u multimedijskom sustavu
- na vanjskom uređaju isključena je funkcija WLAN
- na vanjskom uređaju deaktiviran je pristup internetu s pomoću funkcije WLAN.

Multimedijski sustav:
⮑ ⌂ ▸▸ Postavke ▸▸ Sustav ▸▸ WLAN i Bluetooth ▸▸ Internetske postavke ▸▸ Povez. preko WLAN veze

▶ Odaberite mrežu.
▶ Prijavite se na WLAN mrežu (→ Stranica 212).

**Uspostavljanje internetske veze s pomoću funkcije Bluetooth®**

**Preduvjeti:**
- Mobilni telefon podržava Bluetooth® profil PAN (**P**ersonal **A**rea **N**etwork).
- Mobilni je telefon preko Bluetooth® veze povezan s multimedijskim sustavom (→ Stranica 241).

Internetska veza s pomoću funkcije Bluetooth® ograničena je ili izvan funkcije:
- Mobilni telefon je isključen.
- Mobilni je telefon povezan kao dodatni mobilni telefon.
- Ne postoji dovoljna pokrivenost mobilnom mrežom.
- Na mobilnom telefonu deaktivirana je upotreba podataka mobilne mreže.
- Funkcija Bluetooth® u multimedijskom sustavu je isključena, a mobilni telefon treba povezati s pomoću funkcije Bluetooth®.
- Funkcija Bluetooth® na mobilnom telefonu je isključena, a telefon treba povezati s pomoću funkcije Bluetooth®.
- Mobilna mreža ili mobilni telefon ne omogućuju istodobnu upotrebu telefonske i internetske veze.
- Na mobilnom telefonu nije omogućen pristup internetu s pomoću funkcije Bluetooth®.

Pri prvom povezivanju mobilnog telefona s multimedijskim sustavom preko Bluetooth® veze sustav pomoći vodi vas kroz postupak uspostavljanja internetske veze.

Internetsku vezu možete uspostaviti i ručno.

Dodatne informacije možete dobiti na internetskoj stranici: http://www.mercedes-benz.com/connect ili u Mercedes-Benz servisnom centru.

Multimedijski sustav:
⮑ ⌂ ▸▸ Postavke ▸▸ Sustav ▸▸ WLAN i Bluetooth ▸▸ Internetske postavke ▸▸ Povez. preko Bluetootha

▶ Odaberite mobilni telefon.
Internetska je veza uspostavljena.

**Uspostavljanje automatske internetske veze**
Multimedijski sustav:
→ ⌂ ▸▸ Postavke ▸▸ WLAN i Bluetooth ▸▸ Internetske postavke

- Označite mobilni telefon.
- Odaberite ›.
- Uključite Stalna internetska veza opciju

.

**Onemogućivanje pristupa internetu na mobilnom telefonu**
Multimedijski sustav:
→ ⌂ ▸▸ Postavke ▸▸ Sustav ▸▸ WLAN i Bluetooth ▸▸ Internetske postavke

- U retku mobilnog telefona odaberite ›.
- Odaberite Brisanje konfiguracije.
- Odaberite Da.

**Prikazivanje pojedinosti mobilnog telefona**
Multimedijski sustav:
→ ⌂ ▸▸ Postavke ▸▸ Sustav ▸▸ WLAN i Bluetooth ▸▸ Internetske postavke

- U retku mobilnog telefona odaberite ›.
- Odaberite Pojedinosti.

**Uspostavljanje internetske veze**
Multimedijski sustav:
→ ⌂ ▸▸ Mercedes PRO i aplikacije

- Primjerice: Odaberite 🌐 Preglednik.

ⓘ U pravilu multimedijski sustav automatski uspostavlja internetsku vezu. Ako multimedijski sustav nije povezan s internetom, internetska se veza uspostavlja pri upotrebi internetske aplikacije.

**Namještanje automatskog prekidanja internetske veze**
Multimedijski sustav:
→ ⌂ ▸▸ Postavke ▸▸ Sustav ▸▸ WLAN i Bluetooth ▸▸ Internetske postavke

- U retku mobilnog telefona odaberite ›.
- Odaberite Prekid kod neaktivnosti.

Raspoložive su sljedeće opcije

- 5 minuta
- 10 minuta
- 20 minuta
- Neograničeno
- Odaberite opciju.

## Stanje veze

**Pregled stanja veze**

① Prikaz postojeće veze i jakosti prijamnog polja komunikacijskog modula ili povezanog Bluetooth® uređaja

**Prikazivanje stanja veze**
Multimedijski sustav:
→ ⌂ ▸▸ Postavke ▸▸ Sustav ▸▸ WLAN i Bluetooth

- Odaberite Status internetske veze.

ⓘ Ako je veza uspostavljena preko WLAN mreže ili Bluetooth® uređaja, prikazuje se približna količina ostvarenog prijenosa podataka. Točne vrijednosti možete saznati od svojeg davatelja mobilnih usluga.

## Web-preglednik

**Pozivanje web-stranice**

⚠ **UPOZORENJE** Opasnost od skretanja pozornosti zbog informacijskih sustava i komunikacijskih uređaja

Ako tijekom vožnje upravljate informacijskim sustavima i komunikacijskim uređajima integriranima u vozilu, tada niste koncentrirani na stanje u prometu. Tako možete izgubiti kontrolu nad vozilom.

- Ovim uređajima rukujte samo kada vam stanje u prometu to dopušta.

▶ Ako to ne možete osigurati, zaustavite vozilo u skladu s prometnim propisima i tek tada upotrebljavajte uređaj.

Pri upotrebi multimedijskog sustava pridržavajte se zakonskih odredbi zemlje u kojoj se trenutačno nalazite.
Multimedijski sustav:
→ ⌂ ▸▸ MERCEDES PRO I APLIKACIJE ▸▸ Preglednik

**Pozivanje nove internetske stranice**

▶ Odaberite URL.

**Pregled web-preglednika**

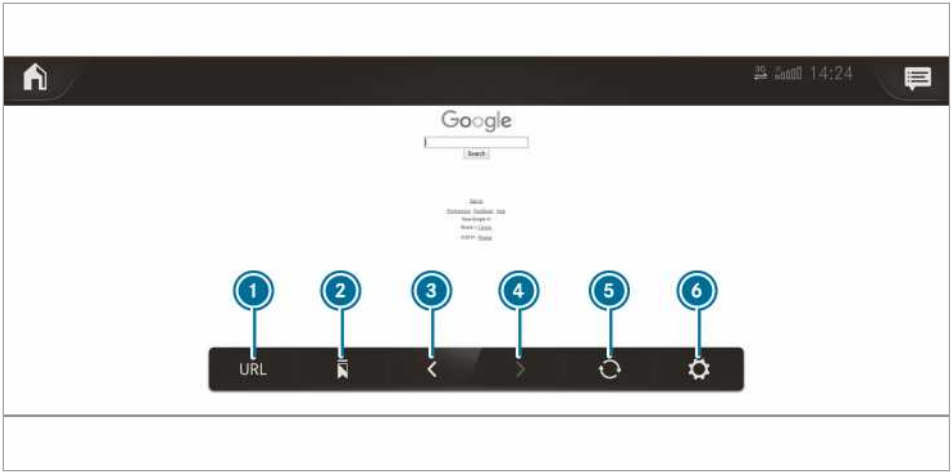


① Unos URL-a
② Knjižne oznake
③ Natrag za jednu web-stranicu
④ Naprijed za jednu web-stranicu
⑤ Ažuriranje/prekid
⑥ Opcije

**Pozivanje opcija web-preglednika**
Multimedijski sustav:
→ ⌂ ▸▸ MERCEDES PRO I APLIKACIJE ▸▸ Preglednik ▸▸ ⚙

Raspoložive su sljedeće funkcije:

- Oznaka za čitanje
- Opcije s postavkama:
  - Postavke preglednika
  - Brisanje podataka preglednika

▶ Odaberite opciju.
▶ Namjestite postavke.

▶ unos web-adrese.
▶ Odaberite ok .

ⓘ Dostupnost funkcije ovisi o zemlji.
ⓘ Tijekom vožnje nije moguće prikazivanje web-stranica.

**Pozivanje internetske stranice iz povijesti**

▶ Pozivanje prethodne ili sljedeće stranice iz povijesti: Odaberite ← ili →.

**Pozivanje postavki web-preglednika**
Multimedijski sustav:
→ ⌂ ▸▸ MERCEDES PRO I APLIKACIJE ▸▸ Preglednik ▸▸ ⚙ ▸▸ Postavke preglednika

Raspoložive su sljedeće funkcije:

- Blokiranje skočnih prozora
- Aktiviraj Javascript
- Omogućavanje kolačića

▶ Uključite ☑ ili isključite ☐ funkciju.

**Brisanje povijesti pretraživanja na internetu**
Multimedijski sustav:
→ ⌂ ▸▸ MERCEDES PRO I APLIKACIJE ▸▸ Preglednik ▸▸ ⚙ ▸▸ Brisanje podataka preglednika

Raspoložive su sljedeće mogućnosti:

- Sve
- Predmemorija
- Kolačići
- Unesene URL adrese

▶ Odaberite opciju.
▶ Odaberite Da.

**Upravljanje knjižnim oznakama**
Multimedijski sustav:
→ ⌂ ▸▸ MERCEDES PRO I APLIKACIJE ▸▸ Preglednik

▶ Odaberite .

**Odabir knjižnih oznaka**

▶ Odaberite jedan unos.

**Stvaranje knjižnih oznaka**

▶ Odaberite Dodavanje stranice knjižnim oznakama.
▶ Unesite naziv.
▶ Odaberite Bestätigen (Potvrda).

**Obrada knjižnih oznaka**

▶ Odaberite iza knjižne oznake.
▶ Odaberite Obrada.
▶ Unesite naziv.
▶ Odaberite Bestätigen (Potvrda).

**Brisanje knjižnih oznaka**

▶ Odaberite iza knjižne oznake.
▶ Odaberite Brisanje.
▶ Odaberite Da.

**Zatvaranje web-preglednika**
Multimedijski sustav:
→ ⌂ ▸▸ MERCEDES PRO I APLIKACIJE ▸▸ Preglednik
▶ Odaberite ⌂.

## Internetski radio

**Pozivanje internetskog radija**

**Preduvjeti:**

ⓘ Funkcija internetskog radija nije raspoloživa u svim zemljama.

- Usluga je raspoloživa.
- Količina podataka je dostupna.
  Ovisno o zemlji mora se kupiti.
- Postoji brza internetska veza za nesmetan prijenos.
  Usluge ovise o zemlji.
  Dodatne informacije potražite u Mercedes-Benz servisnom centru.

Multimedijski sustav:
→ ⌂ ▸▸ Radio
▶ Odaberite TuneIn Radio.
Pojavljuje se izbornik Internetski radio. Slušate posljednju namještenu postaju.

ⓘ Kvaliteta veze ovisi o lokalnom mobilnom radijskom prijmu.

### Pregled internetskog radija

1. Dodatne informacije trenutačne postaje
2. Prikaz ako ste povezani preko privatnog korisničkog računa
3. Brzina prijenosa podataka
4. Opcije
5. Favoriti
6. Pokretanje/zaustavljanje
7. Pretraga
8. Pretraživanje
9. Odabrana kategorija
10. Pružatelj usluga internetskog radija

**Odabir i povezivanje s internetskim radijskim postajama**

Multimedijski sustav:

→ ⌂ ▸▸ Radio ▸▸ TuneIn Radio

- Odaberite .
- Odaberite kategoriju.
- Odaberite postaju.
  Veza se automatski uspostavlja.

ili

- Odaberite polje pretraživanja.
- Unesite naziv postaje u polje za unos.

ⓘ Pri upotrebi internetskog radija može se prenijeti velika količina podataka.

**Spremanje/brisanje internetske radijske postaje kao favorita**

Multimedijski sustav:

→ ⌂ ▸▸ Radio ▸▸ TuneIn Radio

- Odaberite postaju.
- Odaberite ★.
  Pojavljuje se popis favorita sa svim spremljenim postajama.
- Odaberite Zu Favoriten hinzufügen (Dodavanje u favorite).

ili

- Otvorite korisnički račun kod internetskog davatelja usluga (TuneIn Radio) te se u konačnici prijavite u multimedijski sustav.
  Vaši se favoriti reproduciraju u multimedijskom sustavu.

**Brisanje favorita**

- Odaberite postaju.
- Odaberite ★.
- Odaberite Favoriten löschen (Brisanje favorita).

**Namještanje opcija internetskog radija**

Multimedijski sustav:

→ ⌂ ▸▸ Radio ▸▸ TuneIn Radio ▸▸ ⚙

Raspoložive su sljedeće mogućnosti:

- Stream wählen (Odabir strujanja): Odabir kvalitete strujanja.
- TuneIn Konto anmelden (Prijava na račun TuneIn): Prijava na korisnički račun TuneIn.

- Konto abmelden (Odjava s računa): Odjava s korisničkog računa TuneIn.

▶ Odaberite opciju.

**Pozivanje popisa postaja posljednje odabrane kategorije**

Multimedijski sustav:

↝ ⌂ » Radio » TuneIn Radio

▶ Pritisnite naslovnicu trenutačne postaje. Ovisno o tome kako je odabrana radijska postaja prikazuje se popis postaja.

## Mediji

### Informacije o načinu rada medija u stražnjem dijelu vozila

**Informacije o podržanim formama i nosačima podataka**

⚠ **UPOZORENJE** Opasnost od skretanja zbog rukovanja nosačima podataka

Ako tijekom vožnje upravljate nosačima podataka, tada više niste usredotočeni na događanja u prometu. Na taj način možete izgubiti kontrolu nad vozilom.

▶ Nosačima podataka rukujte samo kada je vozilo zaustavljeno.

**Multimedijski sustav podržava sljedeće formate i nosače podataka:**

| | |
|---|---|
| Dopušteni sustavi datoteka | FAT32, exFaT, NTFS |
| Dopušteni nosači podataka | USB uređaji, iPod®/iPhone®, MTP uređaji, Bluetooth® audiouređaji |
| Podržani formati: | **Audio:** MP3, WMA, AAC, WAV, FLAC, ALAC |

- Multimedijski sustav upravlja ukupnim brojem više od 50 000 podržanih datoteka.
- Podržani su nosači podataka do 2 TB (32-bitni prostor adrese).

ⓘ Pridržavajte se sljedećih napomena:

- Budući da na tržištu postoje brojni USB uređaji, nije zajamčena mogućnost reprodukcije sa svih USB uređaja.
- MP3 playeri moraju podržavati Media Transfer Protokoll (MTP).

**Informacije o zaštiti autorskih prava i o zaštitnom znaku**

Audiodatoteke koje možete sami dodavati za reprodukciju ili reproducirati podliježu zaštiti autorskih prava. U mnogim zemljama umnožavanje nije dozvoljeno bez prethodne suglasnosti vlasnika prava, čak niti u privatne svrhe. Raspitajte se o važećim odredbama autorskih prava i obratite pažnju na njih.

Izrađeno s Dolby Laboratories licencom. Dolby, Dolby Audio i dvostruki D simboli su i zaštitni znakovi tvrtke Dolby Laboratories.

Gracenote, MusicID, Playlist Plus, logotip Gracenote i natpis „Powered by Gracenote" registrirane su robne marke ili marke tvrtke Gracenote, Inc. u SAD-u i/ili drugim zemljama.

For DTS patents, see http://patents.dts.com. Manufactured under license from DTS Licensing Limited. DTS, the Symbol, & DTS and the Symbol together are registered trademarks, and DTS Tru-Volume is a trademark of DTS, Inc.© DTS, Inc. All Rights Reserved.

## Pregled izbornika Mediji

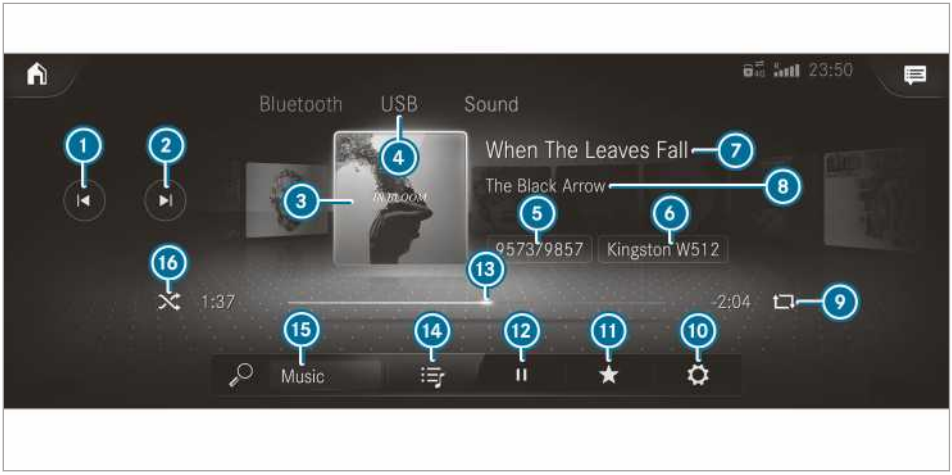


1. Prethodni naslov ili premotavanje unatrag
2. Sljedeći naslov ili premotavanje unaprijed
3. Naslovnica albuma
4. Aktivni izvori medija
5. Trenutačni naslov / naslov na popisu za reprodukciju
6. Aktivni nosači podataka
7. Naziv naslova
8. Izvođač
9. Repriza
10. Postavke (samo za video način rada)
11. Ostale opcije
12. Upravljanje reprodukcijom
13. Vremenska traka
14. Kategorije
15. Traženje glazbe
16. Nasumična reprodukcija

## Povezivanje nosača podataka s multimedijskim sustavom

### Priključivanje USB uređaja

**NAPOMENA** Štete pri visokim temperaturama

Visoke temperature mogu oštetiti USB uređaje.

▶ Nakon korištenja izvadite USB uređaje i otklonite ih iz vozila.

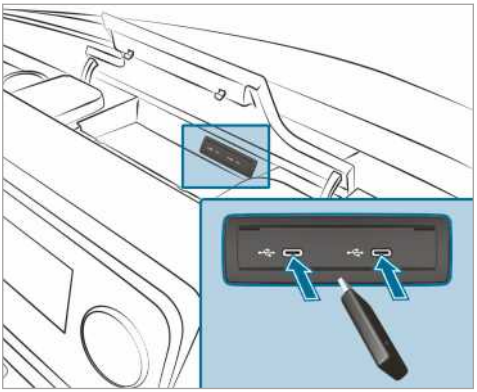

Priključna jedinica za multimediju nalazi se u pretincu za odlaganje središnje konzole i raspolaže dvama USB priključcima tipa C.

▶ Spojite USB uređaj s USB priključkom.

ⓘ Pri istodobnom priključivanju više Apple® uređaja obratite pozornost na redoslijed kojim priključujete uređaje. Pritom se multimedijski sustav povezuje samo s uređajem koji je prvi priključen. Ostali istodobno priključeni Apple® uređaji samo se napajaju strujom.

**Pretraživanje i autorizacija Bluetooth® audiouređaja**

**Preduvjeti:**
- U multimedijskom sustavu i na audiouređaju uključena je funkcija Bluetooth®.
- Audiouređaj podržava Bluetooth® audioprofile A2DP i AVRCP.
- Audiouređaj je „vidljiv" drugim uređajima.

Multimedijski sustav:
↳ ⌂ » Mediji » Bluetooth » ᛒ

**Autorizacija novog Bluetooth® audiouređaja**

▶ Odaberite Povezivanje novog uređaja. Pronađeni uređaji prikazuju se na popisu uređaja.
▶ Odaberite audiouređaj. Autorizacija se pokreće. U multimedijskom sustavu i na mobilnom telefonu prikazat će se kôd.
▶ Ako su kodovi jednaki, potvrdite ih na audiouređaju.
▶ Odaberite Samo kao Bluetooth audiouređaj. Bluetooth® audiouređaj povezuje se s multimedijskim sustavom.

**Povezivanje već autoriziranog Bluetooth® audiouređaja**

▶ Odaberite Bluetooth® audiouređaj s popisa. Veza se uspostavlja.

## Pokretanje reprodukcije audio-vizualnih medija

Nosač podataka povezan je s multimedijskim sustavom.

Multimedijski sustav:
↳ ⌂ » Mediji

▶ Odaberite USB ili Bluetooth kao izvor medija.

## Upravljanje reprodukcijom audiovizualnih medija

Multimedijski sustav:
↳ ⌂ » Mediji

▶ **Zaustavljanje reprodukcije: Odaberite** ⏸.
▶ **Nastavak reprodukcije:** Odaberite ▶.
▶ **Ponavljanje naslova:** Odaberite 🔁.
Za ponavljanje su dostupne sljedeće postavke:
- **Odabir – jednom:** Aktivni popis za reprodukciju se ponavlja.
- **Odabir – dva puta:** Trenutačni naslov se ponavlja.
- **Odabir – tri puta:** Ponavljanje se deaktivira.

▶ **Reprodukcija naslova nasumičnim redoslijedom:** Odaberite 🔀.
▶ **Premotavanje naslova unaprijed ili unatrag:** Dodirnite željeno mjesto na vremenskoj traci.
▶ **Odabir sljedećeg naslova:** Odaberite ►|.
▶ **Odabir prethodnog naslova:** Odaberite |◄.
▶ **Brzo pretraživanje naslova:** Držite pritisnutim |◄ ili ►|.
▶ **Prikaz trenutačnog popisa naslova:** Odaberite prikazanu naslovnu sliku.

## Namještanje dodatnih opcija vezanih uz reprodukciju audiovizualnih medija

Multimedijski sustav:
↳ ⌂ » Mediji

**Pozivanje dodatnih opcija**

▶ Odaberite ☆.
Prikazuju se dodatne opcije.

Raspoložive su sljedeće opcije:
- Miks iznenađenja

  Kreira se popis za reprodukciju s nasumično odabranim naslovima.
- Dodavanje u omiljene pjesme

  Trenutačni naslov dodaje se popisu omiljenih pjesama.

- Uklanjanje iz omilj. pjesama

  Trenutačni naslov uklanja se s popisa omiljenih pjesama.

▶ Odaberite opciju.

## Pretraživanje multimedijskih sadržaja

### Informacije o pretraživanju po kategorijama

Pod My Music (Moja glazba) moguće je pretražiti sve raspoložive medijske datoteke. Za odabir su raspoložive različite kategorije. Prikazane kategorije ovise o povezanom uređaju i podatkovnom formatu.

Raspoložive kategorije u slučaju Bluetooth® audiouređaja:

- Trenutačni popis naslova

  Prikazuju se mape i kategorije povezanog uređaja.

Raspoložive kategorije za audiodatoteke:

- Trenutačni popis naslova
- Popisi za reprodukciju
- Mapa
- Albumi
- Izvođači
- Naslov
- Omiljene pjesme
- Često reproducirane
- Posljednje dodano
- Raspoloženje (→ Stranica 266).
- Glazbeni pravci
- Godina
- Kompozitori
- Odabir prema naslovnici
- Podcasti (Apple® uređaji)
- Audioknjige (Apple® uređaji)

Raspoložive kategorije za videodatoteke:

- Mapa
- Videozapisi

ⓘ Kategorije su raspoložive čim je kompletan medijski sadržaj pročitan i analiziran.

### Pokretanje pretraživanja po kategorijama

Multimedijski sustav:

⮑ ⌂ ▸▸ Mediji ▸▸ My Music (Moja glazba)

▶ Odaberite kategoriju.
Medijske datoteke prikazane su sukladno odabranoj kategoriji, npr. u kategoriji Albumi prikazuju se svi albumi.

### Razvrstavanje prikazanih rezultata ili reprodukcija svih pronađenih medija

▶ Odaberite ⋯.

▶ **Reprodukcija svih pronađenih rezultata u kategoriji:** Odaberite Reproduciraj sve.
Ako je, primjerice, aktivna kategorija Albumi, reproduciraju se svi pronađeni albumi traženog izvođača.

▶ **Razvrstavanje rezultata po abecedi:** Odaberite Razvrstavanje od A-Z.

▶ **Razvrstavanje rezultata po abecedi obrnutim redoslijedom:** Odaberite Razvrstavanje od Z-A.

ⓘ Raspoložive opcije ovise o odabranoj kategoriji i povezanom uređaju.

### Upotreba pretraživanja prema ključnoj riječi

Multimedijski sustav:

⮑ ⌂ ▸▸ Mediji ▸▸ My Music (Moja glazba)

U kategorijama pod My Music (Moja glazba) moguće je pretraživati sadržaje s pomoću pretraživanja po ključnoj riječi sa slobodnim unosom teksta.

▶ Odaberite kategoriju.

▶ Odaberite Pretraživanje.
Prikazuje se tipkovnica za unos znakova.

▶ Unesite traženi pojam.

ⓘ Pretraživanje započinje s prvim unesenim znakom. Što više znakova unesete, rezultati su pretraživanja konkretniji.

▶ Odaberite željeni unos s popisa rezultata.
Ako je odabrani rezultat album, pjesma ili popis za reprodukciju, pokreće se reprodukcija. Ako je odabrani rezultat nova kategorija, ona se otvara u pretraživaču.

**Pretraživanje naslova prema raspoloženju**

Multimedijski sustav:

→ ⌂ ▸▸ Mediji ▸▸ My Music (Moja glazba)

Pretraživanjem kategorije My Music (Moja glazba) glazbeni se naslovi pretražuju sukladno raspoloženju.

▶ Odaberite Raspoloženje.

Pojavljuje se raster sa sljedećim raspoloženjima:

- Pozitivno
- Smireno
- Tmurno
- Energično

▶ Povucite regulator u željeni položaj.

Naslovi se pretražuju sukladno navedenom raspoloženju.

## Radio

### Uključivanje radija

Multimedijski sustav:

→ ⌂ ▸▸ Radio

▶ Druga mogućnost: Pritisnite tipku RADIO.

Pojavljuje se prikaz radija. Slušate posljednju namještenu postaju na posljednjem namještenom frekvencijskom pojasu.

### Pregled radija

1. Aktivni frekvencijski pojas
2. Naziv postaje ili namještena frekvencija
3. Izvođač, naslov, album i radiotekst
4. Opcije
5. Slika preko cijelog zaslona / DAB dijaprojekcija
6. Funkcija Nečujno
7. Popis postaja
8. Polje za pretraživanje

### Namještanje frekvencijskog pojasa

Multimedijski sustav:

→ ⌂ ▸▸ Radio

▶ Odaberite frekvencijski pojas.

### Namještanje radijske postaje

Multimedijski sustav:

→ ⌂ ▸▸ Radio

▶ Na upravljačkom elementu prstom povucite ulijevo ili udesno.

### Pozivanje popisa radijskih postaja

Multimedijski sustav:

→ ⌂ ⏩ Radio

- Odaberite .
  Pojavljuje se popis postaja.
- Odaberite postaju.

### Pretraživanje radijskih postaja preko naziva postaje ili izravnog unosa frekvencije

Multimedijski sustav:

→ ⌂ ⏩ Radio

- Odaberite .
- Odaberite 🔍.
- Unesite naziv postaje ili frekvenciju.
- Odaberite postaju.

### Spremanje radijske postaje

Multimedijski sustav:

→ ⌂ ⏩ Radio

- Odaberite radijsku postaju.

**Slobodno memorijsko mjesto u memoriji postaja**

- Odaberite +.

ili

- Radijsku postaju dugo držite pritisnutom.

**Zamjena unosa u memoriji postaja**

- Dugo pritisnite unos u memoriji postaja.
- Odaberite Da.

### Uređivanje memorije radijskih postaja

Multimedijski sustav:

→ ⌂ ⏩ Radio

**Pomicanje radijske postaje:**

- Dugo pritisnite spremljenu radijsku postaju.
- Odaberite Pomicanje.
- Radijsku postaju pomaknite na novi položaj.

**Brisanje postaje:**

- Dugo pritisnite radijsku postaju.
- Odaberite Brisanje.

**Zamjena radijske postaje:**

- Dugo pritisnite radijsku postaju.
- Odaberite Zamjena radijskih postaja.

### Uključivanje/isključivanje funkcije Fiksna frekvencija

Multimedijski sustav:

→ ⌂ ⏩ Radio

- Odaberite Fiksna frekvencija za uključivanje ili isključivanje.
  Ako je funkcija uključena, namještena frekvencija ostaje nepromijenjena, čak i u slučaju lošeg prijma.

### Uključivanje/isključivanje prometnih vijesti

Multimedijski sustav:

→ ⌂ ⏩ Radio ⏩ ⚙

- Uključite ili isključite opciju Najave prometnih vijesti.

### Namještanje pojačavanja prometnih vijesti

Multimedijski sustav:

→ ⌂ ⏩ Radio ⏩ ⚙ ⏩ Zvuk

- Odaberite Ostale postavke zvuka.
- Odaberite Navigac. objave i objave prometnih vijesti.
- Odaberite POJAČAVANJE PROMETNIH VIJESTI.
- Namjestite vrijednost.
- Preuzimanje vrijednosti: Odaberite ⟨.

### Prikaz radioteksta

Multimedijski sustav:

→ ⌂ ⏩ Radio ⏩ ⚙

- Uključite ili isključite opciju Prikaz informacija radioteksta.

## Zvuk

### Postavke zvuka

**Informacije o zvučnom sustavu**

Zvučni sustav dostupan je za sve funkcije u načinu rada radiouređaja i medija. Postavke, primjerice, za ujednačivač, utječu na reprodukciju svih izvora medija.

**Pozivanje izbornika zvuka**
Multimedijski sustav:

→ ⌂ » Mediji » Zvuk

Raspoložive su sljedeće funkcije:

- Ekvilizator
- Namještanje glasnoće lij./des., spr./str.
- Aut. prilagodba glasnoće

▶ Odaberite izbornik zvuka.

**Namještanje visokih, srednjih i niskih tonova**
Multimedijski sustav:

→ ⌂ » Mediji » Zvuk

▶ Namjestite VIS. TON, SRED. TON ili NISKI TON.

**Uključivanje/isključivanje prilagodbe glasnoće**
Multimedijski sustav:

→ ⌂ » Mediji » Zvuk » ••• » Aut. prilagodba glasnoće

Automatska prilagodba glasnoće izjednačava razlike u glasnoći tijekom prebacivanja između audioizvora.

▶ Uključite ili isključite opciju Aut. prilagodba glasnoće.

**Namještanje glasnoće lijevo/desno / namještanje glasnoće sprijeda/straga**
Raspoloživost ove funkcije ovisi o opremi vozila.

Multimedijski sustav:

→ ⌂ » Mediji » Zvuk

▶ Namjestite glasnoću lijevo/desno i sprijeda/straga.

## Napomena o smjernicama za dopušteno opterećenje vozila

**UPOZORENJE** Opasnost od trovanja ispušnim plinovima

Motori s unutrašnjim sagorijevanjem ispuštaju otrovne ispušne plinove, npr. ugljični monoksid. Ako su stražnja krilna vrata otvorena dok motor radi, osobito tijekom vožnje, ispušni plinovi mogu ući u unutrašnjost vozila.

- Uvijek isključite motor prije otvaranja stražnjih krilnih vrata.
- Nikada ne vozite s otvorenim stražnjim krilnim vratima.

**UPOZORENJE** Opasnost od ozljeda zbog neosiguranih predmeta u vozilu

Ako predmeti nisu osigurani ili nisu dovoljno osigurani, mogu iskliznuti, pasti ili se prevrtati i udariti putnike.

To vrijedi i za:

- prtljagu ili teret
- demontirana sjedala koja se iznimno transportiraju u vozilu.

Postoji opasnost od ozljeda, osobito prilikom manevara kočenja ili nagle promjene smjera!

- Predmete uvijek slažite tako da se ne mogu pomicati uokolo.
- Predmete, prtljagu ili teret prije vožnje osigurajte od klizanja ili prevrtanja.
- Demontirano sjedalo preporučljivo je držati izvan vozila.

**UPOZORENJE** Opasnost od ozljeda zbog neprikladnog slaganja predmeta

Ako neprikladno složite predmete u unutrašnjosti vozila, oni mogu skliznuti ili pasti i tako udariti putnike. Osim toga, držači za piće, otvoreni pretinci i prihvatnici za mobilne telefone ne mogu uvijek u slučaju nesreće zadržati predmete koji se nalaze u njima.

Postoji opasnost od ozljeda, posebno pri manevrima kočenja ili naglim promjenama smjera vožnje!

- Predmete uvijek slažite tako da u takvim ili sličnim situacijama ne mogu pasti.
- Uvijek osigurajte da predmeti ne mogu ispasti iz pretinaca, mreža za prtljažnik ili mrežastih džepova.
- Prije početka vožnje zatvorite pretince koji se mogu zaključati.
- Teške, tvrde, šiljaste, oštre, lomljive ili prevelike predmete uvijek spremite u prtljažni prostor i osigurajte ih.

**UPOZORENJE** Opasnost od opeklina zbog krajnje ispušne cijevi i blende završne ispušne cijevi

Krajnje ispušne cijevi i blende završnih ispušnih cijevi mogu biti jako vruće. Dodirivanjem ovih dijelova vozila možete se opeći.

- U području krajnje cijevi za ispušne plinove i blendi završnih ispušnih cijevi budite uvijek posebno oprezni, a naročito djecu u tom području pažljivo nadzirite.
- Prije dodirivanja pustite dijelove vozila da se ohlade.

Ako upotrebljavate krovni nosač, pazite na maksimalno opterećenje krova i maksimalnu nosivost krovnog nosača.

Informacije o maksimalnom opterećenju krova možete pronaći u poglavlju „Tehnički podaci“ , a informacije o krovnim nosačima u odjeljku „Sustavi nosača“ .

Ako transportirate teret na krovu vozila, teret koji strši izvan ruba krova za više od 40 cm može štetno utjecati na sustave za pomoć u vožnji koji ovise o kamerama i funkcije senzora unutarnjeg retrovizora. Stoga pazite na to da teret ne strši izvan ruba više od 40 cm.

Ponašanje vozila u vožnji ovisi o raspodjeli tereta. Stoga se pri opterećivanju pridržavajte sljedećih napomena:

- U pogledu opterećenja, uključujući i osobe, ne prekoračujte dopuštenu ukupnu masu vozila ili dopuštena opterećenja osovina.
- Ne natovarujte gornji rub naslona sjedala.
- Ako je moguće, teret uvijek prevozite u prtljažnom prostoru.
- Pričvrstite teret na pričvrsne ušice i ravnomjerno ih opteretite.
- Upotrebljavajte pričvrsne ušice i pričvrsni materijal koji je prikladan za težinu i veličinu tereta.

## Raspodjela tereta

**NAPOMENA** Opasnost od oštećenja podne obloge

Prevelika opterećenja u točki na dnu prtljažnog prostora ili na teretnoj platformi vode do pogoršanja voznih karakteristika i mogu oštetiti podnu oblogu.

- **Vozila s pogonom na stražnje kotače:** Ravnomjerno raspodijelite teret. Pritom uzmite u obzir da ukupno težište tereta uvijek mora biti što niže, u sredini i između osovina bliže stražnjoj osovini.
- **Vozila s pogonom na prednje kotače:** Ravnomjerno raspodijelite teret. Pritom uzmite u obzir da ukupno težište tereta uvijek mora biti što niže, u sredini i između osovina bliže prednjoj osovini.

Prevelika opterećenja u točki na dnu prtljažnog prostora ili na teretnoj platformi vode do pogoršanja voznih karakteristika i mogu oštetiti podnu oblogu.

U dostavnim i kombiniranim vozilima:

- Teret uvijek prevozite u prtljažnom prostoru.
- Teret uvijek naslonite na naslone sjedala stražnje klupe.
- Veći i teži teret gurnite prema naprijed u smjeru vožnje na stražnju klupu koliko je god moguće. Posložite ga u ravnini stražnje klupe.
- Teret uvijek dodatno osigurajte prikladnim pomagalima za transport i pričvrsnim sredstvima.
- Ne natovarujte gornji rub naslona sjedala.
- Teret ne prevozite iza zauzetih sjedala.
- Ako stražnja klupa nije zauzeta, sigurnosne pojasove utaknite u križ u suprotnu bravu sigurnosnog pojasa.

## Pričvršćivanje tereta

### Napomene o pričvršćivanju tereta

**UPOZORENJE** Opasnost od nesreće i ozljeda pri pogrešnoj upotrebi traka za privezivanje

Ako traku za privezivanje prilikom pričvršćivanja tereta stavite pogrešno, pri nagloj promjeni smjera, kočenju ili u slučaju nesreće može se dogoditi sljedeće:

- prekoračenjem dopuštenog opterećenja pričvrsna ušica ili traka za privezivanje mogu puknuti
- teret se neće moći zadržati.

Tako se teret može pomaknuti, prevrnuti ili izbaciti i udariti putnike.

- Trake za privezivanje uvijek zatežite pravilno samo između opisanih pričvrsnih ušica.
- Uvijek upotrebljavajte trake za privezivanje predviđene za odgovarajuće opterećenje.

Obratite pažnju na podatke o maksimalnom opterećenju pojedinih pričvrsnih točaka. Ako za pričvršćivanje tereta kombinirate različite pričvrsne točke, uvijek morate uzeti u obzir maksimalnu opteretivost najslabije pričvrsne točke. U slučaju kočenja punom snagom, primjerice, djeluju sile koje mogu dosegnuti višestruko veće vrijednosti od težinske sile tereta. Kako biste raspodijelili opterećenje, uvijek upotrijebite više pričvrsnih točaka. Ravnomjerno opteretite pričvrsne točke ili pričvrsne ušice.

Pri rukovanju trakom za privezivanje obratite pozornost na upute za rukovanje ili na upute proizvođača trake za privezivanje.

Informacije o maksimalnoj opteretivosti pričvrsnih točaka (→ Stranica 352).

Kao vozač, vi ste u načelu odgovorni za to da:

- je teret osiguran od klizanja, prevrtanja, kotrljanja ili ispadanja.

  Uzmite u obzir uobičajene prometne situacije, ali i situacije koje zahtijevaju manevre za izbjegavanje ili kočenje punom snagom te uvjete na lošim cestama.
- pričvršćivanje tereta odgovara važećim zahtjevima i pravilima tehnike za pričvršćivanje tereta.

Ako to nije slučaj, to ovisno o zakonodavcu i o posljedicama koje nastupe može biti kažnjivo. Stoga se pridržavajte odgovarajućih zakona pojedine zemlje.

Provjerite pričvršćenje tereta prije svake vožnje te u pravilnim vremenskim intervalima za vrijeme dulje vožnje. Ispravite pogrešno ili nedovoljno dobro pričvršćenje tereta. Informacije o stručnom pričvršćivanju tereta možete dobiti, primjerice, od proizvođača pomagala za transport ili proizvođača sredstava za pričvršćivanje tereta.

- Međuprostore između tereta i stijenki prtljažnog prostora te kućišta kotača treba ispuniti tako da jedni druge zatvaraju. U tu svrhu upotrijebite pomagala za transport čvrstog oblika, npr. klinove, drvene podloge ili podloge za slaganje.
- Istovarni i stabilan teret osigurajte u svim smjerovima.

  Upotrebljavajte pričvrsne točke ili ušice i vodilice u prtljažnom prostoru ili na teretnoj platformi.

  Upotrebljavajte samo pričvrsna sredstva ispitana prema važećim normama (npr. DIN EN), primjerice, pregradne motke, poluge za blokadu ili mreže i trake za privezivanje. Za osiguravanje uvijek upotrebljavajte pričvrsne točke koje su najbliže teretu i obložite oštre rubove.

  Za težak teret kao osiguranje upotrijebite ponajprije pričvrsne ušice.

ⓘ Pričvrsna sredstva ispitana prema važećim normama (primjerice DIN EN) možete dobiti u svakom stručnom poduzeću ili ovlaštenoj specijaliziranoj servisnoj radionici.

## Pregled pričvrsnih točaka

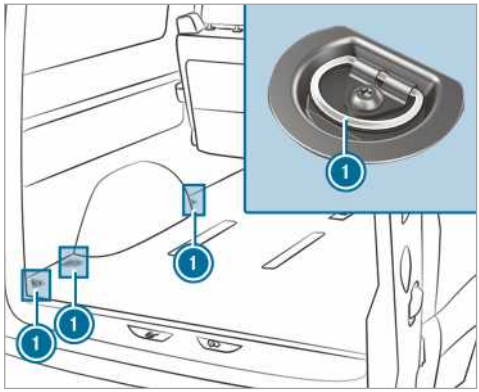


Pričvrsne točke (primjer kombiniranog vozila)

① Pričvrsne ušice

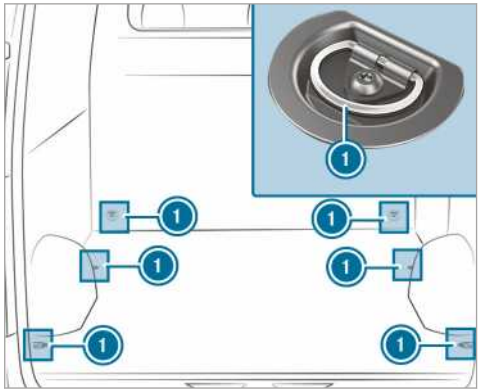


Pričvrsne točke (primjer furgona bez vodilica za teret)

① Pričvrsne ušice

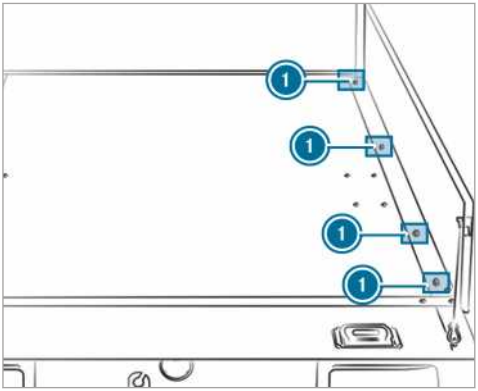

Pričvrsne točke (primjer otvorenog kamioneta)

① Pričvrsne ušice

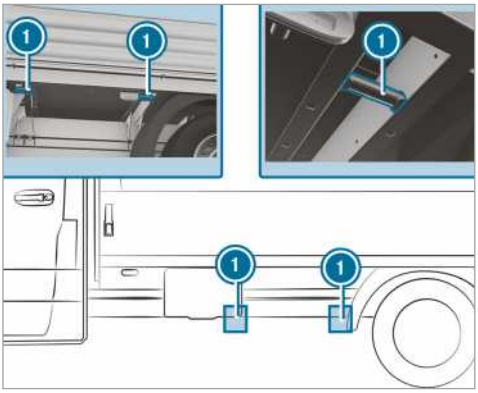

Pričvrsne točke (primjer otvorenog kamioneta)

① Pričvrsne ušice

Ako ste demontirali panele istovarnog sanduka, možete upotrijebiti i pričvrsne točke dolje lijevo i desno na poprečnom nosaču.

Slobodni teret, posebno na teretnoj platformi sanduka, možete osigurati provjerenom pričvrsnom mrežom ili ceradom.

Pričvrsnu mrežu ili ceradu uvijek pričvrstite na svim dostupnim pričvrsnim točkama. Pritom pazite na to da su pričvrsne kuke osigurane od slučajnog otvaranja.

Ako vaše vozilo ima vodilice za teret u podu, pregradne motke možete postaviti neposredno ispred i iza tereta. Pregradne motke izravno preuzimaju moguće sile pomicanja.

Pričvršćivanje tereta na dnu prtljažnog prostora vezivanjem za pod preporučuje se samo za lagani teret. Ispod tereta postavite protuklizne podloge kao pomoć za osiguravanje tereta.

### Montaža i demontaža pričvrsnih ušica

- **Montaža:** Pričvrsnu ušicu gurnite kroz šupljinu koja je najbliža teretu u vodilicu za teret sve dok se zatvarač ne uglavi u šupljini.

ⓘ Ako zatvarač izvučete iz šupljine prema gore, pričvrsna ušica moći će se pomicati u vodilici za teret. Pobrinite se da se zatvarač uvijek uglavi u šupljini.

- Provjerite čvrst dosjed pričvrsne ušice.
- **Demontaža:** Zatvarač povucite prema gore i pričvrsnu ušicu izvucite kroz šupljinu iz vodilice za teret u smjeru zatvarača.

## Sustavi nosača

### Krovni nosač

⚠ **UPOZORENJE** Opasnost od nesreće u slučaju prekoračenja maksimalnog opterećenja krova

Kada natovarite krov i sve nadogradnje koje se nalaze izvana i iznutra, povisuje se težište vozila i mijenjaju se uobičajene vozne karakteristike, kao i ponašanje vozila pri upravljanju i kočenju. Vozilo se pri vožnjama u zavojima jače naginje i može sporije reagirati na zakretanja upravljača.

Ako prekoračite maksimalno opterećenje krova, to negativno utječe na vozne karakteristike te na upravljanje i kočenje.

- Obavezno se pridržavajte maksimalnog opterećenja krova i prilagodite način vožnje.

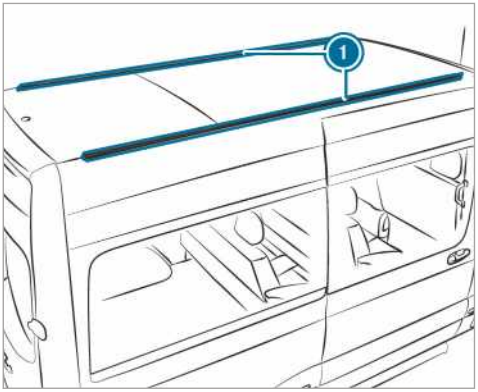


(1) Pričvrsne vodilice

Informacije o maksimalnom opterećenju krova možete pronaći u poglavlju „Tehnički podaci“ (→ Stranica 352).

Pridržavajte se sljedećih napomena o montaži krovnih nosača:

- Vijke krovnog nosača u predviđenim elementima s utorom zategnite okretnim momentom od 8 Nm – 10 Nm.
- Vijci, kada su zategnuti, ne dodiruju vodilice.
- Pripazite da se elementi s utorima ne nalaze u području plastičnih kapica.
- Elementi s utorima moraju imati ispravan presjek.
- Pričvrsne vodilice u unutrašnjosti moraju biti očišćene od prljavštine.
- Vijke nakon otprilike 500 km još jedanput ravnomjerno zategnete.

Tvrtka Mercedes-Benz preporučuje upotrebu samo krovnih nosača koje je ispitala i odobrila tvrtka Mercedes-Benz. Oni vam pomažu spriječiti oštećenja na vozilu.

Ako želite naknadno montirati pričvrsne vodilice, posavjetujte se u ovlaštenoj specijaliziranoj servisnoj radionici. U protivnom možete oštetiti vozilo.

Ako vozilo na krovu ima pričvrsne vodilice, krovni nosač možete montirati na krov. Za to kao pribor postoje posebni pričvrsni elementi (klizno kamenje).

Te pričvrsne elemente možete dobiti u svakom Mercedes-Benz servisni centar.

### Nosač ljestvi

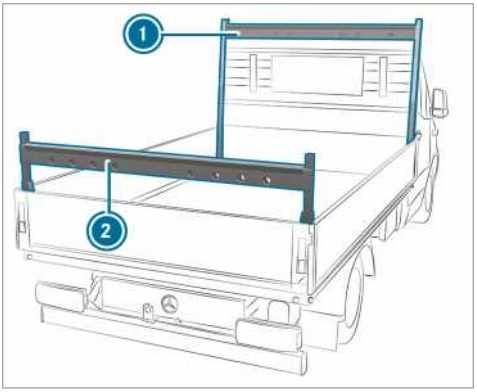


Nosač za pričvršćivanje dugačkog tereta na otvorenom kamionetu (primjer)

(1) Nosač za pričvršćivanje dugačkog tereta sprijeda

(2) Nosač za pričvršćivanje dugačkog tereta straga

Pridržavajte se važnih sigurnosnih uputa u poglavlju „Napomene o opterećenju” (→ Stranica 74).

Informacije o maksimalnom opterećenju nosača za pričvršćivanje dugačkog tereta možete pronaći u poglavlju „Tehnički podaci” (→ Stranica 353).

## Sustav unutarnjih krovnih nosača

**NAPOMENA** Opasnost od oštećenja traka sigurnosnog pojasa i klizača

Prevelika točkasta opterećenja traka sigurnosnog pojasa mogu dovesti do toga, da trake sigurnosnog pojasa puknu ili da klizači iskoče iz nosive tračnice.

▶ Ravnomjerno raspodijelite teret. Pritom uzmite u obzir da ukupno težište tereta uvijek mora biti, po mogućnosti, u sredini i između osovina bliže stražnjoj osovini.

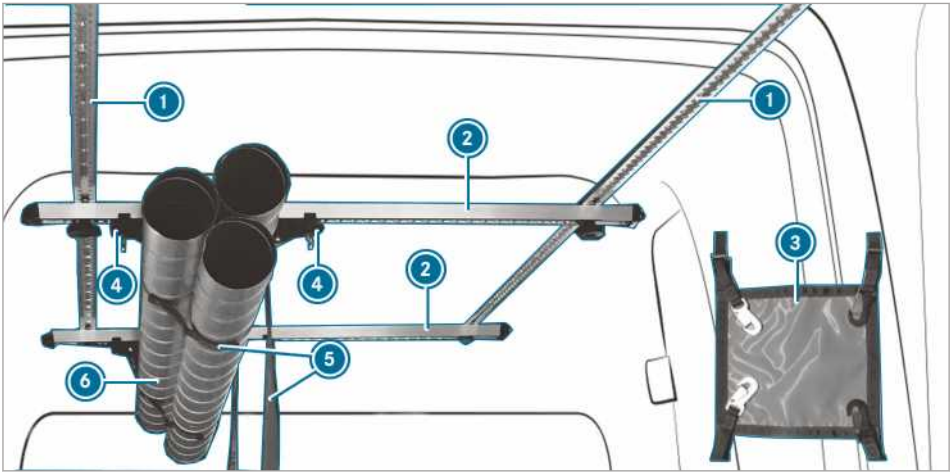


Pomoću sustava unutarnjih krovnih nosača možete osigurati teret. Prikladan je i za osiguranje dugog tereta.

ⓘ Sustav unutarnjih krovnih nosača smije se opteretiti s 50 kg.

Sustav unutarnjih krovnih nosača sastoji se od sljedećih komponenti:

- Stropni nosači (1), koji su pričvršćeni na krovu vozila.
- Nosive tračnice (2) koje su vijcima pričvršćene za stropne nosače te se mogu pomicati.
- Jedna nosiva tračnica (2) opremljena je jednim parom klizača (4). Par klizača (4) s ovješenom trakom sigurnosnog pojasa (5) može se pomicati. Teret (6) pri utovaru treba položiti u traku sigurnosnog pojasa (4) i pritegnuti ga.
- Teret se može dodatno osigurati čeonim privezom (head lashing) (3).

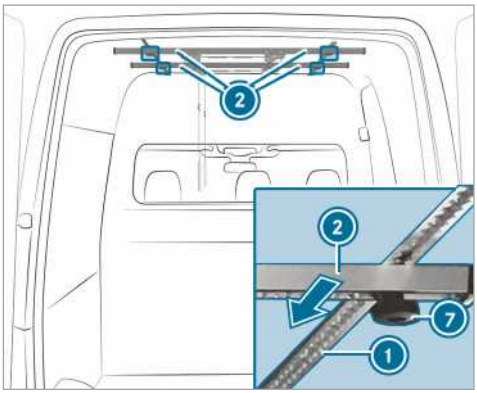


▶ **Pomicanje nosivih tračnica:** Zvjezdaste matice (2) odvrnite u smjeru suprotnom od smjera kazaljki na satu, sve dok se one malo ne otpuste.

▶ Nosivu tračnicu (1) pomaknite niz stropni nosač u željeni položaj (3).

▶ Zvjezdaste matice (2) zavrnite u smjeru kazaljki na satu.

▶ Provjerite je li nosiva tračnica čvrsto uglavljena.

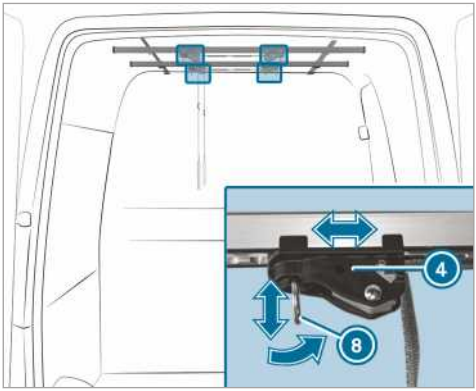


- **Pomicanje klizača:** Karabiner (2) klizača (1) povucite prema dolje i istovremeno klizač (1) povucite u željeni položaj.
- Otpustite karabiner u željenom položaju. Klizač se automatski uglavljuje.

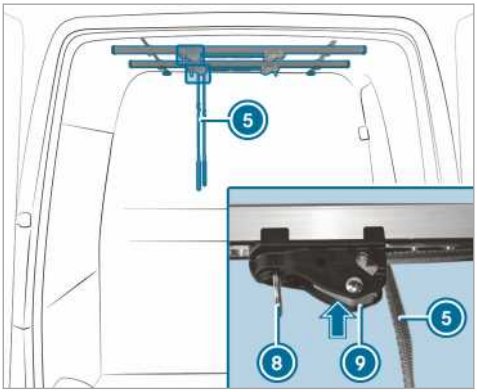


- **Namještanje trake sigurnosnog pojasa:** Pritisnite zatvarač na klizaču (2) i držite ga pritisnutim.
- Povucite ili otpustite traku sigurnosnog pojasa (1).
- Otpustite zatvarač na klizaču (2).
- **Osiguranje tereta:** Teret položite u trake sigurnosnog pojasa nosivih tračnica.
- Čvrsto pritegnite traku sigurnosnog pojasa (1).
- Provjerite je li teret čvrsto uglavljen.

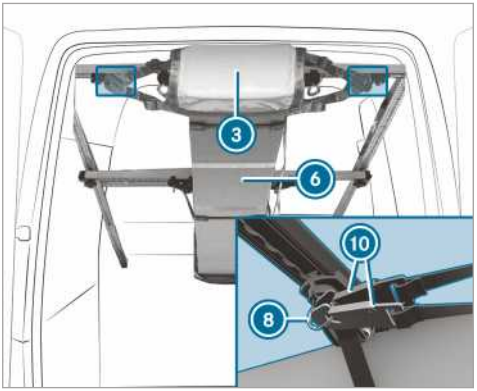


- **Pričvršćivanje čeonog priveza:** Čeoni privez (1) zategnite na oba kraja tereta (2) i po dvije kuke čeonog priveza (1) zakačite u karabinere (3).

## Stavljanje tereta na kućiše kotača

Pridržavajte se važnih sigurnosnih uputa u poglavlju „Napomene o opterećenju” (→ Stranica 74).

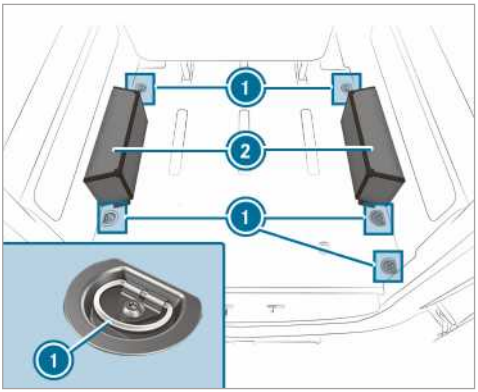


- Predmete postavite na kućište kotača (2) i priveže ih kroz pričvrsne ušice (1) (→ Stranica 271).

ⓘ Kućište kotača ne smije se opteretiti s više od 150 kg.

## Prikaz servisnih intervala ASSYST PLUS

### Funkcija prikaza servisnih intervala sustava ASSYST PLUS

Prikaz servisnih intervala sustava ASSYST PLUS na zaslonu s instrumentima prikazuje vam podatke o preostalom razdoblju ili preostaloj kilometraži do termina za servis.

S pomoću tipke za povratak na lijevoj strani upravljača možete skriti servisne poruke.

Informacije koje se odnose na servis vozila možete dobiti u ovlaštenoj specijaliziranoj servisnoj radionici, primjerice, u Mercedes-Benz servisni centar.

### Prikaz termina za servis

Komandno računalo:

↳ Servis ▸▸ ASSYST PLUS

Prikazuje se sljedeći termin za servis.

▶ **Napuštanje prikaza:** Pritisnite tipku za povratak na lijevoj strani upravljača.

Obavezno obratite pozornost i na sljedeću povezanu temu:

- Upravljanje komandnim računalom (→ Stranica 177).

### Redovito provođenje servisnih radova

**NAPOMENA** Prijevremena istrošenost prouzročena nepridržavanjem termina za servis

Neredoviti ili nepotpuni servisni radovi mogu prouzročiti veće trošenje, kao i oštećenja na vozilu.

▶ Obavezno se pridržavajte propisanih servisnih intervala.

▶ Propisane servisne radove izvodite uvijek u ovlaštenoj specijaliziranoj servisnoj radionici.

### Posebne servisne mjere

Propisani servisni interval prilagođen je normalnom pogonu vozila. Pri otežanim pogonskim uvjetima ili povećanom opterećenju vozila servisni radovi moraju se provoditi češće nego što je propisano, primjerice:

- u slučaju učestalih gradskih vožnji s čestim zaustavljanjima na putu,
- ako prevladava pogon na kratkim dionicama,
- pri čestom pogonu na brdovitom terenu ili na lošim cestama,
- pri čestom i dugotrajnom pogonu u praznom hodu,
- pri jakom stvaranju prašine i/ili čestom optoku zraka.

Ako prevladavaju ti ili slični pogonski uvjeti češće dajte zamijeniti npr. filtar za unutrašnjost, filtar zraka motora, motorno ulje i filtar ulja. Pri povećanom opterećenju gume treba češće provjeravati. Detaljne informacije možete dobiti u svakoj ovlaštenoj specijaliziranoj servisnoj radionici.

### Vrijeme stajanja s odvojenim akumulatorom

**Prikaz servisnih intervala sustava ASSYST PLUS izračunava termin za servis samo ako je akumulator priključen.**

▶ Prije odvajanja akumulatora prikažite termin za servis na zaslonu kombiniranog instrumenta i zabilježite ga (→ Stranica 276).

## Prostor motora

### Otvaranje i zatvaranje poklopca motora

**UPOZORENJE** Opasnost od nesreće zbog otključanog poklopca motora tijekom vožnje

Otključani poklopac motora može se otvoriti za vrijeme vožnje i ometati vam pogled.

▶ Poklopac motora nikad ne otključavajte tijekom vožnje.

▶ Prije vožnje uvijek provjerite je li poklopac motora zaključan.

**UPOZORENJE** Opasnost od opeklina pri otvaranju poklopca motora

Ako otvorite poklopac motora kad je motor pregrijan ili postoji požar u prostoru motora, možete doći u dodir s vrućim plinovima ili drugim tvarima koje izlaze iz unutrašnjosti.

▶ Prije otvaranja poklopca motora pustite da se pregrijani motor ohladi.

▶ U slučaju požara u prostoru motora ostavite poklopac motora zatvorenim i obavijestite vatrogasnu službu.

**UPOZORENJE** Opasnost od ozljeda zbog pokretnih dijelova

Određene komponente u prostoru motora mogu se dalje pokretati i pri isključenom paljenju ili se neposredno ponovno pokrenuti, npr. ventilator hladnjaka.

Prije obavljanja radnji u prostoru motora obratite pažnju na sljedeće:

- Isključite paljenje.
- Nikad ne stavljajte ruke u područje opasnosti pokretnih elemenata, npr. područje okretanja ventilatora.
- Skinite nakit i satove.
- Dijelove odjeće i kosu držite podalje od pokretnih dijelova.

**UPOZORENJE** Opasnost od ozljeda zbog doticanja elemenata pod naponom

Sustav paljenja i sustav ubrizgavanja goriva rade pod visokim naponom. Ako dodirnete dijelove koji su pod naponom, možete doživjeti strujni udar.

- Nikad ne dirajte dijelove sustava za paljenje ili sustava za ubrizgavanje goriva dok je paljenje uključeno.

Elementi sustava ubrizgavanja goriva koji provode napon su, primjerice, injektori.

Elementi sustava paljenja koji provode napon su, primjerice:

- svitak za paljenje
- utikač za svjećicu paljenja
- ispitne utičnice.

**UPOZORENJE** Opasnost od opeklina koje mogu prouzročiti elementi u prostoru motora

Određeni elementi u prostoru motora mogu biti vrlo vrući, npr. motor, hladnjak i dijelovi ispušnog sustava.

- Pustite da se motor ohladi i dodirujte samo elemente koji su opisani u nastavku.

Ako morate provoditi radove u prostoru motora, dodirujte samo sljedeće elemente:

- poklopac motora
- poklopac za zatvaranje otvora za punjenje motornim uljem
- poklopac za zatvaranje spremnika tekućine za pranje
- poklopac za zatvaranje ekspanzijske posude za rashladnu tekućinu.

**UPOZORENJE** Opasnost od ozljeda zbog upotrebe brisača dok je otvoren poklopac motora

Ako se brisači pomaknu dok je otvoren poklopac motora, možete se ukliještiti na polužju brisača.

- Prije otvaranja poklopca motora uvijek isključite brisače i paljenje.

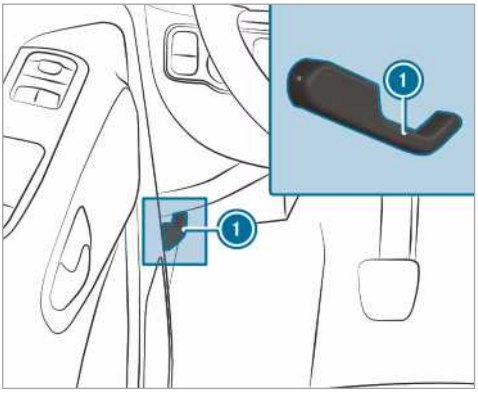


- Vozilo zaustavite u skladu s prometnim propisima i po mogućnosti vodoravno.
- Isključite motor.
- Osigurajte vozilo od kotrljanja.

**UPOZORENJE** Opasnost od ozljeda pri otvaranju poklopca motora

Pri otvaranju poklopac motora može naglo pasti u krajnji položaj.

Postoji opasnost od ozljeda za osobe koje se nalaze u području zakretanja poklopca motora.

- Prije puštanja poklopca motora provjerite sjedi li potporanj čvrsto u nosaču.
- Poklopac motora otvarajte samo kada nema osoba u području zakretanja.

- **Otvaranje:** Za otključavanje poklopca motora povucite ručicu (1).
- Zahvatite u otvor, ručicu osigurača poklopca motora pritisnite prema gore.

- Otvorite i zadržite poklopac motora.

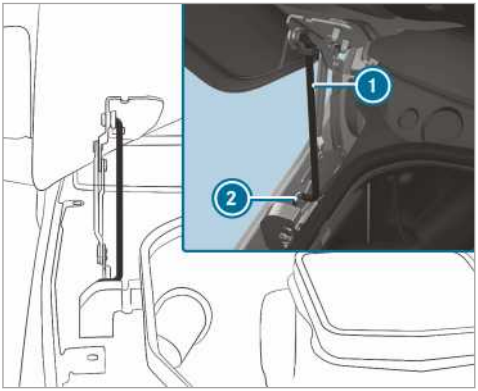


- Povucite potporanj (1) iz nosača na poklopcu motora i pomaknite ga prema dolje.
- Potporanj uvedite u donji nosač (2).

**UPOZORENJE** Opasnost od požara zbog zapaljivih materijala u prostoru motora ili na ispušnom sustavu

Krpe ili drugi zapaljivi materijali zaboravljeni u prostoru motora mogu se zapaliti na vrućim dijelovima motora ili na ispušnom sustavu.

- Osigurajte da nakon obavljanja radova održavanja u prostoru motora ili ispušnom sustavu nema zapaljivih stranih materijala.

**UPOZORENJE** Opasnost od nesreće i ozljeda prilikom otvaranja i zatvaranja poklopca motora

Prilikom otvaranja i zatvaranja poklopac motora može naglo pasti u krajnji položaj.

Postoji opasnost od ozljeda za osobe koje se nalaze u području pomicanja poklopca motora.

- Poklopac motora otvarajte i zatvarajte samo kada nema nikoga u području zakretanja.

**NAPOMENA** Oštećenje poklopca motora

Ako poklopac motora zatvorite rukama, može se oštetiti.

- Kako biste zatvorili poklopac motora, pustite ga da padne s navedene visine.

- **Zatvaranje:** Lagano podignite poklopac motora.
- Potporanj (1) dovedite do nosača na poklopcu motora te ga laganim pritiskom uglavite.
- Spustite poklopac motora i pustite ga da padne s visine od oko 15 cm.
- Ako se poklopac motora može još malo podignuti, opet ga otvorite i pustite da padne s visine od oko 20 cm, sve dok se ispravno ne uglavi.

## Motorno ulje

### Provjera razine motornog ulja s pomoću komandnog računala

Utvrđivanje razine motornog ulja provodi se tijekom vožnje. Ovisno o voznom profilu prikaz razine ulja moguć je tek nakon vožnje u trajanju do 30 minuta i pri uključenom paljenju.

Ispravno mjerenje razine ulja nije moguće ako:

- tijekom mjerenja vozilo nije na ravnoj površini
- je poklopac motora prethodno otvoren.

Tada je potrebno ponovno pokrenuti motor, a razina motornog ulja ponovno će se utvrditi tijekom vožnje.

Komandno računalo:

→ Servis ⏩ Razina motornog ulja

**Na višenamjenskom se zaslonu prikazuje jedna od sljedećih poruka:**

- Mjerenje razine motor. ulja u tijeku: Još nije moguće mjerenje razine ulja. Ponovite upit nakon maksimalno 30 minuta vožnje.
- Razina motornog ulja u redu i stupac za prikaz razine ulja na višenamjenskom zaslonu zelene je boje i nalazi se između oznaka „min.” i „maks.”: Razina ulja je u redu.
- Za mjerenje razine motornog ulja zagrijte motor: Zagrijte motor na radnu temperaturu.
- Razina motornog ulja Za mjerenje vozilo parkirajte vodoravno: Vozilo zaustavite na ravnoj površini.
- Motorölstand 1,0 l nachfüllen i stupac za prikaz razine ulja na višenamjenskom zaslonu narančaste je boje i nalazi se ispod oznake „min”: Dolijte 1 l motornog ulja.
- Smanjite razinu motornog ulja i stupac za prikaz razine ulja na višenamjenskom zaslonu narančaste je boje i nalazi se iznad oznake

„maks.”: Ispustite višak ulivenog motornog ulja. Potražite ovlaštenu specijaliziranu servisnu radionicu.

- Za prikaz razine motornog ulja uključite paljenje: Za provjeru razine motornog ulja uključite paljenje.
- Razina motornog ulja Sustav bez funkcije: Senzor nije ispravan ili nije spojen. Potražite ovlaštenu specijaliziranu servisnu radionicu.
- Razina motornog ulja Sustav je tren. bez funkcije: Zatvorite poklopac motora.

ⓘ Vozila s prikazom razine hladnog ulja: Nakon duljeg vremena stajanja vozila na višenamjenskom se zaslonu automatski prikazuje razina ulja. Ako nije moguće izmjeriti razinu motornog ulja, prikazuje se odgovarajuća poruka.

**Dolijevanje motornog ulja**

⚠ **UPOZORENJE** Opasnost od opeklina koje mogu prouzročiti elementi u prostoru motora

Određeni elementi u prostoru motora mogu biti vrlo vrući, npr. motor, hladnjak i dijelovi ispušnog sustava.

- Pustite da se motor ohladi i dodirujte samo elemente koji su opisani u nastavku.

Ako morate provoditi radove u prostoru motora, dodirujte samo sljedeće elemente:

- poklopac motora
- poklopac za zatvaranje otvora za punjenje motornim uljem
- poklopac za zatvaranje spremnika vode za pranje
- poklopac za zatvaranje ekspanzijske posude za rashladnu tekućinu.

⚠ **UPOZORENJE** Opasnost od požara i ozljeda zbog motornog ulja

Ako motorno ulje dospije na vruće dijelove u prostoru motora, može se zapaliti.

- Pobrinite se da motorno ulje ne dospije u blizinu otvora za ulijevanje.
- Prije pokretanja vozila ostavite motor da se ohladi i temeljito očistite elemente onečišćene motornim uljem.

! **NAPOMENA** Oštećenje motora uslijed pogrešnog filtra ulja, pogrešnog ulja ili aditiva

- Ne upotrebljavajte motorno ulje i filtar ulja različitih specifikacija od onih koje su potrebne za propisane servisne intervale.

Mercedes-Benz preporučuje uporabu originalnih ili ispitanih rezervnih i servisnih dijelova.

- Ne mijenjajte motorno ulje ili filtar ulja, kako biste postigli dulje intervale zamjene od propisanih.
- Nemojte upotrebljavati nikakve aditive.
- Slijedite napomene prikaza servisnog intervala o zamjeni ulja.

! **NAPOMENA** Šteta nastala zbog viška ulivenog motornog ulja

Ako dolijete previše motornog ulja, mogu se oštetiti motor ili katalizator.

- Višak ulivenog motornog ulja dajte ispustiti u ovlaštenoj specijaliziranoj servisnoj radionici.

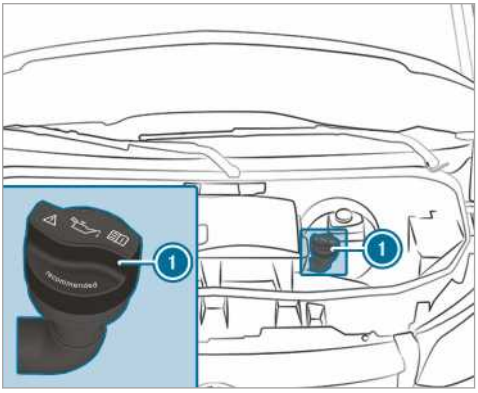


OM651

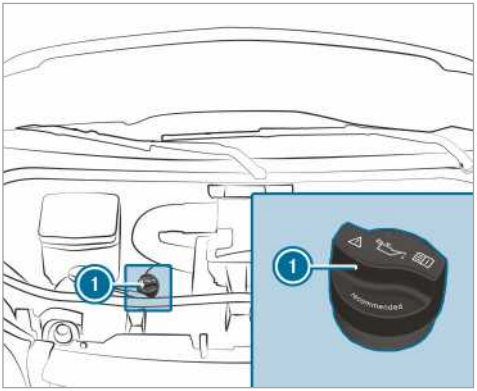


OM642

- Poklopac za zatvaranje (1) okrenite ulijevo i skinite ga.
- Dolijte motorno ulje.
- Postavite poklopac za zatvaranje (1) i okrenite ga udesno dok se ne uglavi.
- Ponovno provjerite razinu ulja .

## Provjera razine rashladne tekućine

**UPOZORENJE** Opasnost od opeklina koje mogu prouzročiti elementi u prostoru motora

Određeni elementi u prostoru motora mogu biti vrlo vrući, npr. motor, hladnjak i dijelovi ispušnog sustava.

- Pustite da se motor ohladi i dodirujte samo elemente koji su opisani u nastavku.

Ako morate provoditi radove u prostoru motora, dodirujte samo sljedeće elemente:

- poklopac motora
- poklopac za zatvaranje otvora za punjenje motornim uljem
- poklopac za zatvaranje spremnika tekućine za pranje
- poklopac za zatvaranje ekspanzijske posude za rashladnu tekućinu.

**UPOZORENJE** Opasnost od opeklina pri otvaranju poklopca motora

Ako otvorite poklopac motora kad je motor pregrijan ili postoji požar u prostoru motora, možete doći u dodir s vrućim plinovima ili drugim tvarima koje izlaze iz unutrašnjosti.

- Prije otvaranja poklopca motora pustite da se pregrijani motor ohladi.
- U slučaju požara u prostoru motora ostavite poklopac motora zatvorenim i obavijestite vatrogasnu službu.

**UPOZORENJE** Opasnost od opeklina zbog vrućeg rashladnog sredstva

Rashladni sustav motora je pod tlakom, posebno ako je motor topao. Kad otvarate poklopac za zatvaranje, možete se opeći zbog prskanja vrućeg rashladnog sredstva.

- Prije otvaranja poklopca za zatvaranje pustite da se motor ohladi.
- Pri otvaranju nosite zaštitne rukavice i zaštitne naočale.
- Kako biste ispustili tlak, polako otvarajte poklopac za zatvaranje.

**NAPOMENA** Oštećenja laka zbog rashladne tekućine

Ako rashladna tekućina dospije na lakirane površine, može oštetiti lak.

- Oprezno ulijevajte rashladnu tekućinu.
- Uklonite prolivenu rashladnu tekućinu.

### Provjera razine rashladne tekućine

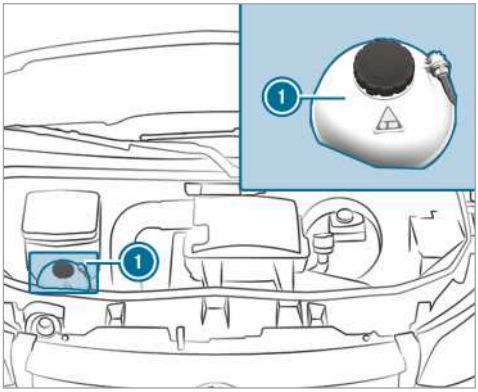


Ekspanzijska posuda za rashladnu tekućinu (primjer)

- Vozilo zaustavite na ravnoj površini.
- Otvorite poklopac motora (→ Stranica 276).

- Poklopac za zatvaranje ekspanzijske posude za rashladnu tekućinu (1) lagano okrenite za pola okreta ulijevo i ispustite pretlak.
- Poklopac za zatvaranje ekspanzijske posude za rashladnu tekućinu (1) nastavite okretati i skinite ga.
- Provjerite razinu rashladne tekućine. Ako je razina rashladne tekućine do oznake MAX na ekspanzijskoj posudi za rashladnu tekućinu, ima dovoljno rashladne tekućine.

**Dolijevanje rashladne tekućine.**

- Rashladnu tekućinu napunite do oznake MAX ekspanzijske posude za rashladnu tekućinu.

Kako biste izbjegli oštećenja rashladnog sustava motora, upotrebljavajte samo rashladnu tekućinu koju je odobrila tvrtka Mercedes-Benz.

- Namjestite poklopac za zatvaranje ekspanzijske posude za rashladnu tekućinu (1) i čvrsto ga okrenite udesno.
- Pokrenite motor.
- Nakon otprilike pet minuta motor ponovno isključite i pustite da se ohladi.
- Ponovno provjerite razinu rashladne tekućine i po potrebi dolijte rashladnu tekućinu.

ⓘ Dodatne informacije o rashladnoj tekućini (→ Stranica 349).

## Punjenje uređaja za pranje vjetrobranskog stakla

**UPOZORENJE** Opasnost od opeklina koje mogu prouzročiti elementi u prostoru motora

Određeni elementi u prostoru motora mogu biti vrlo vrući, npr. motor, hladnjak i dijelovi ispušnog sustava.

- Pustite da se motor ohladi i dodirujte samo elemente koji su opisani u nastavku.

Ako morate provoditi radove u prostoru motora, dodirujte samo sljedeće elemente:

- poklopac motora
- poklopac za zatvaranje otvora za punjenje motornim uljem
- poklopac za zatvaranje spremnika tekućine za pranje
- poklopac za zatvaranje ekspanzijske posude za rashladnu tekućinu.

**UPOZORENJE** Opasnost od opeklina pri otvaranju poklopca motora

Ako otvorite poklopac motora kad je motor pregrijan ili postoji požar u prostoru motora, možete doći u dodir s vrućim plinovima ili drugim tvarima koje izlaze iz unutrašnjosti.

- Prije otvaranja poklopca motora pustite da se pregrijani motor ohladi.
- U slučaju požara u prostoru motora ostavite poklopac motora zatvorenim i obavijestite vatrogasnu službu.

**UPOZORENJE** - Opasnost od požara i ozljeda koje može prouzročiti koncentrat sredstva za pranje vjetrobranskog stakla

Koncentrat sredstva za pranje vjetrobranskog stakla je lako zapaljiv. Ako dođe u kontakt s vrućim komponentama motora ili ispušnim sustavom, može se zapaliti.

- Osigurajte da koncentrat sredstva za pranje vjetrobranskog stakla ne dospije u blizinu otvora za ulijevanje.

**Dolijevanje tekućine za pranje**

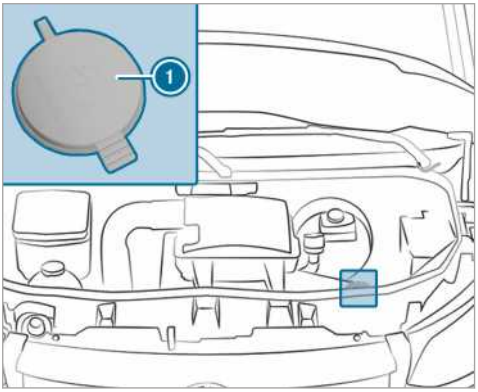


Spremnik vode za pranje (primjer)

- Tekućinu za pranje prethodno promiješajte u pravom omjeru mješavine u spremniku.
- Vozilo zaustavite na ravnoj površini i osigurajte ga od kotrljanja (→ Stranica 142).
- Otvorite poklopac motora (→ Stranica 276).

- Poklopac za zatvaranje (1) spremnika tekućine za pranje izvucite prema gore za držak.
- Dolijte prethodno izmiješanu tekućinu za pranje.
- Poklopac za zatvaranje (1) pritisnite na otvor za punjenje dok se čujno ne uglavi.
- Zatvorite poklopac motora (→ Stranica 276).

• Dodatne informacije o sredstvu za pranje vjetrobranskog stakla možete pronaći na internetskoj stranici (→ Stranica 350).

## Čišćenje ispusnog ventila za vodu spremnika usisnog zraka

**UPOZORENJE** Opasnost od ozljeda zbog pokretnih dijelova

Određene komponente u prostoru motora mogu se dalje pokretati i pri isključenom paljenju ili se neposredno ponovno pokrenuti, npr. ventilator hladnjaka.

Prije obavljanja radnji u prostoru motora obratite pažnju na sljedeće:

- Isključite paljenje.
- Nikad ne stavljajte ruke u područje opasnosti pokretnih elemenata, npr. područje okretanja ventilatora.
- Skinite nakit i satove.
- Dijelove odjeće i kosu držite podalje od pokretnih dijelova.

**UPOZORENJE** Opasnost od opeklina koje mogu prouzročiti elementi u prostoru motora

Određeni elementi u prostoru motora mogu biti vrlo vrući, npr. motor, hladnjak i dijelovi ispušnog sustava.

- Pustite da se motor ohladi i dodirujte samo elemente koji su opisani u nastavku.

Ako morate provoditi radove u prostoru motora, dodirujte samo sljedeće elemente:

- poklopac motora
- poklopac za zatvaranje otvora za punjenje motornim uljem
- poklopac za zatvaranje spremnika vode za pranje
- poklopac za zatvaranje ekspanzijske posude za rashladnu tekućinu.

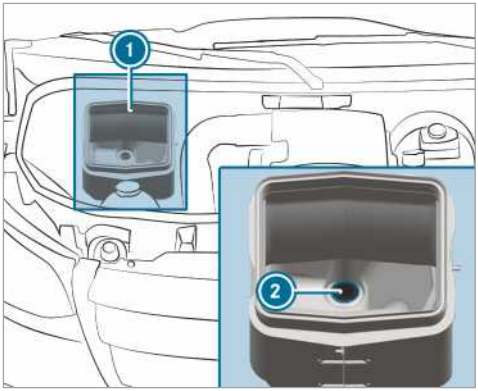


- Otvorite poklopac motora (→ Stranica 276).
- Uklonite nečistoće iz ispusnog ventila za vodu (2) spremnika usisnog zraka (1).

## Ispuštanje vode iz filtra goriva

**UPOZORENJE** Opasnost od požara i eksplozije prouzročenih gorivom

Goriva su lako zapaljiva.

- Obavezno izbjegavajte vatru, otvorene izvore svjetlosti, pušenje i nastanak iskri.
- Prije ulijevanja goriva isključite motor te dodatno grijanje ako postoji.

**UPOZORENJE** Opasnost od požara i eksplozije prouzročenih gorivom

Goriva su lako zapaljiva. Postoji opasnost od požara i eksplozije uslijed kontakta s vrućim dijelovima.

- Pustite da se motor i ispušni sustav ohlade.

**NAPOMENA** Oštećenja motora zbog zakašnjelog ispuštanja vode iz filtra goriva

**Vozilo s dizelskim motorom:** Zakašnjelo ispuštanje vode iz filtra goriva može prouzročiti oštećenja motora.

Ako zasvijetli kontrolno svjetlo [ ], odmah ispustite vodu iz filtra goriva.

**NAPOMENA O OKOLIŠU** Onečišćenje okoliša odlaganjem koje nije ekološki prihvatljivo

- Mješavinu vode i goriva odložite na ekološki prihvatljiv način.

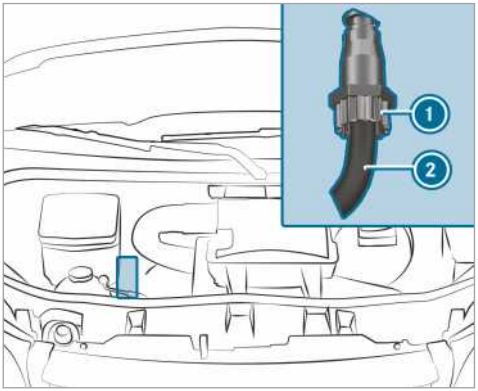


OM642

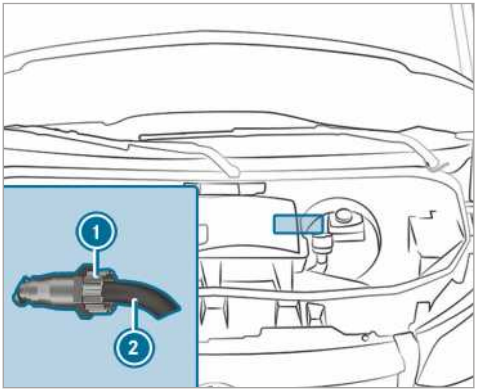


OM651 pogon na prednje kotače

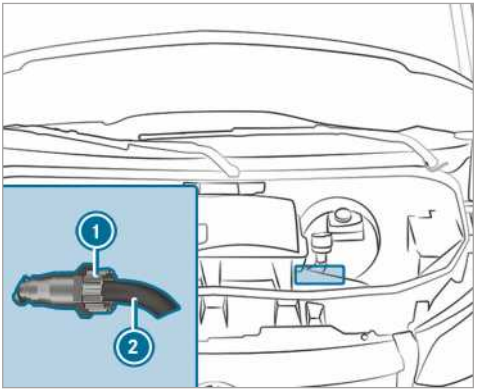


OM651 pogon na stražnje kotače

- Vozilo zaustavite tako da ne ometa promet i osigurajte ga od kotrljanja.
- Isključite dodatno grijanje (→ Stranica 105).
- Isključite motor.
- Otvorite poklopac motora (→ Stranica 276).
- Ispod ispusnog crijeva (2) postavite prikladnu sabirnu posudu.
- Uključite paljenje.
- Vijak za ispuštanje (1) odvrnite toliko da iz ispusnog crijeva (2) počne izlaziti mješavina vode i goriva.
- Zavrnite vijak za ispuštanje (1) čim iscuri otprilike 0,2 l mješavine vode i goriva. Nakon 30 sekundi električna pumpa goriva automatski zaustavlja istjecanje mješavine vode i goriva.
- Nakon ispuštanja vode isključite paljenje.
- Skupljenu mješavinu vode i goriva odložite na ekološki prihvatljiv način, npr. u ovlaštenoj specijaliziranoj servisnoj radionici.
- Provjerite je li vijak za ispuštanje (1) zavrnut. Ako motor radi, a vijak za ispuštanje (1) je odvrnut, gubit ćete gorivo kroz ispusno crijevo (2).
- Zatvorite poklopac motora (→ Stranica 276).
- **Kontrolno svjetlo nije se isključilo nakon ispuštanja vode:** Ponovno ispustite vodu iz filtra goriva.
- **Kontrolno svjetlo nije se isključilo nakon drugog ispuštanja vode:** Potražite ovlaštenu specijaliziranu servisnu radionicu.

Mercedes-Benz preporučuje da ispuštanje vode iz filtra goriva prepustite ovlaštenoj specijaliziranoj servisnoj radionici.

## Čišćenje i njega

### Napomene o pranju vozila u automatskoj autopraonici

**⚠ UPOZORENJE** Opasnost od nesreće prouzročena smanjenim učinkom kočenja nakon pranja vozila

Nakon pranja vozila kočnice imaju smanjeni učinak kočenja.

- ▶ Nakon pranja vozila oprezno kočite tijekom vožnje uzimajući u obzir stanje u prometu sve dok se ne postigne potpuni učinak kočenja.

Pazite da autopraonica bude prikladna za veličinu vozila.

Prije pranja vozila u autopraonici sklopite vanjske retrovizore i prema potrebi demontirajte dodatnu antenu. U protivnome možete oštetiti vanjski retrovizor, antenu ili vozilo.

Prilikom napuštanja autopraonice pazite da vanjski retrovizori budu potpuno otklopljeni te da je eventualna dodatna antena ponovno montirana.

Kako biste izbjegli štete na vozilu, prije upotrebe automatske autopraonice pridržavajte se sljedećeg:

- Bočni prozori i klizni prozor potpuno su zatvoreni.
- Ventilator za ventilaciju i grijanje je isključen.
- Prekidač brisača je u položaju 0.

Prije odlaska u autopraonicu očistite vozilo od jakih onečišćenja.

ⓘ Ako nakon pranja vozila uklonite vosak s vjetrobranskog stakla i gumica brisača, izbjeći ćete nastajanje strija na staklu i smanjiti šumove brisača.

### Napomene o upotrebi visokotlačnog čistača

**⚠ UPOZORENJE** Opasnost od nesreće prilikom upotrebe visokotlačnih uređaja za čišćenje s mlaznicama okruglog mlaza

Vodeni mlaz mlaznice okruglog mlaza (glodalica za prljavštinu) može na gumama i dijelovima podvozja uzrokovati štete koje se izvana ne vide.

Komponente koje su na taj način oštećene mogu neočekivano ispasti.

- ▶ Za čišćenje vozila ne koristite visokotlačni uređaj za čišćenje s mlaznicom okruglog mlaza.
- ▶ Oštećene gume i dijelove podvozja odmah dajte zamijeniti.

Nikad ne koristite visokotlačne čistače za čišćenje unutrašnjosti vozila. Količina vode nastala pod tlakom upotrebom visokotlačnog čistača i s time povezane maglice mogu u znatnoj mjeri oštetiti vozilo.

Kako biste izbjegli štete na vozilu, prilikom upotrebe visokotlačnog čistača pridržavajte se sljedećeg:

- Održavajte minimalni razmak od 30 cm od vozila kod mlaznica plosnatog mlaza od 25° i cijevi za tvrdokornu prljavštinu ili 70 cm od vozila kod mlaznica okruglog mlaza te se pridržavajte navoda u uputama za rad proizvođača uređaja.
- Ne usmjeravajte mlaznicu visokotlačnog čistača izravno prema osjetljivim dijelovima poput guma, procjepa, električnih dijelova, akumulatora, rasvjetnih sredstava i odzračnih otvora.
- Ako je vozilo opremljeno kamerom za vožnju unatrag, održavajte minimalni razmak od 50 cm.

### Ručno pranje vozila

Pridržavajte se zakonskih odredbi, npr. u nekim je državama ručno pranje vozila dopušteno samo na posebno određenim mjestima za pranje.

- ▶ Upotrebljavajte blago sredstvo za čišćenje, npr. autošampon.
- ▶ Perite vozilo mlakom vodom i mekanom spužvom za pranje vozila. Pritom ne izlažite vozilo izravnom sunčevom zračenju.
- ▶ Vozilo oprezno isperite vodom i posušite kožnom krpom. Pritom pripazite da mlaz vode ne usmjeravate izravno na rešetku za ulaz zraka. Ventilator pritom ne ostavljajte da radi.
- ▶ Pazite da se sredstvo za čišćenje ne suši na laku.

Po dolasku zime pažljivo i na vrijeme uklonite svu nataloženu sol za posipanje cesta.

## Napomene za njegu laka i matiranog laka

**NAPOMENA** Oštećenja laka i korozija zbog nedovoljne njege

Ako se onečišćenja ptičjim izmetom ili drugi zaostaci ne uklone temeljito i brzo, mogu dovesti do oštećenja laka, a kasnije i do korozije.

▶ U slučaju onečišćenja lak i matirani lak, ako je moguće, odmah temeljito očistite.

**Obratite pozornost na sljedeće napomene:**

| | Napomene o čišćenju i njezi | Izbjegavanje oštećenja laka |
|---|---|---|
| **Lak** | • Ostaci insekata: Omekšajte sredstvom za uklanjanje insekata, a zatim operite.<br>• Ptičji izmet: Vodom omekšajte, a zatim operite obrađenu površinu.<br>• Rashladna tekućina, smola drveta, ulja, goriva i masti: Uklonite ih laganim trljanjem krpom natopljenom benzinom za čišćenje ili benzinom za upaljače.<br>• Kočna tekućina: Operite vodom.<br>• Mrlje od katrana: Upotrijebite sredstvo za uklanjanje katrana.<br>• Vosak: Upotrijebite sredstvo za uklanjanje silikona. | • Ne lijepite naljepnice, folije i slično.<br>• Što prije uklonite prljavštinu. |
| **Matirani lak** | • Upotrebljavajte samo sredstva za njegu koja je odobrila tvrtka Mercedes-Benz. | • Ne polirajte vozilo i kotače od lakog metala.<br>• U automatskim autopraonicama ne upotrebljavajte programe pranja sa završnom obradom s pomoću vrućeg voska.<br>• Ne upotrebljavajte sredstva za čišćenje laka, proizvode za brušenje i poliranje, proizvode za zadržavanje sjaja, npr. vosak.<br>• Popravke laka prepustite ovlaštenim specijaliziranim servisnim radionicama. |

## Napomene o održavanju dijelova vozila

**UPOZORENJE** Opasnost od prikliještenja pri čišćenju prednjeg vjetrobranskog stakla zbog uključenih brisača

Ako se brisači pomaknu pri čišćenju prednjeg vjetrobranskog stakla ili metlica brisača, možete se prikliještiti.

▶ Prije čišćenja prednjeg vjetrobranskog stakla ili metlica brisača uvijek isključite brisače i paljenje.

**⚠ UPOZORENJE** Opasnost od opeklina zbog krajnje ispušne cijevi i blende završne ispušne cijevi

Krajnje ispušne cijevi i blende završnih ispušnih cijevi mogu biti jako vruće. Dodirivanjem ovih dijelova vozila možete se opeći.

- U području krajnje cijevi za ispušne plinove i blendi završnih ispušnih cijevi budite uvijek posebno oprezni, a naročito djecu u tom području pažljivo nadzirite.
- Prije dodirivanja pustite dijelove vozila da se ohlade.

**Obratite pozornost na sljedeće napomene:**

| | Napomene o čišćenju i njezi | Izbjegavanje oštećenja vozila |
|---|---|---|
| **Kotači/ naplatci** | Upotrebljavajte vodu i sredstvo za čišćenje naplataka koje ne sadrži kiselinu. | • Za odstranjivanje prašine nastale kočenjem ne upotrebljavajte sredstva za čišćenje naplataka koja sadrže kiselinu. U protivnom se mogu oštetiti vijci kotača i dijelovi kočnica.<br>• Nakon čišćenja vozite vozilo nekoliko minuta i tek ga onda isključite kako biste izbjegli stvaranje korozije na kočnim diskovima i kočnim oblogama. Kočni diskovi i kočne obloge zagrijavaju se i suše. |
| **Stakla** | Vanjske i unutarnje strane stakala očistite vlažnom krpom i sredstvima za čišćenje koje preporučuje tvrtka Mercedes-Benz. | Za čišćenje unutarnjih strana ne upotrebljavajte suhe krpe, abrazivna sredstva ili sredstva za čišćenje koja sadrže otapala. |
| **Metlice brisača** | Podignute metlice brisača čistite vlažnom krpom. | Metlice brisača ne čistite prečesto. |
| **Vanjsko osvjetljenje** | Stakla očistite mokrom spužvom i blagim sredstvom za čišćenje, npr. autošamponom. | Upotrebljavajte samo sredstva za čišćenje ili krpe koje su prikladne za plastična stakla. |
| **Senzori** | Senzore u prednjem i stražnjem braniku te u oblozi hladnjaka čistite mekom krpom i autošamponom. | Pri upotrebi visokotlačnog čistača održavajte minimalni razmak od 30 cm. |
| **Kamera za vožnju unatrag** i **kamera za 360°** | Očistite leću kamere mekom krpom i čistom vodom. | Ne upotrebljavajte visokotlačni čistač. |

| | Napomene o čišćenju i njezi | Izbjegavanje oštećenja vozila |
|---|---|---|
| **Kuka za vuču** | • Uklonite nakupine hrđe na kuki, npr. žičanom četkom.<br>• Očistite prljavštinu krpom koja ne ostavlja vlakna.<br>• Nakon čišćenja kugličnu glavu lagano namažite uljem ili mašću.<br>• Pridržavajte se uputa za njegu u uputama za rad proizvođača kuke za vuču. | Kuglu za vuču ne čistite visokotlačnim čistačem ili otapalom. |
| **Klizna vrata** | • Uklonite strana tijela iz područja kontaktnih ploča i vrhova kontaktnih zatika kliznih vrata.<br>• Kontaktne ploče i vrhove kontaktnih zatika očistite blagim sredstvom za čišćenje i mekom krpom. | Nemojte mazati kontaktne ploče i vrhove kontaktnih zatika uljem ili mašću. |
| **Stepenice** | • Električne stepenice i njihova kućišta očistite visokotlačnim čistačem.<br>• Nakon čišćenja poprskajte bočne vodilice silikonskim sprejem.<br>• Stepenice u braniku očistite visokotlačnim čistačem. | Nemojte upotrebljavati mast i ulje kao sredstvo za podmazivanje. |
| **Aluminijske stranice** | • Aluminijske stranice iščetkajte vodom i neutralnim ili lagano alkalnim sredstvom za pranje. | Za čišćenje stranica nemojte upotrebljavati abrazivna sredstva. |

## Napomene o njezi interijera

**⚠ UPOZORENJE** Opasnost od ozljeda zbog odvajanja plastičnih dijelova nakon upotrebe sredstava za njegu koja sadrže otapala

Upotrebom sredstava za njegu i čišćenje koja sadrže otapala površine kokpita mogu postati šupljikave.

Ako se aktiviraju zračni jastuci, dijelovi plastike se mogu osloboditi.

▶ Za čišćenje kokpita ne upotrebljavajte sredstva za njegu i čišćenje koja sadrže otapala.

**⚠ UPOZORENJE** Opasnost od ozljeda ili smrtna opasnost zbog izbijeljenih sigurnosnih pojaseva

Sigurnosni pojasevi izbjeljivanjem ili bojanjem mogu jako oslabiti.

Time sigurnosni pojasevi, npr. u slučaju nesreće, mogu puknuti ili zakazati.

▶ Nikada ne izbjeljujte i ne bojite sigurnosne pojaseve.

**Obratite pozornost na sljedeće napomene:**

| | Napomene o čišćenju i njezi | Izbjegavanje oštećenja vozila |
|---|---|---|
| **Sigurnosni pojasevi** | Čistite mlakom vodom i otopinom sapuna. | • Ne upotrebljavajte kemijska sredstva za čišćenje.<br>• Sigurnosni pojas ne sušite zagrijavanjem na temperaturi iznad 80 °C ili na izravnom sunčevom svjetlu. |
| **Zaslon** | Površinu pažljivo očistite krpom s mikrovlaknima i sredstvom za njegu TFT/LCD zaslona. | • Isključite zaslon i pustite ga da se ohladi.<br>• Ne upotrebljavajte druga sredstva. |
| **Plastična obloga** | • Čistite vlažnom krpom s mikrovlaknima.<br>• U slučaju jakog onečišćenja: Upotrijebite sredstvo za njegu koje preporučuje tvrtka Mercedes-Benz. | • Ne lijepite naljepnice, folije i slično.<br>• Ne dovodite u kontakt s kozmetikom, sredstvima za zaštitu od insekata i kremama za sunčanje. |
| **Pravo drvo / ukrasni elementi** | • Čistite krpom s mikrovlaknima.<br>• Izgled crnog klavirskog laka: Čistite vlažnom krpom i otopinom sapuna.<br>• U slučaju jakog onečišćenja: Upotrijebite sredstvo za njegu koje preporučuje tvrtka Mercedes-Benz. | Ne upotrebljavajte sredstva za čišćenje koja sadrže otapala, sredstva za poliranje ili voskove. |
| **Presvlaka krova s unutarnje strane** | Čistite mekanom četkom ili šamponom za suho pranje. | |
| **Presvlake sjedala od tkanine** | Onečišćenja, kao npr., mrvice i prašinu usišite, a zatim cijelu presvlaku sjedala očistite vlažnom krpom s mikrovlaknima i 1-postotnom otopinom sapunice. Onečišćenja nemojte čistiti pojedinačno.<br>Upotrebljavajte sredstvo za čišćenje i njegu koje preporučuje tvrtka Mercedes-Benz. | Nemojte upotrebljavati sredstva za čišćenje i njegu koja sadrže ulje. |
| **Presvlake sjedala od umjetne kože** | Onečišćenja, kao npr., mrvice i prašinu usišite, a zatim cijelu presvlaku sjedala očistite vlažnom pamučnom krpom i 1-postotnom otopinom sapunice. Onečišćenja nemojte čistiti pojedinačno.<br>Upotrebljavajte sredstvo za čišćenje i njegu koje preporučuje tvrtka Mercedes-Benz. | Ne upotrebljavajte krpu s mikrovlaknima.<br>Nemojte upotrebljavati sredstva za čišćenje i njegu koja sadrže ulje. |
| **Presvlake sjedala od prave kože** | Onečišćenja, kao npr., mrvice i prašinu usišite, a presvlake sjedala zatim redovito čistite vlažnom pamučnom krpom.<br>U slučaju jakog onečišćenja: Upotrijebite sredstvo za dodatnu njegu kože koje preporučuje tvrtka Mercedes-Benz. | Ne upotrebljavajte krpu s mikrovlaknima.<br>Nemojte upotrebljavati sredstva za čišćenje i njegu koja sadrže ulje. |

| | Napomene o čišćenju i njezi | Izbjegavanje oštećenja vozila |
|---|---|---|
| **Upravljač i ručica mjenjača ili ručica automatskog mjenjača** | Čistite vlažnom krpom. | |
| **Papučice i otirači** | Čistite vlažnom krpom. | Nemojte upotrebljavati nikakva sredstva za čišćenje i njegu. |
| **Unutrašnjost** | Čistite vlažnom krpom. | • Ne upotrebljavajte visokotlačni čistač.<br>• Nakon čišćenja ostavite unutrašnjost da se potpuno osuši.<br>• Pazite da tekućine ne prodru u otvore ili šupljine. |
| **Zavjese** | Zavjese čistite samo kemijski. | Zavjese nemojte prati. |

## Slučaj nužde

### Vađenje reflektirajućeg prsluka

Reflektirajući prsluk nalazi se u pretincu za odlaganje u vozačevim vratima.

▶ Izvadite reflektirajući prsluk iz pretinca za odlaganje.

ⓘ U pretince obloga stražnjih bočnih vrata i suvozačevih vrata možete isto tako spremiti reflektirajuće prsluke.

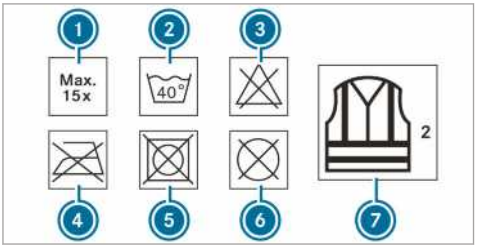


1. Maksimalni broj pranja
2. Maksimalna temperatura pranja
3. Nemojte izbjeljivati
4. Nemojte glačati
5. Nemojte sušiti u sušilici rublja
6. Nemojte kemijski čistiti
7. Ovaj prsluk odgovara klasi 2

Reflektirajući prsluk u skladu je sa zakonski propisanim standardima samo ako je odgovarajuće veličine i ako je potpuno zatvoren.

Zamijenite reflektirajući prsluk:

- u slučaju oštećenja ili onečišćenja reflektirajućih pruga koje više nije moguće očistiti
- ako je prekoračen maksimalni broj pranja
- ako je oslabjelo svojstvo fluorescencije.

### Sigurnosni trokut

**Vađenje sigurnosnog trokuta**

Sigurnosni trokut nalazi se u pretincu za odlaganje u suvozačevim vratima.

▶ Izvadite sigurnosni trokut iz pretinca za odlaganje.

**Postavljanje sigurnosnog trokuta**

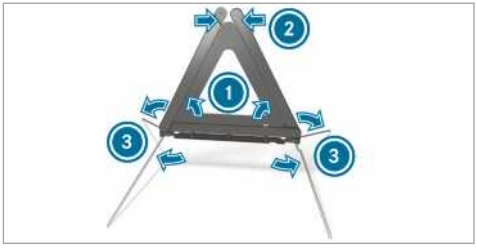


▶ Bočne reflektore ① povucite prema gore do trokutastog oblika i spojite s pomoću gornjeg gumba ②.

▶ Nožice ③ otklopite bočno prema dolje.

### Komplet prve pomoći

Komplet prve pomoći nalazi se u pretincu za odlaganje u suvozačevim vratima.

▶ Izvadite komplet prve pomoći iz pretinca za odlaganje.

### Vađenje i spremanje vatrogasnog aparata

⚠ **UPOZORENJE** Opasnost od nesreće zbog neispravno pričvršćenog vatrogasnog aparata u vozačevu prostoru za noge

Vatrogasni aparat u vozačevu prostoru za noge može ograničiti hod papučice ili blokirati pritisnutu papučicu.

Time se ugrožava pogonska i prometna sigurnost vozila.

Uz to vatrogasni aparat u vozačevu prostoru za noge može skliznuti i ozlijediti vozača ili druge putnike.

Vatrogasni aparat tijekom vožnje uvijek spremite na sigurno i učvrstite.

Vatrogasni aparat nemojte micati tijekom vožnje.

**Vađenje**

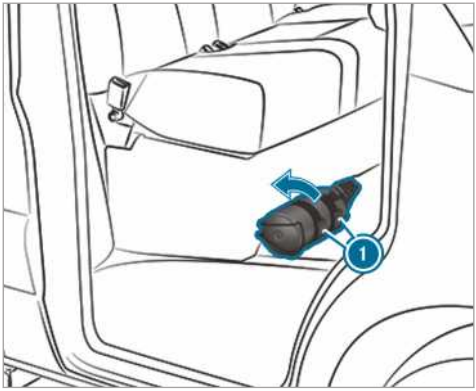


- Učvrsne trake na nosaču vatrogasnog aparata (1) povucite prema gore.
- Izvadite vatrogasni aparat.

**Spremanje**

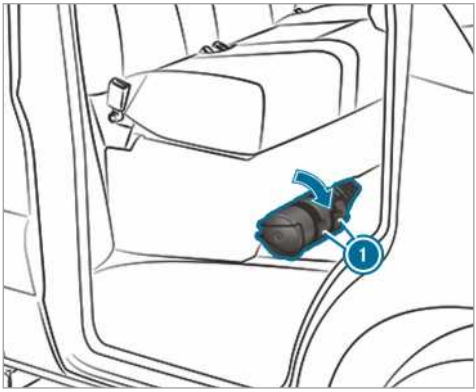


- Spremite vatrogasni aparat.
- Učvrsne trake na nosaču vatrogasnog aparata (1) pritisnite prema dolje.

ⓘ Kod vozila s upravljačem na desnoj strani vatrogasni aparat nalazi se na suvozačevom sjedalu u smjeru vožnje lijevo.

## Probušena guma

### Napomene u slučaju probušene gume

**⚠ UPOZORENJE** Opasnost od nesreće zbog praznih guma

Prazna guma iznimno negativno utječe na vozne karakteristike te na upravljanje i kočenje.

- Ne vozite ako je guma prazna.
- Praznu gumu zamijenite rezervnim kotačem ili obavijestite ovlaštenu specijaliziranu servisnu radionicu.

Ovisno o opremi vozila u slučaju probušene gume imate sljedeće mogućnosti:

- **Vozila s uslugom Mercedes PRO connect:** U slučaju kvara možete uputiti poziv kod kvara pritiskom na tipku za pozivanje servisa u stropnoj upravljačkoj jedinici (→ Stranica 252).
- **Sva vozila:** Promijenite kotač (→ Stranica 329).

## Akumulator

### Napomene o akumulatoru od 12 V

**⚠ UPOZORENJE** Opasnost od nesreće zbog nestručnih radova na akumulatoru

Nestručni radovi na akumulatoru mogu dovesti, primjerice, do kratkog spoja. Zbog toga može doći do ograničene funkcionalnosti sustava važnih za sigurnost, npr. sustava osvjetljenja, sustava ABS (sustav protiv blokiranja kotača) ili sustava ESP® (elektronički program stabilnosti). Pogonska sigurnost vašeg vozila može biti ograničena.

U sljedećim situacijama možete izgubiti kontrolu nad vozilom:

- pri kočenju
- pri naglim pokretima upravljačem i/ili neprilagođenoj brzini.

- U slučaju kratkog spoja ili sličnih događaja odmah obavijestite ovlaštenu specijaliziranu servisnu radionicu.
- Ne vozite dalje.
- Radove na akumulatoru uvijek prepustite ovlaštenoj specijaliziranoj servisnoj radionici.

- Dodatne informacije o sustavu ABS (→ Stranica 147)
- Dodatne informacije o sustavu ESP® (→ Stranica 148)

Mercedes-Benz preporučuje da zamjenu akumulatora od 12 V prepustite ovlaštenoj specijaliziranoj servisnoj radionici, npr. Mercedes-Benz servisnom centru.

Ako akumulator želite zamijeniti sami, pridržavajte se sljedećih napomena:

- Neispravni akumulator uvijek zamijenite akumulatorom koji ispunjava specifične zahtjeve vozila.
- Preuzmite ugradbene dijelove, npr. crijevo za odzračivanje, kutni dio ili poklopac pola od akumulatora koji je potrebno zamijeniti.
- Pritom pazite da je crijevo za odzračivanje uvijek priključeno na originalni otvor na strani akumulatora.

  Montirajte postojeće ili isporučene zaporne čepove.

  U protivnom može doći do istjecanja plinova ili akumulatorske kiseline.
- Pritom pazite da su ugradbeni dijelovi uvijek jednako priključeni.

Mercedes-Benz vam preporučuje da iz sigurnosnih razloga upotrebljavate samo akumulatore koje je za vaše vozilo ispitala i odobrila tvrtka Mercedes-Benz. Ti akumulatori nude pojačanu zaštitu od curenja kako bi se putnike zaštitilo od nagrizanja ako se akumulator ošteti u nesreći.

**⚠ UPOZORENJE** Opasnost od eksplozije zbog elektrostatičkog punjenja

Elektrostatičko punjenje može dovesti do nastanka iskri i tako zapaliti blago eksplozivnu mješavinu plinova akumulatora.

▶ Kako biste uklonili postojeće elektrostatičko punjenje, dotaknite metalnu karoseriju prije dodirivanja akumulatora.

Tijekom punjenja akumulatora i pomoći pri pokretanju nastaje blago eksplozivna mješavina plinova.

**⚠ UPOZORENJE** Opasnost od kemijskih opeklina zbog akumulatorske kiseline

Akumulatorska kiselina nagriza.

▶ Izbjegavajte kontakt s kožom, očima ili odjećom.
▶ Ne naginjite se nad akumulatorom.
▶ Ne udišite plinove akumulatora.
▶ Držite djecu podalje od akumulatora.
▶ Akumulatorsku kiselinu odmah temeljito isperite velikom količinom čiste vode i smjesta potražite liječničku pomoć.

**NAPOMENA O OKOLIŠU** Onečišćenje okoliša zbog nestručnog odlaganja baterija

Baterije sadrže štetne tvari. Zakonom je zabranjeno odlagati ih zajedno s kućanskim otpadom.

▶

Baterije odložite na ekološki prihvatljiv način. Prazne baterije predajte specijaliziranoj ovlaštenoj servisnoj radionici ili ih odnesite na odlagalište za povrat starih baterija.

Ako morate spojiti akumulator od 12 V, obratite se ovlaštenoj specijaliziranoj servisnoj radionici.

Pri rukovanju akumulatorima pridržavajte se sigurnosnih uputa i zaštitnih mjera.

Opasnost od eksplozije

Tijekom rukovanja akumulatorom zabranjeni su vatra, otvoreni izvori svjetlosti i pušenje. Izbjegavajte iskrenje.

Elektrolit ili akumulatorska kiselina nagriza. Izbjegavajte kontakt s kožom, očima ili odjećom. Nosite prikladnu zaštitnu odjeću, posebice rukavice, pregaču i zaštitu za lice. Kapljice elektrolita ili kiseline odmah isperite čistom vodom. Prema potrebi potražite liječničku pomoć.

Nosite zaštitne naočale.

Djecu držite podalje.

Pridržavajte se ovih uputa za rad.

Ako dulje vrijeme ne upotrebljavate vozilo ili redovito vozite na kratkim relacijama:

- Priključite akumulator na punjač koji preporučuje tvrtka Mercedes-Benz.
- Za odvajanje akumulatora obratite se ovlaštenoj specijaliziranoj servisnoj radionici.

## Pomoć pri pokretanju i punjenje akumulatora od 12 V

▶ Za punjenje akumulatora i za pomoć pri pokretanju uvijek upotrebljavajte priključak za pokretanje s pomoću vanjskog izvora energije u prostoru motora.

**! NAPOMENA** Oštećenje akumulatora zbog prenapona

Pri punjenju punjačem bez ograničenja napona punjenja može doći do oštećenja akumulatora ili elektronike vozila.

▶ Upotrebljavajte samo punjače s maksimalnim naponom punjenja od 14,8 V.

**⚠ UPOZORENJE** Opasnost od eksplozije zbog zapaljivog vodikovog plina

Akumulator stvara vodikov plin pri postupku punjenja. Ako prouzročite kratki spoj ili dođe do nastanka iskre, vodikov plin može se zapaliti.

▶ Pripazite da plus-stezaljka priključenog akumulatora ne dođe u dodir s dijelovima vozila.

▶ Nikad ne odlažite metalne predmete ili alate na akumulator.

▶ Pri spajanju i odvajanju akumulatora obavezno se pridržavajte opisanog redoslijeda stezaljki akumulatora.

▶ Pri pomoći pri pokretanju uvijek pazite da spojite samo akumulatorske polove identične polarnosti.

▶ Pri pomoći pri pokretanju obavezno se pridržavajte opisanog redoslijeda za spajanje i odvajanje kabela za pomoć pri pokretanju.

▶ Ne spajajte i ne odvajajte stezaljke akumulatora tijekom rada motora.

**⚠ UPOZORENJE** Opasnost od eksplozije pri postupku punjenja i pri pomoći pri pokretanju

Pri postupku punjenja i pri pomoći pri pokretanju može doći do ispuštanja eksplozivne mješavine plinova akumulatora.

▶ Obavezno izbjegavajte vatru, otvorene izvore svjetlosti, nastanak iskri i pušenje.

▶ Pri postupku punjenja i pri pomoći pri pokretanju osigurajte dovoljno prozračivanje.

▶ Ne naginjite se nad akumulatorom.

**⚠ UPOZORENJE** Opasnost od eksplozije u slučaju smrznutog akumulatora

Ispražnjeni akumulator može se smrznuti već pri temperaturama oko ledišta.

Ako tada koristite pomoć pri pokretanju ili punite akumulator, može doći do ispuštanja plinova akumulatora.

▶ Prije punjenja ili prije pomoći pri pokretanju uvijek pustite da se smrznuti akumulator odmrzne.

Ako se upozoravajuća/kontrolna svjetla na zaslonu s instrumentima ne uključuju pri temperaturama oko ili ispod ledišta, ispražnjeni je akumulator vjerojatno smrznut.

U tom slučaju obratite pozornost na sljedeće:

- Nemojte davati pomoć pri pokretanju i ne punite akumulator.
- Rok trajanja odleđenog akumulatora može biti znatno skraćen.
- Mogući su problemi pri pokretanju, posebice pri niskim temperaturama.
- Preporučuje se provjera odmrznutog akumulatora u ovlaštenoj specijaliziranoj servisnoj radionici.

**NAPOMENA** Oštećenje zbog višestrukih ili dugih pokušaja pokretanja

Višestrukim ili dugim pokušajima pokretanja može se oštetiti katalizator zbog nesagorjelog goriva.

- Izbjegavajte višestruke i duge pokušaje pokretanja.

Pripazite na sljedeće točke pri upotrebi pomoći pri pokretanju i pri punjenju akumulatora:

- Upotrebljavajte samo neoštećene kabele za pomoć pri pokretanju / kabele za punjenje s dostatnim poprečnim presjekom i izoliranim polnim stezaljkama.
- Neizolirani dijelovi polnih stezaljki ne smiju doći u dodir s ostalim metalnim dijelovima sve dok je kabel za pomoć pri pokretanju / kabel za punjenje spojen s akumulatorom / priključkom za pokretanje s pomoću vanjskog izvora energije.
- Kabeli za pomoć pri pokretanju / kabeli za punjenje ne smiju dodirivati dijelove koji se mogu pomicati tijekom rada motora.
- Zato uvijek pazite da ni vi ni akumulator niste pod elektrostatičkim nabojem.
- Obavezno izbjegavajte vatru i otvoreno svjetlo.
- Ne naginjite se nad akumulator.
- **Pri punjenju:** Upotrebljavajte samo punjače koje je ispitala i odobrila tvrtka Mercedes-Benz te pročitajte upute za rad punjača prije nego što počnete puniti akumulator.

U slučaju pomoći pri pokretanju pridržavajte se sljedećeg:

- Za pomoć pri pokretanju upotrebljavajte samo akumulatore s nazivnim naponom od 12 V.
- Vozila se ne smiju dodirivati.

- **Vozilo s glavnim prekidačem akumulatora:** Provjerite je li glavni prekidač akumulatora uključen (→ Stranica 123).
- Osigurajte vozilo parkirnom kočnicom.
- **Vozila s automatskim mjenjačem:** Ubacite mjenjač u položaj P.
- **Vozila s ručnim mjenjačem:** Ubacite u prazan hod.
- Isključite paljenje i sva električna trošila.
- Otvorite poklopac motora (→ Stranica 276).

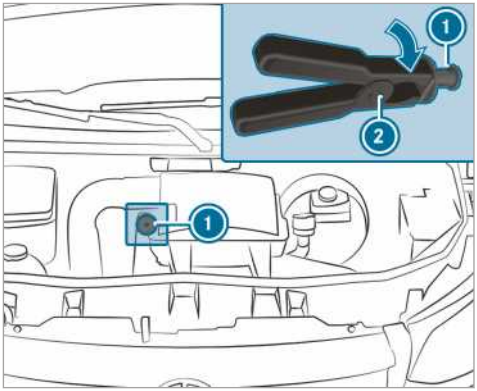


Priključak za pokretanje s pomoću vanjskog izvora energije (primjer)

ⓘ **Vozila s upravljačem na desnoj strani:** Priključci za pokretanje s pomoću vanjskog izvora energije mogu se nalaziti na suprotnoj strani.

- Skinite pokrov pozitivnog kontakta akumulatora drugog vozila.
- Stezaljku pozitivnog pola kabela za pomoć pri pokretanju / kabela za punjenje spojite najprije na pozitivni kontakt akumulatora drugog vozila.
- S pomoću stezaljke pozitivnog pola (2) kabela za pomoć pri pokretanju gurnite crvenu zaklopku na priključku za pokretanje s pomoću vanjskog izvora energije (1) jednim okretom udesno.
- Stezaljku pozitivnog pola spojite na pozitivni kontakt priključka za pokretanje s pomoću vanjskog izvora energije (1).
- **Pri pomoći pri pokretanju:** Ostavite motor priključenog vozila da radi s brojem okretaja u praznom hodu.
- Povežite negativni pol akumulatora drugog vozila i točku uzemljenja na svom vozilu kabelom za pomoć pri pokretanju / kabelom za punjenje. Pritom započnite s akumulatorom drugog vozila.
- **Pri pomoći pri pokretanju:** Pokrenite motor svog vozila.
- **Pri punjenju:** Pokrenite postupak punjenja.
- **Pri pomoći pri pokretanju:** Pustite da motori rade nekoliko minuta.
- **Pri pomoći pri pokretanju:** Prije odvajanja kabela za pomoć pri pokretanju isključite

električno trošilo svog vozila, primjerice, grijanje stražnjeg vjetrobranskog stakla ili osvjetljenje.

Nakon završetka postupka pomoći pri pokretanju / postupka punjenja:

- Kabel za pomoć pri pokretanju / kabel za punjenje najprije odvojite od točke uzemljenja i negativnog pola akumulatora drugog vozila, a zatim od pozitivnog kontakta priključka za pokretanje s pomoću vanjskog izvora energije (1) i pozitivnog pola akumulatora drugog vozila. Pritom započnite na kontaktima vlastitog vozila.
  Pri odvajanju stezaljke pozitivnog pola (2) s priključka za pokretanje s pomoću vanjskog izvora energije (1) crvena zaklopka vraća se u svoj izvorni položaj.

Detaljne informacije možete dobiti u svakoj ovlaštenoj specijaliziranoj servisnoj radionici.

## Demontaža i montaža podne obloge (vozila s pogonom na stražnje kotače)

**⚠ UPOZORENJE** Opasnost od nesreće zbog predmeta u vozačevu prostoru za noge

Predmeti u vozačevu prostoru za noge mogu ograničiti hod papučice ili blokirati pritisnutu papučicu.

Time se ugrožava pogonska- i prometna sigurnost vozila.

- Sve predmete u vozilu stavite na sigurno mjesto kako ne bi dospjeli u vozačev prostor za noge.
- Ako postoje podne prostirke i tepisi, provjerite jesu li pričvršćeni da ne klize i postoji li dovoljno slobodnog prostora za papučice.
- Ne slažite više podnih prostirki ili tepiha jedne na druge.

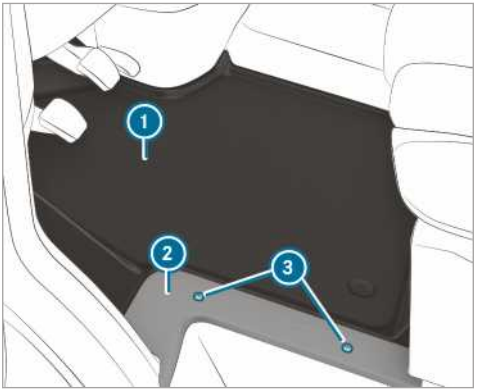


- Isključite sva električna trošila.
- **Demontaža:** Otpustite vijke (3) i skinite masku (2).
- Izvadite podnu oblogu (1).
- **Montaža:** Umetnite podnu oblogu (1) i poravnajte je na kutiji vozačevog sjedala i na ulazu.
- Postavite masku (2) i opet zavrnite vijke (3).

## Odvajanje akumulatora elektropokretača

**! NAPOMENA** Oštećenje električnih agregata

Ako odvojite akumulator elektropokretača prije nego što isključite motor i izvučete ključ iz kontaktne brave, može doći do oštećenja električnih agregata.

- Isključite motor i izvucite ključ iz kontaktne brave. Potom otpustite stezaljke akumulatora elektropokretača. Pazite da uvijek najprije odvojite akumulator elektropokretača u kutiji akumulatora u prostoru za noge s lijeve strane. U protivnom može doći do oštećenja električnih agregata, npr. generatora.

**! NAPOMENA** Oštećenje elektronike vozila

Ako akumulator elektropokretača ne odvojite kako je opisano u nastavku, može doći do oštećenja elektronike vozila.

- Akumulator elektropokretača odvojite uvijek redoslijedom opisanim u nastavku i nikako nemojte zamijeniti stezaljke akumulatora! U protivnom se može oštetiti elektronika vozila.

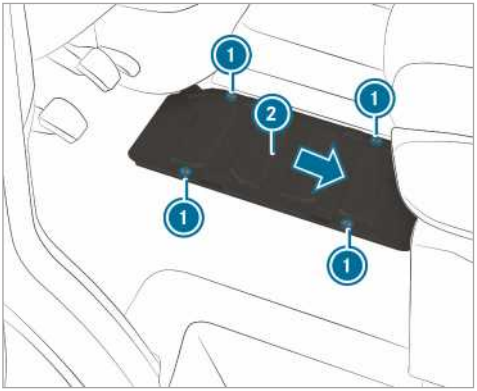


Vozila s pogonom na stražnje kotače

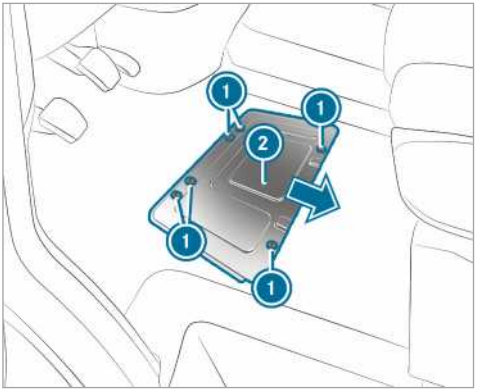


Vozila s pogonom na prednje kotače

Ako je predviđeno vrijeme stajanja ili mirovanja vozila dulje od tri tjedna, odvojite akumulatore. Time ćete spriječiti nekontrolirano pražnjenje akumulatora uslijed potrošnje struje mirovanja.

- **Vozila s glavnim prekidačem akumulatora:** Isključite glavni prekidač akumulatora .
- **Vozila bez glavnog prekidača akumulatora:** Isključite sva električna trošila.
- Isključite motor i opskrbu naponom.
- Demontirajte podnu oblogu (→ Stranica 295).
- Otpustite vijke (1) i poklopac akumulatora (2) gurnite u smjeru strelice.
  Vijci moraju stajati iznad velikih šupljina.
- Izvadite poklopac akumulatora (2) prema gore.

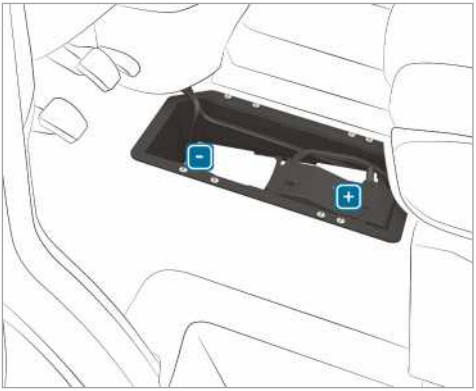


- Najprije otpustite minus-stezaljku akumulatora i skinite je tako da stezaljka ne dodiruje pol.
- Skinite pokrov plus-stezaljke.
- Otpustite plus-stezaljku i s kutijom s predosiguračima je otklopite bočno prema gore.

## Demontaža ili montaža akumulatora elektropokretača

**Vozila s pogonom na stražnje kotače: demontaža akumulatora elektropokretača**

- Odvojite akumulator elektropokretača (→ Stranica 295).
- Crijevo za odzračivanje (1) s priključnim kutnikom skinite s priključka poklopca za ispuštanje plina.

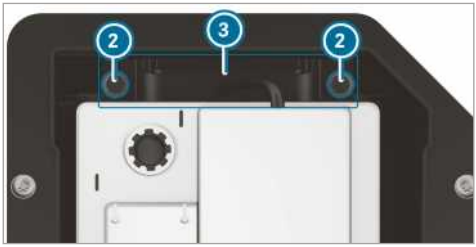


- Vijke (2) nosača (3) izvucite prema gore.
- Akumulator elektropokretača gurnite u smjeru vožnje iz njegova učvršćenja.
- Stremene akumulatora elektropokretača otklopite prema gore i akumulator elektropokretača izvadite iz kutije akumulatora.

**Vozila s pogonom na stražnje kotače: ugradnja akumulatora elektropokretača**

- Pri spajanju akumulatora elektropokretača pridržavajte se sigurnosnih mjera i napomena o zaštiti (→ Stranica 293).

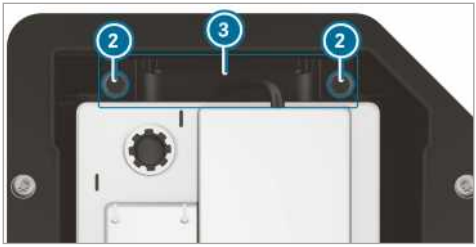


- Akumulator elektropokretača stavite u kutiju akumulatora.
- Stremene akumulatora elektropokretača zaklopite prema dolje.
- Akumulator elektropokretača gurnite u učvršćenje u smjeru suprotnom od smjera vožnje.
- Umetnite nosač (3).
- Pritegnite vijke (2) nosača (3) kojima je akumulator elektropokretača osiguran od klizanja.

- Crijevo za odzračivanje (1) s priključnim kutnikom stavite na priključak poklopca za ispuštanje plina.
- Spojite akumulator elektropokretača (→ Stranica 295).

Mercedes-Benz preporučuje da zamjenu akumulatora elektropokretača prepustite ovlaštenoj specijaliziranoj servisnoj radionici, npr. Mercedes-Benz servisnom centru.

Ako želite sami zamijeniti akumulator elektropokretača, pridržavajte se sljedećih napomena:

- Neispravni akumulator elektropokretača uvijek zamijenite akumulatorom elektropokretača koji ispunjava specifične zahtjeve vozila.
- Preuzmite ugradbene dijelove, npr. crijevo za odzračivanje, kutni dio ili poklopac pola od akumulatora elektropokretača koji je potrebno zamijeniti.
- Pritom pazite da je crijevo za odzračivanje uvijek priključeno na originalni otvor na strani akumulatora.

  Montirajte postojeće ili isporučene zaporne čepove.

  U protivnom može doći do istjecanja plinova ili akumulatorske kiseline.
- Pritom pazite da su ugradbeni dijelovi uvijek jednako priključeni.

**Vozila s pogonom na prednje kotače: demontaža akumulatora elektropokretača**

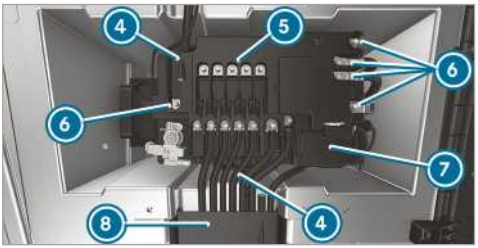

- Odvojite akumulator elektropokretača (→ Stranica 295).
- Otvorite poklopac kabelskog kanala (8).
- Otvorite pokrov pozitivnog pola (7).

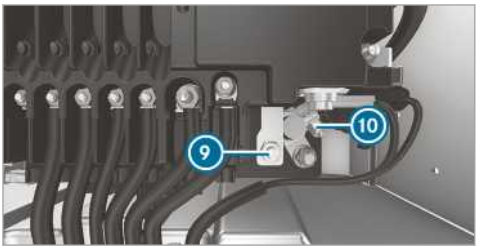


- Otpustite maticu (9) i pozitivni pol (10).
- Odvrnite matice (6) vodova, skinite vodove i odložite ih na stranu.
- Raširite uskočne jezičke (4) na kutiji s predosiguračima.
- Kutiju s predosiguračima podignite s akumulatora i pomaknite udesno prema naprijed.
- Kutiju s predosiguračima preklopite prema gore i prema natrag.

- Crijevo za odzračivanje (1) s priključnim kutnikom skinite s priključka poklopca za ispuštanje plina.

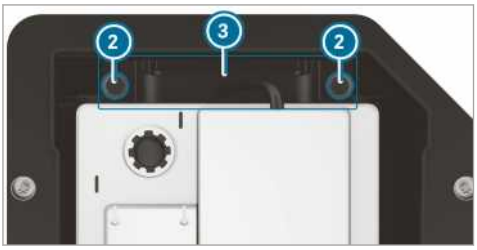


- Odvrnite vijke (2) nosača (3) i nosač izvucite prema gore.
- Akumulator elektropokretača gurnite poprečno u odnosu na smjer vožnje iz njegova učvršćenja.
- Stremene akumulatora elektropokretača otklopite prema gore i akumulator elektropokretača podignite iz kutije akumulatora.

**Vozila s pogonom na prednje kotače: ugradnja akumulatora elektropokretača**

- Pri spajanju akumulatora elektropokretača pridržavajte se sigurnosnih mjera i napomena o zaštiti (→ Stranica 293).
- Akumulator elektropokretača stavite u kutiju akumulatora.

ⓘ Pazite na to da se nijedan vod ne ukliješti.

- Stremene akumulatora elektropokretača zaklopite prema dolje.
- Akumulator elektropokretača gurnite poprečno u odnosu na smjer vožnje u njegovo učvršćenje.

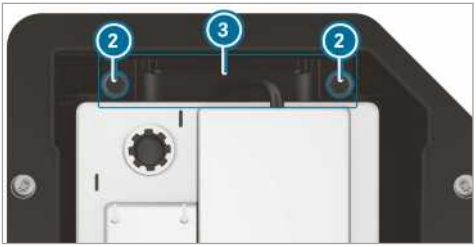


- Umetnite nosač (3).
- Pritegnite vijke (2) nosača (3) kojima je akumulator elektropokretača osiguran od klizanja.

- Crijevo za odzračivanje (1) s priključnim kutnikom stavite na priključak poklopca za ispuštanje plina.
- Kutiju s predosiguračima postavite na akumulator.

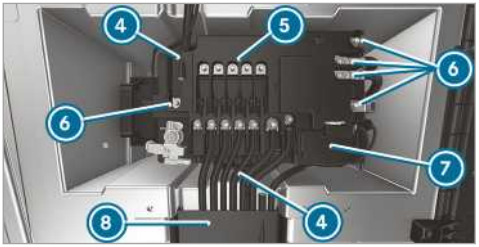


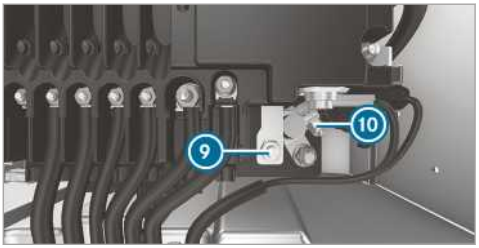


- ▶ Spojite pozitivni pol ⑩ i zatvorite pokrov ⑦.
- ▶ Vodove postavite na priključne svornjake.
- ▶ Matice ⑥ za vodove pritegnite okretnim momentom ⑤ navedenim na kutiji s predosiguračima.

Mercedes-Benz preporučuje da zamjenu akumulatora elektropokretača prepustite ovlaštenoj specijaliziranoj servisnoj radionici, npr. Mercedes-Benz servisnom centru.

Ako želite sami zamijeniti akumulator elektropokretača, pridržavajte se sljedećih napomena:

- Neispravni akumulator elektropokretača uvijek zamijenite akumulatorom elektropokretača koji ispunjava specifične zahtjeve vozila.
- Preuzmite ugradbene dijelove, npr. crijevo za odzračivanje, kutni dio ili poklopac pola od akumulatora elektropokretača koji je potrebno zamijeniti.
- Pritom pazite da je crijevo za odzračivanje uvijek priključeno na originalni otvor na strani akumulatora.

  Montirajte postojeće ili isporučene zaporne čepove.

  U protivnom može doći do istjecanja plinova ili akumulatorske kiseline.
- Pritom pazite da su ugradbeni dijelovi uvijek jednako priključeni.

## Odvajanje dodatnog akumulatora u prostoru motora

**! NAPOMENA** Oštećenje električnih agregata

Ako odvojite akumulator elektropokretača prije nego što isključite motor i izvučete ključ iz kontaktne brave, može doći do oštećenja električnih agregata.

- ▶ Isključite motor i izvucite ključ iz kontaktne brave. Potom otpustite stezaljke akumulatora elektropokretača. Pazite da uvijek najprije odvojite akumulator elektropokretača u kutiji akumulatora u prostoru za noge s lijeve strane. U protivnom može doći do oštećenja električnih agregata, npr. generatora.

**! NAPOMENA** Oštećenje elektronike vozila

Ako dodatni akumulator ne odvojite kako je opisano u nastavku, može doći do oštećenja elektronike vozila.

- ▶ Dodatni akumulator odvojite uvijek redoslijedom opisanim u nastavku i nikako nemojte zamijeniti stezaljke akumulatora! U protivnom se može oštetiti elektronika vozila.

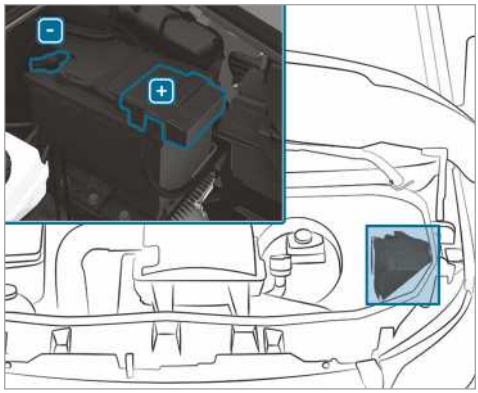


- ▶ Pri odvajanju dodatnog akumulatora pridržavajte se sigurnosnih mjera i napomena o zaštiti (→ Stranica 293).
- ▶ Isključite sva električna trošila.
- ▶ Isključite motor i opskrbu naponom.
- ▶ Otvorite poklopac motora (→ Stranica 276).

- Najprije otpustite minus-stezaljku dodatnog akumulatora i skinite je tako da stezaljka ne dodiruje pol.
- Skinite pokrov plus-stezaljke.
- Otpustite i skinite plus-stezaljku.

### Odvajanje dodatnog akumulatora ispod klupe suvozačevog sjedala

**NAPOMENA** Oštećenje električnih agregata

Ako odvojite akumulator elektropokretača prije nego što isključite motor i izvučete ključ iz kontaktne brave, može doći do oštećenja električnih agregata.

- Isključite motor i izvucite ključ iz kontaktne brave. Potom otpustite stezaljke akumulatora elektropokretača. Pazite da uvijek najprije odvojite akumulator elektropokretača u kutiji akumulatora u prostoru za noge s lijeve strane. U protivnom može doći do oštećenja električnih agregata, npr. generatora.

**NAPOMENA** Oštećenje elektronike vozila

Ako dodatni akumulator ne odvojite kako je opisano u nastavku, može doći do oštećenja elektronike vozila.

- Dodatni akumulator odvojite uvijek redoslijedom opisanim u nastavku i nikako nemojte zamijeniti stezaljke akumulatora! U protivnom se može oštetiti elektronika vozila.

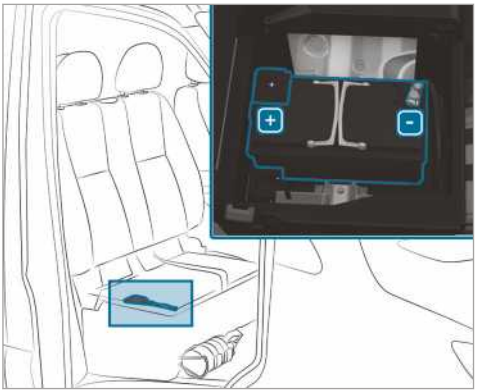

- Pri odvajanju dodatnog akumulatora pridržavajte se sigurnosnih mjera i napomena o zaštiti (→ Stranica 293).
- Isključite sva električna trošila.
- Isključite motor i opskrbu naponom.
- Površinu za sjedenje klupe suvozačevog sjedala otklopite prema gore (→ Stranica 68).
- Najprije otpustite minus-stezaljku dodatnog akumulatora i skinite je tako da stezaljka ne dodiruje pol.
- Skinite pokrov plus-stezaljke.
- Otpustite i skinite plus-stezaljku.

ⓘ Ako se dodatni akumulator nalazi ispod suvozačevog sjedala bez preklopive površine za sjedenje, za odvajanje i demontažu dodatnog akumulatora obratite se ovlaštenoj specijaliziranoj servisnoj radionici.

## Tegljenje ili vuča

### Dopušteni načini vuče

Mercedes-Benz preporučuje da u slučaju kvara prevezete vozilo umjesto da ga vučete.

**NAPOMENA** Štete na vozilu zbog nestručnog odvlačenja

- Obratite pozornost na napomene i upute za odvlačenje.

**NAPOMENA** Štete zbog guranja vozila

Ako se vozilo s pogonom na prednje kotače i automatskim mjenjačem kad je motor isključen gura ili vuče predaleko i brzo, može se oštetiti.

- Vozilo ne gurajte više od 15 m maksimalno brzinom hoda.

ⓘ **Vozila s automatskim mjenjačem i pogonom na stražnje kotače:** U slučaju smetnje automatski mjenjač može se blokirati u položaju P.
Ako se automatski mjenjač ne može prebaciti u položaj N, prevezite vozilo (→ Stranica 303). Za transport vozila potrebno je vozilo za vuču s uređajem za podizanje.

ⓘ **Vozila s automatskim mjenjačem i pogonom na prednje kotače:** U slučaju smetnje automatski mjenjač može se blokirati u položaju P. Parkirnu blokadu možete poništiti ručno (→ Stranica 128).

Ako se automatski mjenjač ne može prebaciti u položaj N, prevezite vozilo (→ Stranica 303). Za transport vozila potrebno je vozilo za vuču s uređajem za podizanje.

**Dopušteni načini vuče**

| | Obje osovine na podu | Prednja osovina podignuta | Stražnja osovina podignuta |
|---|---|---|---|
| Vozila s ručnim mjenjačem | Da, maksimalno 100 km brzinom od 50 km/h | Da, maksimalno 100 km brzinom od 50 km/h | Da, maksimalno 50 km brzinom od 50 km/h |
| Vozila s automatskim mjenjačem i pogonom na stražnje kotače | Da, maksimalno 50 km brzinom od 50 km/h | Da, maksimalno 50 km brzinom od 50 km/h | Da, ako je upravljač blokadom upravljača fiksiran u srednjem položaju |
| Vozila s automatskim mjenjačem i pogonom na prednje kotače | Ne (kad je motor isključen)<br>Da (kad motor radi), maksimalno 5 km brzinom od 20 km/h | Da | Ne (kad je motor isključen)<br>Da (kad motor radi), maksimalno 5 km brzinom od 20 km/h |
| Vozila s pogonom na svim kotačima | Da, maksimalno 50 km brzinom od 50 km/h | Ne | Ne |

**Vuča s podignutom osovinom:** Vuču treba obaviti vučna služba.

### Vuča vozila s obje osovine na podu

- ▶ Pridržavajte se napomena o dopuštenim načinima vuče (→ Stranica 300).
- ▶ Provjerite je li akumulator spojen i napunjen.

Ako je akumulator ispražnjen:

- Motor se ne može pokrenuti.
- Električna parkirna kočnica ne može se otpustiti ili povući.
- **Vozila s automatskim mjenjačem:** Automatski mjenjač ne može se prebaciti u položaj N ili P.

**! NAPOMENA** Štete zbog guranja vozila

Ako se vozilo s pogonom na prednje kotače i automatskim mjenjačem kad je motor isključen gura ili vuče predaleko i brzo, može se oštetiti.

- ▶ Vozilo ne gurajte više od 15 m maksimalno brzinom hoda.

**! NAPOMENA** Oštećenje zbog prebrzog ili predalekog odvlačenja

Prebrzim ili predalekim odvlačenjem može doći do oštećenja na pogonskom sklopu.

- ▶ Ne prekoračujte brzinu vuče od 50 km/h.
- ▶ Ne prekoračujte dužinu vuče od 50 km.

ⓘ **Vozila s automatskim mjenjačem i pogonom na stražnje kotače:** U slučaju smetnje automatski mjenjač može se blokirati u položaju P.

Ako se automatski mjenjač ne može prebaciti u položaj N, prevezite vozilo (→ Stranica 303). Za transport vozila potrebno je vozilo za vuču s uređajem za podizanje.

ⓘ **Vozila s automatskim mjenjačem i pogonom na prednje kotače:** U slučaju smetnje automatski mjenjač može se blokirati u položaju P. Parkirnu blokadu možete poništiti mehanički (→ Stranica 128).
Ako se automatski mjenjač ne može prebaciti u položaj N, prevezite vozilo (→ Stranica 303). Za transport vozila potrebno je vozilo za vuču s uređajem za podizanje.

**⚠ UPOZORENJE** Opasnost od nesreće pri odvlačenju vozila s prevelikom težinom

Ako je vozilo koje vuče ili vozilo koje se vuče teže od dopuštene ukupne mase vašeg vozila, može doći do sljedećih situacija:

- Vučna ušica može se otrgnuti.
- Kompozicija se ljulja i može se čak prevrnuti.

▶ Ako drugo vozilo vuče vaše vozilo ili vaše vozilo vuče drugo vozilo, težina drugog vozila ne smije biti veća od dopuštene ukupne mase vašeg vozila.

Ako se vozilo mora vući ili se motor mora pokrenuti vučom, njegova masa ne smije premašiti dopuštenu ukupnu masu vučnog vozila.

▶ Podatke o dopuštenoj ukupnoj masi vozila možete pronaći na pločici s podacima vozila .
▶ **Vozila s automatskim mjenjačem:** Ne otvarajte vozačeva ili suvozačeva vrata jer se u protivnom automatski mjenjač automatski prebacuje u položaj P.
▶ Montirajte vučnu ušicu (→ Stranica 304).
▶ Pričvrstite napravu za vuču.

**! NAPOMENA** Oštećenje zbog pogrešnog pričvršćivanja

▶ Pričvrstite vučno uže ili šipku za vuču samo za vučne ušice.

ⓘ Napravu za vuču možete pričvrstiti i na kuku za vuču.

**! NAPOMENA** Oštećenje i opasnost od nesreće pri vuči vučnim užetom

Ako se ne pridržavate sigurnosnih i zaštitnih mjera pri vuči vučnim užetom, postoji opasnost od nesreće.

Tijekom vuče vučnim užetom obratite pozornost na sljedeće točke:

▶ Vučno uže na oba vozila, po mogućnosti, pričvrstite na istoj strani.
▶ Obratite pozornost na to da vučno uže ne prekoračuje zakonski propisanu dužinu.
▶ Označite vučno uže u sredini, npr. bijelom krpom (30 x 30 cm). Tako će drugi sudionici u prometu moći prepoznati da se radi o vuči.
▶ Tijekom vožnje pazite na kočna svjetla vučnog vozila. Razmak uvijek održavajte tako da se vučno uže ne objesi.
▶ Za vuču ne upotrebljavajte čelično uže ili lance. U protivnom možete oštetiti vozilo.

▶ Isključite automatsko zaključavanje (→ Stranica 46).
▶ Nemojte aktivirati funkciju HOLD.
▶ Isključite zaštitu od vuče vozila (→ Stranica 59).
▶ Isključite sustav aktivne pomoći pri kočenju (→ Stranica 151).
▶ **Vozila s automatskim mjenjačem:** Automatski mjenjač prebacite u položaj N.
▶ **Vozila s ručnim mjenjačem:** Ubacite u prazan hod N.
▶ Otpustite parkirnu kočnicu.
▶ **Vozila s ručnim mjenjačem:** Uključite paljenje, u protivnom se blokada upravljača može uglaviti.

**⚠ UPOZORENJE** Opasnost od nesreće zbog ograničenih funkcija važnih za sigurnost pri odvlačenju

Funkcije važne za sigurnost ograničene su ili nisu više na raspolaganju u sljedećim situacijama:

- Paljenje je isključeno.
- Kočioni sustav ili servoupravljač imaju smetnju.

- Opskrba energijom ili električna mreža u vozilu ima smetnju.

Ako tada vučete vozilo, za upravljanje i kočenje vam može trebati puno više snage.

▶ Upotrijebite šipku za vuču.

▶ Prije vuče osigurajte da se upravljač može slobodno pokretati.

**NAPOMENA** Oštećenje zbog prevelikih vlačnih sila

Naglo pokretanje može oštetiti vozila zbog prevelikih vučnih sila.

▶ Krenite polako, a ne naglo.

## Vuča vozila s podignutom prednjom ili stražnjom osovinom

**NAPOMENA** Oštećenje ako je paljenje uključeno

Ako pri vuči vozila s podignutom prednjom i stražnjom osovinom ostavite paljenje uključenim, aktiviranje sustava ESP® može oštetiti kočni sustav.

▶ Paljenje mora biti isključeno.

**NAPOMENA** Oštećenje zbog nestručne montaže ili demontaže zglobnih vratila

Ako pri montaži zglobnih vratila ne upotrebljavate nove vijke, zglobna vratila mogu se oštetiti.

Tijekom ugradnje zglobnog vratila uvijek upotrijebite nove vijke.

Montažu i demontažu zglobnih vratila prepustite ovlaštenom stručnom osoblju.

ⓘ Vozilo u slučaju oštećenja prednje osovine podignite u području prednje osovine, a u slučaju oštećenja stražnje osovine u području stražnje osovine.

ⓘ **Vozila s automatskim mjenjačem i pogonom na stražnje kotače:** U slučaju smetnje automatski mjenjač može se blokirati u položaju P.
Ako se automatski mjenjač ne može prebaciti u položaj N, prevezite vozilo (→ Stranica 303). Za transport vozila potrebno je vozilo za vuču s uređajem za podizanje.

ⓘ **Vozila s automatskim mjenjačem i pogonom na prednje kotače:** U slučaju smetnje automatski mjenjač može se blokirati u položaju P. Parkirnu blokadu možete poništiti mehanički (→ Stranica 128).
Ako se automatski mjenjač ne može prebaciti u položaj N, prevezite vozilo (→ Stranica 303). Za transport vozila potrebno je vozilo za vuču s uređajem za podizanje.

▶ Pridržavajte se napomena o dopuštenim načinima vuče (→ Stranica 300).

▶ U slučaju dionice za vuču dulje od maksimalno dopuštene, zglobna vratila prema pogonskim osovinama moraju se demontirati.

▶ **Vozila s automatskim mjenjačem:** Automatski mjenjač prebacite u položaj N.

▶ **Vozila s ručnim mjenjačem:** Ubacite u prazan hod N.

▶ Otpustite parkirnu kočnicu.

▶ Isključite paljenje.

## Utovar vozila za prijevoz

▶ Obratite pozornost na napomene za vuču (→ Stranica 303) (→ Stranica 301).

▶ Za utovar vozila pričvrstite napravu za vuču na vučnu ušicu.

▶ **Vozila s automatskim mjenjačem:** Automatski mjenjač prebacite u položaj N.

ⓘ **Vozila s automatskim mjenjačem:** U slučaju smetnji u elektrici automatski mjenjač može se blokirati u položaju P. Kako biste prebacili stupanj prijenosa u položaj N, naponom opskrbite električnu mrežu u vozilu (→ Stranica 293).

▶ **Vozila s ručnim mjenjačem:** Ubacite u prazan hod N.

▶ Utovarite vozilo.

▶ **Vozila s automatskim mjenjačem:** Automatski mjenjač prebacite u položaj P.

▶ **Vozila s ručnim mjenjačem:** Ubacite u 1. stupanj prijenosa 1 ili stupanj prijenosa za vožnju unatrag R.

▶ Vozilo parkirnom kočnicom osigurajte od kotrljanja.

▶ Pričvrstite vozilo samo na kotačima.

**Vozila s pogonom na svim kotačima / vozila s automatskim mjenjačem**

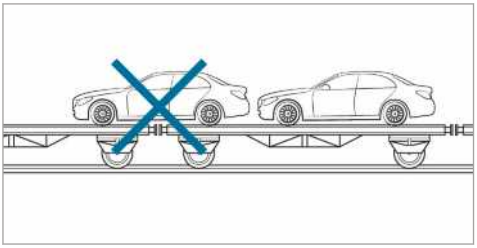

▶ Pripazite na to da se prednja i stražnja osovina nalaze na istom transportnom vozilu.

**! NAPOMENA** Šteta na pogonskom sklopu zbog pogrešnog položaja

▶ Nemojte namjestiti vozilo iznad mjesta spoja transportnog vozila.

**! NAPOMENA** Oštećenja na vozilu zbog nepropisnog utovara

Ako se vozilo s pogonom na sva četiri kotača pri utovaru s pomoću hidraulične platforme nadogradnje naginje, gura ili pomiče, može se oštetiti.

▶ Vozilo s pogonom na sva četiri kotača pri utovaru isključivo pomičite i pozicionirajte vlastitim pogonom.

▶ Kada je ključ izvučen ili kada su vrata otvorena, nemojte više pomicati vozilo i površinu na kojoj stoji.

## Mjesto skladištenja vučne ušice

Vučna ušica nalazi se u putnom alatu u suvozačevom prostoru za noge (→ Stranica 306).

## Vučna ušica

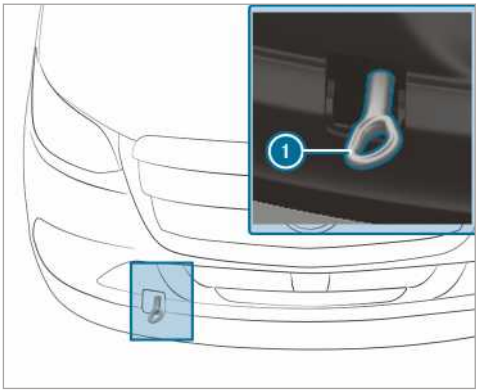


Montaža i demontaža vučne ušice sprijeda

▶ **Montaža vučne ušice sprijeda:** Pritisnite gornju stranu pokrova i izvadite pokrov.

▶ Vučnu ušicu (1) zavrnite udesno do graničnika i pritegnite je.

▶ **Demontaža vučne ušice sprijeda:** Vučnu ušicu (1) odvrnite ulijevo.

▶ Postavite pokrov s nastavkom prema gore i utisnite ga prema dolje sve dok se ne uglavi.

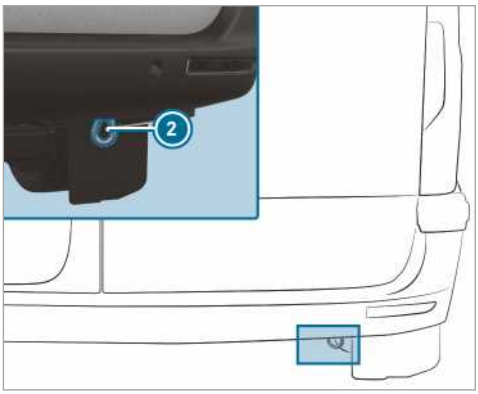


Vučna ušica na stražnjem dijelu vozila (vozila koja su registrirana kao osobna vozila)

ⓘ Vučna ušica na stražnjem dijelu vozila (2) fiksno je pričvršćena vijcima na vozilu.

**NAPOMENA** Oštećenje zbog pogrešne upotrebe vučne ušice

Pri spašavanju vozila izvlačenjem s pomoću vučne ušice može doći do oštećenja na vozilu.

- Upotrebljavajte vučnu ušicu samo za vuču ili pokretanje motora vozila vučom.

## Pokretanje motora vozila vučom (pokretanje motora u nuždi)

### Vozila s automatskim mjenjačem

**NAPOMENA** Oštećenje automatskog mjenjača zbog pokretanja motora vučom

U vozilima s automatskim mjenjačem pokretanjem motora vučom može se oštetiti automatski mjenjač.

- Ne pokrećite vozila s automatskim mjenjačem na način da vučom pokrenete motor.

- Ne pokrećite vozila s automatskim mjenjačem na način da vučom pokrenete motor.

### Vozila s ručnim mjenjačem

- Obratite pozornost na napomene za vuču (→ Stranica 300).
- Prema potrebi ostavite motor i ispušni sustav da se ohlade.
- Uključite paljenje.
- Ubacite u 2. ili 3. stupanj prijenosa.
- Otpustite parkirnu kočnicu.
- Kada je papučica spojke u potpunosti pritisnuta, vučom pokrenite motor vozila.
- Polako otpustite papučicu spojke.
- Kada se motor pokrene, odmah ubacite u prazan hod.
- Zaustavite se u skladu s prometnim propisima.
- Skinite napravu za vuču.
- Demontirajte vučnu ušicu.
- Provjerite vozilo u ovlaštenoj specijaliziranoj servisnoj radionici.

## Električni osigurači

### Napomene o električnim osiguračima

**UPOZORENJE** Opasnost od nesreće i ozljeda zbog preopterećenih vodova

Ako rukujete, premošćujete ili zamjenjujete osigurač u kvaru onim veće amperaže, mogu se preopteretiti električni vodovi.

Tako može doći do požara.

- Osigurače u kvaru uvijek zamjenjujte propisanim novim osiguračima ispravne amperaže.

**NAPOMENA** Oštećenje zbog neispravnih osigurača

Zbog neispravnih se osigurača mogu oštetiti električne komponente ili sustavi.

- Rabite samo one osigurače koje je odobrila tvrtka Mercedes-Benz i koji imaju zadanu jakost.

Električni osigurači u vozilu služe za isključivanje neispravnih strujnih krugova. Aktivirani osigurač djeluje tako da isključuje sljedeće komponente i s njima povezane funkcije.

Pregorjeli osigurači moraju se zamijeniti ekvivalentnim osiguračima koji se mogu prepoznati prema boji i jakosti. Plan postavljanja osigurača i ostale napomene o električnim osiguračima i relejima pronaći ćete u dodatnim uputama „Postavljanje osigurača”.

**NAPOMENA** Oštećenje ili kvar zbog vlage

Zbog vlage može doći do kvarova ili oštećenja na električnom sustavu.

- Pripazite na to da u otvorenu kutiju s osiguračima ne prodire vlaga.
- Prilikom zatvaranja uvjerite se da brtva poklopca ispravno naliježe na kutiju s osiguračima.

Ako novi osigurač ponovno pregori, provjeru uzroka i njegovo uklanjanje prepustite ovlaštenoj specijaliziranoj servisnoj radionici.

Prije zamjene osigurača uvjerite se u sljedeće:

- Vozilo je osigurano od kotrljanja.
- Isključena su sva električna trošila.
- Paljenje je isključeno.

Električni osigurači nalaze se u kutijama s osiguračima:

- kutija s osiguračima u suvozačevom prostoru za noge (→ Stranica 306)
- kutija s osiguračima u kutiji vozačevog sjedala (→ Stranica 306).

### Otvaranje kutije s osiguračima u kutiji vozačevog sjedala

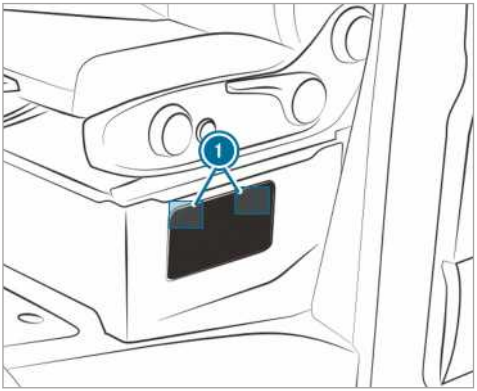


▶ **Otvaranje:** Brave ① na pokrovu pritisnite prema dolje i izvucite ih.

▶ Skinite pokrov.

### Otvaranje kutije s osiguračima u suvozačevom prostoru za noge

▶ Otključajte i skinite pokrov pretinca za odlaganje u suvozačevom prostoru za noge (→ Stranica 306).

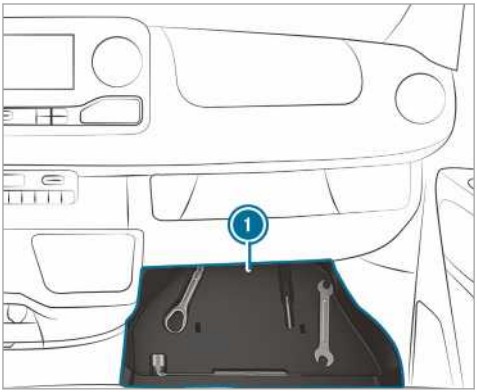


▶ Izvadite umetak ① s putnim alatom.

## Putni alat

### Informacije o putnom alatu

Putni alat nalazi se u pretincu za odlaganje u prostoru za noge na suvozačevoj strani (→ Stranica 306).

Putni alat sadržava sljedeće:

- vučnu ušicu
- odvijač s torx nastavkom, križnim nastavkom i nastavkom za prorezane glave.
- Dodatno putni alat može sadržavati, primjerice:
  - viličasti ključ
  - ključ za vijke kotača.

### Otključavanje i skidanje pokrova pretinca za odlaganje

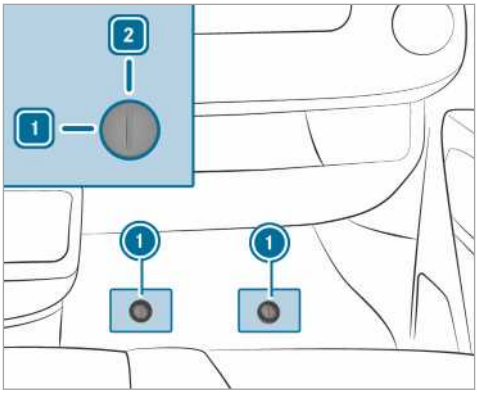


▶ Izvadite gumenu podlogu iz suvozačevog prostora za noge.

▶ **Otključavanje:** Brzi zatvarač ① okrenite ulijevo u položaj 1.

▶ Pokrov malo podignite i izvucite.

**Stavljanje i zaključavanje pokrova**

▶ Pokrov gurnite i pritisnite prema dolje.

▶ Brzi zatvarač ① pritisnite prema dolje dok se ne uglavi.

▶ **Zaključavanje:** Brzi zatvarač ① okrenite udesno u položaj 2.

## Vađenje putnog alata

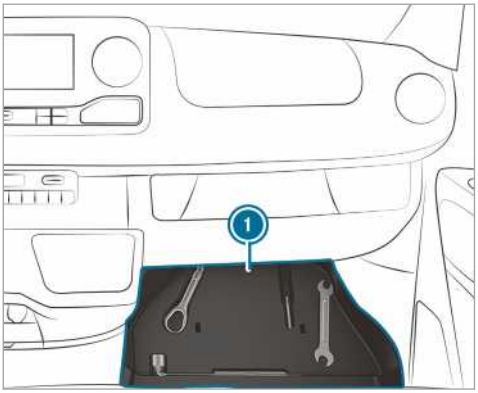


▶ Putni alat izvadite iz pretinca za odlaganje (1).

## Hidraulična dizalica za vozilo

### Informacije o hidrauličnoj dizalici za vozilo

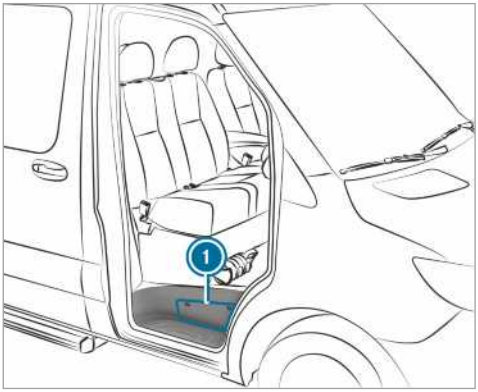


Hidraulička dizalica za vozilo nalazi se u bočnom pretincu (1) iznad stepenice suvozačevih vrata.

Ovisno o opremi, dizalica za vozilo teži maksimalno 7,5 kg. Maksimalna nosivost dizalice za vozilo navedena je na naljepnici na dizalici za vozilo. U slučaju funkcijske smetnje obratite se ovlaštenoj specijaliziranoj servisnoj radionici.

Održavanje dizalice za vozilo:

- Sve pokretne dijelove očistite i ponovno namažite mašću nakon upotrebe.
- Klipove za podizanje potpuno izvucite i uvucite svakih šest mjeseci.

### Vađenje dizalice za vozilo i šipke za polugu pumpe

**Preduvjeti**

- Suvozačeva su vrata otvorena.

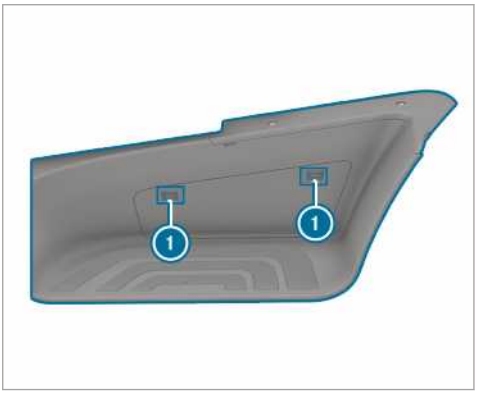


▶ **Otvaranje:** Brave (1) na pokrovu pritisnite prema dolje i izvucite ih.

▶ Skinite pokrov.

▶ Potpuno izvadite držač i odložite ga na stepenicu.

▶ Izvadite dizalicu za vozilo (2) i šipku za polugu pumpe.

▶ **Zatvaranje:** Pokrov čvrsto pritisnite tako da se brave (1) uglave.

## Razvoj buke ili neuobičajeno ponašanje u vožnji

Tijekom vožnje pazite na vibracije, šumove i neuobičajeno ponašanje u vožnji, npr. povlačenje na jednu stranu. To može upozoravati na oštećenja kotača ili guma. Ako sumnjate na kvar gume, smanjite brzinu. Što prije se zaustavite i provjerite oštećenja na kotačima i gumama. I skrivena oštećenja guma mogu biti uzrok takvog neuobičajenog ponašanja u vožnji. Ako ne uočite nikakva oštećenja, kotače i gume provjerite u ovlaštenoj specijaliziranoj servisnoj radionici.

## Redovite provjere kotača i guma

**⚠ UPOZORENJE** Opasnost od nesreće zbog oštećenih guma

Oštećene gume mogu uzrokovati gubitak tlaka u gumama.

Zbog toga biste mogli izgubiti kontrolu nad vozilom.

▶ Redovito provjeravajte oštećenost guma i odmah zamijenite oštećene gume.

**⚠ UPOZORENJE** Opasnost od vodenog klina zbog preniskog profila gume

Ako je profil gume premalen, guma ne prianja dobro. Profil gume više ne može odvoditi vodu.

Time se na mokrom kolniku povećava opasnost od vodenog klina, posebno u slučaju neprilagođene brzine.

Ako je tlak u gumama prenizak ili previsok, gume se mogu na različitim mjestima gazne površine različito trošiti.

▶ Redovito na svim gumama provjeravajte dubinu profila i stanje gazne površine gume cijelom širinom.

Minimalna dubina profila za

- ljetne gume: 3 mm
- gume M+S: 4 mm

▶ Iz sigurnosnih razloga zamijenite gume prije nego dosegnu zakonski propisanu minimalnu dubinu profila.

Kotače i gume provjeravajte redovito kako biste utvrdili eventualna oštećenja, najmanje svaka dva tjedna te nakon terenske vožnje ili vožnje na lošim cestama. Oštećeni kotači mogu dovesti do gubitka tlaka u gumama.

Pazite na oštećenja kao što su:

- urezi na gumi
- ubodi na gumi
- pukotine na gumi
- izbočine na gumi
- deformacije ili jaka korozija na kotačima.

Sljedeće provjere provodite redovito na svim kotačima, najmanje jedanput na mjesec ili prema potrebi, primjerice, prije dulje vožnje ili terenske vožnje:

- provjeru tlaka u gumama (→ Stranica 310)
- provjeru kapica ventila

  Ventili moraju biti zaštićeni od vlage i prljavštine kapicama ventila koje je tvrtka Mercedes-Benz posebno odobrila za vozilo.
- vizualnu provjeru dubine profila i gazne površine gume cijelom širinom.

  Minimalna dubina profila na ljetnim gumama iznosi 3 mm, a na zimskim gumama 4 mm.

## Informacije o vožnji s ljetnim gumama

Ljetne gume na temperaturama ispod 10 °C značajno gube na elastičnosti, a time i na sposobnosti prianjanja uz podlogu te na sposobnosti kočenja. Na vozilo montirajte gume M+S. Zbog rada na niskim temperaturama na ljetnim gumama može doći do pukotina te se gume mogu trajno oštetiti. Ne možemo preuzeti odgovornost za takva oštećenja.

Kada su montirane ljetne gume, obavezno pazite na dopuštenu maksimalnu brzinu.

Ako ste montirali ljetne gume, učinite sljedeće:

- Provjerite tlak u gumama (→ Stranica 310).
- Ponovno pokrenite kontrolu tlaka u gumama (→ Stranica 323).

## Informacije o gumama M+S

Na temperaturama ispod 10 °C upotrebljavajte zimske gume ili cjelogodišnje gume – obje su vrste označene oznakom M+S.

U zimskim uvjetima na cesti samo zimske gume s dodatnim simbolom pahuljice uz oznaku M+S nude najbolje moguće prianjanje.

Samo s takvim gumama sustavi za sigurnost u vožnji, npr. ABS i ESP®, mogu i zimi djelovati opti-

malno. Te gume razvijene su posebno za vožnju po snijegu.

Za sigurnu vožnju na sve kotače montirajte gume M+S istog proizvođača i istog profila.

Kada su montirane gume M+S, obavezno pazite na dopuštenu maksimalnu brzinu .

Kada montirate gume M+S čija je dopuštena maksimalna brzina manja od maksimalne brzine vozila koja ovisi o konstrukciji, u vozačevom vidnom polju morate postaviti odgovarajuću pločicu s napomenom. Možete je nabaviti u ovlaštenoj specijaliziranoj servisnoj radionici.

Vozila s limitatorom: U tom slučaju maksimalnu brzinu koja ovisi o konstrukciji dodatno ograničite s pomoću funkcije stalnog limitatora na dopuštenu maksimalnu brzinu za gume M+S (→ Stranica 154).

Ako ste montirali zimske gume, učinite sljedeće:

- Provjerite tlak u gumama (→ Stranica 310).
- Ponovno pokrenite kontrolu tlaka u gumama (→ Stranica 323).

## Napomene o lancima za snijeg

**⚠ UPOZORENJE** Opasnost od nesreće zbog pogrešno montiranih lanaca za snijeg

**Vozila s pogonom na stražnje kotače:** Ako lance za snijeg montirate na prednje kotače, oni mogu grepsti po karoseriji ili dijelovima vozila.

Tako može doći do oštećenja vozila ili guma.

- Lance za snijeg nikada ne montirajte na prednje kotače.
- Lance za snijeg uvijek montirajte u paru na stražnje kotače.
- **Vozila s dvostrukim gumama:** Lance za snijeg montirajte na vanjske kotače.

**⚠ UPOZORENJE** Opasnost od nesreće zbog pogrešno montiranih lanaca za snijeg

**Vozila s pogonom na prednje kotače:** Ako lance za snijeg montirate na stražnje kotače, oni mogu grepsti po karoseriji ili dijelovima vozila.

Tako može doći do oštećenja vozila ili guma.

- Lance za snijeg nikada ne montirajte na stražnje kotače.
- Lance za snijeg uvijek montirajte u paru na prednje kotače.

**⚠ UPOZORENJE** Opasnost od nesreće zbog neprikladnih lanaca za snijeg

Vozila s pogonom na sva četiri kotača ili prednjim pogonom i jednostrukim gumama nemaju dovoljno praznog prostora na prednjoj osovini za uobičajene lance za snijeg.

Ako montirate uobičajene komercijalne lance za snijeg, lanci za snijeg mogu se osloboditi i oštetiti dijelove podvozja i kočnih crijeva.

- Na vozilima s pogonom na sva četiri kotača ili pogonom na prednje kotače i jednostrukim gumama montirajte samo lance za snijeg koje je odobrila tvrtka Mercedes-Benz.

Mercedes-Benz vam preporučuje da iz sigurnosnih razloga upotrebljavate samo ispitane i odobrene lance za snijeg. Dodatne informacije o lancima za snijeg koje je odobrila tvrtka Mercedes-Benz možete pronaći u pregledu kotača i guma na internetskoj stranici https://www.mercedes-benz.de.

**! NAPOMENA** Oštećenje ukrasnih poklopaca kotača zbog montiranih lanaca za snijeg

Ako lance za snijeg montirate na čelične kotače, možete oštetiti ukrasne poklopce kotača.

- Prije montaže lanaca za snijeg skinite ukrasne poklopce kotača s čeličnih kotača.

Pri upotrebi lanaca za snijeg obratite pozornost na sljedeće napomene:

- Lanci za snijeg dopušteni su samo za određene kombinacije kotača i guma. Dodatne informacije o ovome možete dobiti u ovlaštenoj specijaliziranoj servisnoj radionici.
- Iz sigurnosnih razloga upotrebljavajte samo lance za snijeg koji su odobreni za Mercedes-Benz vozila ili lance za snijeg istog standarda kvalitete.
- Lance za snijeg potrebno je nakon oko 1 km dionice puta ponovno zategnuti. Jedino je tako moguć optimalan dosjed lanaca za snijeg i razmak od graničnih elemenata.

- **Vozila s pogonom na sva četiri kotača:** Montirajte lance za snijeg na sve kotače. Kod vozila s dvostrukim gumama, lance za snijeg montirajte na vanjske kotače. Pridržavajte se proizvođačevih uputa za montažu.
- Lance za snijeg upotrebljavajte samo na površinama prekrivenima snijegom. Ako više ne vozite po cesti prekrivenoj snijegom, lance za snijeg skinite što prije.
- Mjesne odredbe mogu ograničiti upotrebu lanaca za snijeg. Prije montaže lanaca za snijeg obratite pozornost na odgovarajuće propise.
- Prije vožnje s lancima za snijeg uključite pogon na sva četiri kotača(→ Stranica 129).
- Dopuštena maksimalna brzina s montiranim lancima za snijeg iznosi 50 km/h.
- **Vozila sa sustavom pomoći pri parkiranju:** Kada su montirani lanci za snijeg, ne upotrebljavajte sustav pomoći pri parkiranju PARKTRONIC.

ⓘ Maksimalnu brzinu vozila u načinu rada sa zimskim gumama možete trajno ograničiti (→ Stranica 154).

ⓘ Pri pokretanju možete isključiti ESP® (→ Stranica 149). Tada se kotači mogu okretati na mjestu i mogu postići veću snagu za pokretanje.

## Tlak u gumama

### Napomene o tlaku u gumama

⚠ **UPOZORENJE** Opasnost od nesreće zbog preniskog ili previsokog tlaka u gumama

Gume s preniskim ili previsokim tlakom kriju sljedeće opasnosti:

- Gume mogu puknuti, posebno pri povećanom teretu i brzini.
- Gume se mogu prekomjerno i/ili neravnomjerno trošiti, što može jako naštetiti prianjanju guma.
- Značajno se mogu pogoršati vozne karakteristike, kao i upravljanje i kočenje.

▶ Pridržavajte se preporučenih tlakova u gumama i provjerite tlak u svim gumama uključujući rezervni kotač:

- najmanje jedanput mjesečno
- u slučaju promjene opterećenja
- prije početka dulje vožnje
- u slučaju promijenjenih uvjeta rada, npr. pri terenskoj vožnji.

▶ Ako je potrebno, prilagodite tlak u gumama.

Preniski ili previsoki tlak u gumama ima sljedeće posljedice:

- skraćuje životni vijek guma
- povećava vjerojatnost oštećenja gume
- negativno utječe na vožnju, a time i na sigurnost vožnje, npr. uslijed vodenog klina.

⚠ **UPOZORENJE** Opasnost od nesreće pri opetovanom padu tlaka u gumi

Ako tlak u gumama opetovano pada, moguće je da su oštećeni kotač, ventil ili guma.

Prenizak tlak u gumama može dovesti do puknuća gume.

▶ Provjerite ima li stranih tijela u gumama.

▶ Provjerite propuštaju li kotač ili ventil.

▶ Ako se šteta ne može ukloniti, obavijestite ovlaštenu servisnu radionicu.

Podatke o preporučenom tlaku u gumama za tvornički montirane gume na vozilu možete pronaći u tablici tlaka u gumama na kutiji sjedala odnosno na B-stupu na vozačevoj strani .

Za kontrolu tlaka u gumama upotrebljavajte prikladni ispitivač tlaka zraka u gumama. Na temelju vanjskog izgleda gume nije moguće zaključiti ništa o tlaku u gumi.

**Vozila s kontrolom tlaka u gumama:** Tlak u gumama možete provjeriti i preko komandnog računala.

Tlak u gumama ispravljajte samo na hladnim gumama. Uvjeti za hladne gume:

- Vozilo je bilo parkirano najmanje tri sata bez sunčeve svjetlosti na gumama.
- Vozilom ste se vozili manje od 1,6 km.

Zagrijavanjem temperature gume za 10 °C tlak u gumi povećava se za otprilike 10 kPa (0,1 bar, 1,5 psi). Uzmite to u obzir ako morate kontrolirati tlak u toplim gumama.

**Napomene o vuči prikolice**
Za gume na stražnjoj osovini vrijedi isključivo preporučeni tlak u gumama za potpuno opterećenje naveden u tablici tlaka u gumama.

## Tablica tlaka u gumama

Tablica tlaka u gumama nalazi se na kutiji sjedala odnosno u području B-stupa na vozačevoj strani.

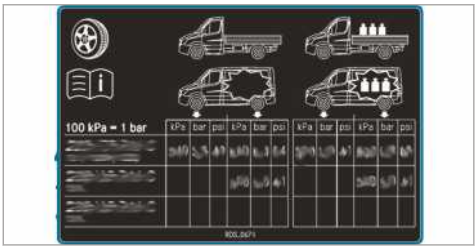


Tablica tlaka u gumama prikazuje preporučeni tlak u gumama za sve tvornički ugrađene gume za ovo vozilo. Preporučeni tlakovi u gumama vrijede za gume u hladnom stanju i različitim stanjima opterećenosti vozila.

Ako ispred tlakova u gumama stoji jedna ili više dimenzija gume, tada podatak o tlaku u gumama vrijedi samo za te dimenzije guma.

Ako su dimenzije guma nadopunjene simbolom [📖], podaci o tlaku koji slijede prikazuju alternativne tlakove u gumama.

Stanja opterećenosti vozila „djelomično opterećeno" ili „potpuno opterećeno" navode se u tablici različitim brojem težina.

**Tlakovi u gumama prednje osovine na vozilima s pogonom na prednje kotače**
**Maks. opterećenje prednje osovine 1750 kg**

| Guma / kotač s pločastim diskom | Opterećenost vozila | Maks. opterećenje prednje osovine 1750 kg |
|---|---|---|
| 225/65R16C 112/110R | Potpuno opterećeno | 360 kPa (3,6 bar, 52 psi) |
| 225/65R16C 112/110R | Prazno | 330 kPa (3,3 bar, 48 psi) |
| 225/75R16C 118/116R | Potpuno opterećeno | 320 kPa (3,2 bar, 46 psi) |
| 225/75R16C 118/116R | Prazno | 300 kPa (3,0 bar, 44 psi) |
| 225/75R16C 121/120R | Potpuno opterećeno | 320 kPa (3,2 bar, 46 psi) |
| 225/75R16C 121/120R | Prazno | 300 kPa (3,0 bar, 44 psi) |
| 235/60R17C 117/115R | Potpuno opterećeno | 340 kPa (3,4 bar, 49 psi) |
| 235/60R17C 117/115R | Prazno | 310 kPa (3,1 bar, 45 psi) |

**Maks. opterećenje prednje osovine 1850 kg**

| Guma / kotač s pločastim diskom | Opterećenost vozila | Maks. opterećenje prednje osovine 1850 kg |
|---|---|---|
| 225/65R16C 112/110R | Potpuno opterećeno | 390 kPa (3,9 bar, 57 psi) |
| 225/65R16C 112/110R | Prazno | 330 kPa (3,3 bar, 48 psi) |
| 225/75R16C 118/116R | Potpuno opterećeno | 350 kPa (3,5 bar, 51 psi) |
| 225/75R16C 118/116R | Prazno | 300 kPa (3,0 bar, 44 psi) |
| 225/75R16C 121/120R | Potpuno opterećeno | 350 kPa (3,5 bar, 51 psi) |

| Guma / kotač s pločastim diskom | Opterećenost vozila | Maks. opterećenje prednje osovine<br>1850 kg |
|---|---|---|
| 225/75R16C 121/120R | Prazno | 300 kPa (3,0 bar, 44 psi) |
| 235/60R17C 117/115R | Potpuno opterećeno | 360 kPa (3,6 bar, 52 psi) |
| 235/60R17C 117/115R | Prazno | 310 kPa (3,1 bar, 45 psi) |

**Maks. opterećenje prednje osovine 2000 kg)**

| Guma / kotač s pločastim diskom | Opterećenost vozila | Maks. opterećenje prednje osovine<br>2000 kg |
|---|---|---|
| 225/65R16C 112/110R | Potpuno opterećeno | - |
| 225/65R16C 112/110R | Prazno | - |
| 225/75R16C 118/116R | Potpuno opterećeno | 380 kPa (3,8 bar, 55 psi) |
| 225/75R16C 118/116R | Prazno | 300 kPa (3,0 bar, 44 psi) |
| 225/75R16C 121/120R | Potpuno opterećeno | 380 kPa (3,8 bar, 55 psi) |
| 225/75R16C 121/120R | Prazno | 300 kPa (3,0 bar, 44 psi) |
| 235/60R17C 117/115R | Potpuno opterećeno | 400 kPa (4,0 bar, 58 psi) |
| 235/60R17C 117/115R | Prazno | 310 kPa (3,1 bar, 45 psi) |

**Maks. opterećenje prednje osovine 2100 kg**

| Guma / kotač s pločastim diskom | Opterećenost vozila | Maks. opterećenje prednje osovine<br>2100 kg |
|---|---|---|
| 225/65R16C 112/110R | Potpuno opterećeno | - |
| 225/65R16C 112/110R | Prazno | - |
| 225/75R16C 118/116R | Potpuno opterećeno | 410 kPa (4,1 bar, 60 psi) |
| 225/75R16C 118/116R | Prazno | 300 kPa (3,0 bar, 44 psi) |
| 225/75R16C 121/120R | Potpuno opterećeno | 410 kPa (4,1 bar, 60 psi) |
| 225/75R16C 121/120R | Prazno | 300 kPa (3,0 bar, 44 psi) |
| 235/60R17C 117/115R | Potpuno opterećeno | 420 kPa (4,2 bar, 61 psi) |
| 235/60R17C 117/115R | Prazno | 310 kPa (3,1 bar, 45 psi) |

**Tlakovi u gumama stražnje osovine na vozilima s pogonom na prednje kotače**
**Maks. opterećenje stražnje osovine 2100 kg**

| Guma / kotač s pločastim diskom | Opterećenost vozila | Maks. opterećenje stražnje osovine 2100 kg |
|---|---|---|
| 225/65R16C 112/110R | Potpuno opterećeno | 450 kPa (4,5 bar, 65 psi) |
| 225/65R16C 112/110R | Prazno | 330 kPa (3,3 bar, 48 psi) |
| 225/75R16C 118/116R | Potpuno opterećeno | 410 kPa (4,1 bar, 60 psi) |
| 225/75R16C 118/116R | Prazno | 300 kPa (3,0 bar, 44 psi) |
| 225/75R16C 121/120R | Potpuno opterećeno | 410 kPa (4,1 bar, 60 psi) |
| 225/75R16C 121/120R | Prazno | 300 kPa (3,0 bar, 44 psi) |
| 235/60R17C 117/115R | Potpuno opterećeno | 420 kPa (4,2 bar, 61 psi) |
| 235/60R17C 117/115R | Prazno | 310 kPa (3,1 bar, 45 psi) |

**Maks. opterećenje stražnje osovine 2430 kg**

| Guma / kotač s pločastim diskom | Opterećenost vozila | Maks. opterećenje stražnje osovine 2430 kg |
|---|---|---|
| 225/65R16C 112/110R | Potpuno opterećeno | - |
| 225/65R16C 112/110R | Prazno | - |
| 225/75R16C 118/116R | Potpuno opterećeno | 490 kPa (4,9 bar, 71 psi) |
| 225/75R16C 118/116R | Prazno | 300 kPa (3,0 bar, 44 psi) |
| 225/75R16C 121/120R | Potpuno opterećeno | 490 kPa (4,9 bar, 71 psi) |
| 225/75R16C 121/120R | Prazno | 300 kPa (3,0 bar, 44 psi) |
| 235/60R17C 117/115R | Potpuno opterećeno | 500 kPa (5,0 bar, 73 psi) |
| 235/60R17C 117/115R | Prazno | 310 kPa (3,1 bar, 45 psi) |

**Tlakovi u gumama prednje osovine na kamperskim vozilima s pogonom na prednje kotače**
**Kampersko vozilo, maks. opterećenje prednje osovine 1750 kg)**

| Guma / kotač s pločastim diskom | Opterećenost vozila | Maks. opterećenje prednje osovine 1750 kg |
|---|---|---|
| 225/75R16CP 118R | Potpuno opterećeno | 320 kPa (3,2 bar, 46 psi) |
| 235/60R17C 117/115R | Potpuno opterećeno | 330 kPa (3,3 bar, 48 psi) |

**Kampersko vozilo, maks. opterećenje prednje osovine 1850 kg)**

| Guma / kotač s pločastim diskom | Opterećenost vozila | Maks. opterećenje prednje osovine 1850 kg |
|---|---|---|
| 225/75R16CP 118R | Potpuno opterećeno | 350 kPa (3,5 bar, 51 psi) |
| 235/60R17C 117/115R | Potpuno opterećeno | 360 kPa (3,6 bar, 52 psi) |

**Kampersko vozilo, maks. opterećenje prednje osovine 2000 kg)**

| Guma / kotač s pločastim diskom | Opterećenost vozila | Maks. opterećenje prednje osovine 2000 kg |
|---|---|---|
| 225/75R16CP 118R | Potpuno opterećeno | 380 kPa (3,8 bar, 55 psi) |
| 235/60R17C 117/115R | Potpuno opterećeno | 400 kPa (4,0 bar, 58 psi) |

**Kampersko vozilo, maks. opterećenje prednje osovine 2100 kg)**

| Guma / kotač s pločastim diskom | Opterećenost vozila | Maks. opterećenje prednje osovine 2100 kg |
|---|---|---|
| 225/75R16CP 118R | Potpuno opterećeno | 410 kPa (4,1 bar, 60 psi) |
| 235/60R17C 117/115R | Potpuno opterećeno | 420 kPa (4,2 bar, 61 psi) |

ⓘ Tlakovi pri praznim gumama zbog velike mase praznog kamperskog vozila nisu predviđeni ni dopušteni.

**Tlakovi u gumama stražnje osovine na kamperskim vozilima s pogonom na prednje kotače**
**Kampersko vozilo, maks. opterećenje stražnje osovine 2100 kg**

| Guma / kotač s pločastim diskom | Opterećenost vozila | Maks. opterećenje stražnje osovine 2430 kg |
|---|---|---|
| 225/75R16CP 118R | Potpuno opterećeno | 550 kPa (5,5 bar, 80 psi) |
| 235/60R17C 117/115R | Potpuno opterećeno | 530 kPa (5,3 bar, 78 psi) |

**Kampersko vozilo, maks. opterećenje stražnje osovine 2430 kg**

| Guma / kotač s pločastim diskom | Opterećenost vozila | Maks. opterećenje stražnje osovine 2430 kg |
|---|---|---|
| 225/75R16CP 118R | Potpuno opterećeno | 550 kPa (5,5 bar, 80 psi) |
| 235/60R17C 117/115R | Potpuno opterećeno | 530 kPa (5,3 bar, 78 psi) |

ⓘ Tlakovi pri praznim gumama zbog velike mase praznog kamperskog vozila nisu predviđeni ni dopušteni.

**Tlakovi u gumama prednje osovine na vozilima s pogonom na stražnje kotače i Single-gumama**
**Maks. opterećenje prednje osovine 1650 kg**

| Guma / kotač s pločastim diskom | Opterećenost vozila | Maks. opterećenje prednje osovine 1650 kg |
|---|---|---|
| 205/75R16C 110/108R | Potpuno opterećeno | 360 kPa (3,6 bar, 52 psi) |
| 205/75R16C 110/108R | Prazno | 330 kPa (3,3 bar, 48 psi) |
| 225/75R16C 121/120R | Potpuno opterećeno | 300 kPa (3,0 bar, 44 psi) |
| 225/75R16C 121/120R | Prazno | 300 kPa (3,0 bar, 44 psi) |
| 225/75R16C 118/116R | Potpuno opterećeno | 300 kPa (3,0 bar, 44 psi) |
| 225/75R16C 118/116R | Prazno | 300 kPa (3,0 bar, 44 psi) |
| 235/65R16C 115/113R | Potpuno opterećeno | 300 kPa (3,0 bar, 44 psi) |
| 235/65R16C 115/113R | Prazno | 300 kPa (3,0 bar, 44 psi) |
| 235/65R16C 121/119R | Potpuno opterećeno | 300 kPa (3,0 bar, 44 psi) |
| 235/65R16C 121/119R | Prazno | 300 kPa (3,0 bar, 44 psi) |
| 235/65R16C 118/116R | Potpuno opterećeno | 300 kPa (3,0 bar, 44 psi) |
| 235/65R16C 118/116R | Prazno | 300 kPa (3,0 bar, 44 psi) |
| 235/60R17C 117/115R | Potpuno opterećeno | 320 kPa (3,2 bar, 46 psi) |
| 235/60R17C 117/115R | Prazno | 310 kPa (3,1 bar, 45 psi) |

**Maks. opterećenje prednje osovine 1860 kg**

| Guma / kotač s pločastim diskom | Opterećenost vozila | Maks. opterećenje prednje osovine 1860 kg |
|---|---|---|
| 205/75R16C 110/108R | Potpuno opterećeno | - |
| 205/75R16C 110/108R | Prazno | - |
| 225/75R16C 121/120R | Potpuno opterećeno | 350 kPa (3,5 bar, 51 psi) |
| 225/75R16C 121/120R | Prazno | 300 kPa (3,0 bar, 44 psi) |
| 225/75R16C 118/116R | Potpuno opterećeno | 350 kPa (3,5 bar, 51 psi) |
| 225/75R16C 118/116R | Prazno | 300 kPa (3,0 bar, 44 psi) |
| 235/65R16C 115/113R | Potpuno opterećeno | 350 kPa (3,5 bar, 51 psi) |
| 235/65R16C 115/113R | Prazno | 300 kPa (3,0 bar, 44 psi) |

| Guma / kotač s pločastim diskom | Opterećenost vozila | Maks. opterećenje prednje osovine<br>1860 kg |
|---|---|---|
| 235/65R16C 121/119R | Potpuno opterećeno | 350 kPa (3,5 bar, 51 psi) |
| 235/65R16C 121/119R | Prazno | 300 kPa (3,0 bar, 44 psi) |
| 235/65R16C 118/116R | Potpuno opterećeno | 350 kPa (3,5 bar, 51 psi) |
| 235/65R16C 118/116R | Prazno | 300 kPa (3,0 bar, 44 psi) |
| 235/60R17C 117/115R | Potpuno opterećeno | 380 kPa (3,8 bar, 55 psi) |
| 235/60R17C 117/115R | Prazno | 310 kPa (3,1 bar, 45 psi) |

**Maks. opterećenje prednje osovine 2000 kg**

| Guma / kotač s pločastim diskom | Opterećenost vozila | Maks. opterećenje prednje osovine<br>2000 kg |
|---|---|---|
| 205/75R16C 110/108R | Potpuno opterećeno | - |
| 205/75R16C 110/108R | Prazno | - |
| 225/75R16C 121/120R | Potpuno opterećeno | 370 kPa (3,7 bar, 54 psi) |
| 225/75R16C 121/120R | Prazno | 300 kPa (3,0 bar, 44 psi) |
| 225/75R16C 118/116R | Potpuno opterećeno | 370 kPa (3,7 bar, 54 psi) |
| 225/75R16C 118/116R | Prazno | 300 kPa (3,0 bar, 44 psi) |
| 235/65R16C 115/113R | Potpuno opterećeno | - |
| 235/65R16C 115/113R | Prazno | - |
| 235/65R16C 121/119R | Potpuno opterećeno | 380 kPa (3,8 bar, 55 psi) |
| 235/65R16C 121/119R | Prazno | 300 kPa (3,0 bar, 44 psi) |
| 235/65R16C 118/116R | Potpuno opterećeno | 380 kPa (3,8 bar, 55 psi) |
| 235/65R16C 118/116R | Prazno | 300 kPa (3,0 bar, 44 psi) |
| 235/60R17C 117/115R | Potpuno opterećeno | 400 kPa (4,0 bar, 58 psi) |
| 235/60R17C 117/115R | Prazno | 310 kPa (3,1 bar, 45 psi) |

**Tlakovi u gumama stražnje osovine na vozilima s pogonom na stražnje kotače i Single-gumama**
**Maks. opterećenje stražnje osovine 1800 kg**

| Guma / kotač s pločastim diskom | Opterećenost vozila | Maks. opterećenje stražnje osovine 1800 kg |
|---|---|---|
| 205/75R16C 110/108R | Potpuno opterećeno | 400 kPa (4,0 bar, 58 psi) |
| 205/75R16C 110/108R | Prazno | 330 kPa (3,3 bar, 48 psi) |
| 225/75R16C 121/120R | Potpuno opterećeno | 330 kPa (3,3 bar, 48 psi) |
| 225/75R16C 121/120R | Prazno | 300 kPa (3,0 bar, 44 psi) |
| 225/75R16C 118/116R | Potpuno opterećeno | 330 kPa (3,3 bar, 48 psi) |
| 225/75R16C 118/116R | Prazno | 300 kPa (3,0 bar, 44 psi) |
| 235/65R16C 115/113R | Potpuno opterećeno | 340 kPa (3,4 bar, 49 psi) |
| 235/65R16C 115/113R | Prazno | 300 kPa (3,0 bar, 44 psi) |
| 235/65R16C 121/119R | Potpuno opterećeno | 340 kPa (3,4 bar, 49 psi) |
| 235/65R16C 121/119R | Prazno | 300 kPa (3,0 bar, 44 psi) |
| 235/65R16C 118/116R | Potpuno opterećeno | 340 kPa (3,4 bar, 49 psi) |
| 235/65R16C 118/116R | Prazno | 300 kPa (3,0 bar, 44 psi) |
| 235/60R17C 117/115R | Potpuno opterećeno | 350 kPa (3,5 bar, 51 psi) |
| 235/60R17C 117/115R | Prazno | 310 kPa (3,1 bar, 45 psi) |

**Maks. opterećenje stražnje osovine 2000 kg**

| Guma / kotač s pločastim diskom | Opterećenost vozila | Maks. opterećenje stražnje osovine 2000 kg |
|---|---|---|
| 205/75R16C 110/108R | Potpuno opterećeno | - |
| 205/75R16C 110/108R | Prazno | - |
| 225/75R16C 121/120R | Potpuno opterećeno | 380 kPa (3,8 bar, 55 psi) |
| 225/75R16C 121/120R | Prazno | 300 kPa (3,0 bar, 44 psi) |
| 225/75R16C 118/116R | Potpuno opterećeno | 380 kPa (3,8 bar, 55 psi) |
| 225/75R16C 118/116R | Prazno | 300 kPa (3,0 bar, 44 psi) |
| 235/65R16C 115/113R | Potpuno opterećeno | 380 kPa (3,8 bar, 55 psi) |
| 235/65R16C 115/113R | Prazno | 300 kPa (3,0 bar, 44 psi) |
| 235/65R16C 121/119R | Potpuno opterećeno | 380 kPa (3,8 bar, 55 psi) |
| 235/65R16C 121/119R | Prazno | 300 kPa (3,0 bar, 44 psi) |

| Guma / kotač s pločastim diskom | Opterećenost vozila | Maks. opterećenje stražnje osovine<br>2000 kg |
|---|---|---|
| 235/65R16C 118/116R | Potpuno opterećeno | 380 kPa (3,8 bar, 55 psi) |
| 235/65R16C 118/116R | Prazno | 300 kPa (3,0 bar, 44 psi) |
| 235/60R17C 117/115R | Potpuno opterećeno | 400 kPa (4,0 bar, 58 psi) |
| 235/60R17C 117/115R | Prazno | 310 kPa (3,1 bar, 45 psi) |

**Maks. opterećenje stražnje osovine 2250 kg**

| Guma / kotač s pločastim diskom | Opterećenost vozila | Maks. opterećenje stražnje osovine<br>2250 kg |
|---|---|---|
| 205/75R16C 110/108R | Potpuno opterećeno | - |
| 205/75R16C 110/108R | Prazno | - |
| 225/75R16C 121/120R | Potpuno opterećeno | 430 kPa (4,3 bar, 62 psi) |
| 225/75R16C 121/120R | Prazno | 300 kPa (3,0 bar, 44 psi) |
| 225/75R16C 118/116R | Potpuno opterećeno | 430 kPa (4,3 bar, 62 psi) |
| 225/75R16C 118/116R | Prazno | 300 kPa (3,0 bar, 44 psi) |
| 235/65R16C 115/113R | Potpuno opterećeno | 450 kPa (4,5 bar, 65 psi) |
| 235/65R16C 115/113R | Prazno | 300 kPa (3,0 bar, 44 psi) |
| 235/65R16C 121/119R | Potpuno opterećeno | 450 kPa (4,5 bar, 65 psi) |
| 235/65R16C 121/119R | Prazno | 300 kPa (3,0 bar, 44 psi) |
| 235/65R16C 118/116R | Potpuno opterećeno | 450 kPa (4,5 bar, 65 psi) |
| 235/65R16C 118/116R | Prazno | 300 kPa (3,0 bar, 44 psi) |
| 235/60R17C 117/115R | Potpuno opterećeno | 460 kPa (4,6 bar, 67 psi) |
| 235/60R17C 117/115R | Prazno | 310 kPa (3,1 bar, 45 psi) |

**Maks. opterećenje stražnje osovine 2430 kg**

| Guma / kotač s pločastim diskom | Opterećenost vozila | Maks. opterećenje stražnje osovine<br>2430 kg[1)] |
|---|---|---|
| 205/75R16C 110/108R | Potpuno opterećeno | - |
| 205/75R16C 110/108R | Prazno | - |
| 225/75R16C 121/120R | Potpuno opterećeno | 490 kPa (4,9 bar, 71 psi) |
| 225/75R16C 121/120R | Prazno | 300 kPa (3,0 bar, 44 psi) |

| Guma / kotač s pločastim diskom | Opterećenost vozila | Maks. opterećenje stražnje osovine<br>2430 kg[1)] |
|---|---|---|
| 225/75R16C 118/116R | Potpuno opterećeno | 490 kPa (4,9 bar, 71 psi) |
| 225/75R16C 118/116R | Prazno | 300 kPa (3,0 bar, 44 psi) |
| 235/65R16C 115/113R | Potpuno opterećeno | - |
| 235/65R16C 115/113R | Prazno | - |
| 235/65R16C 121/119R | Potpuno opterećeno | 490 kPa (4,9 bar, 71 psi) |
| 235/65R16C 121/119R | Prazno | 300 kPa (3,0 bar, 44 psi) |
| 235/65R16C 118/116R | Potpuno opterećeno | 490 kPa (4,9 bar, 71 psi) |
| 235/65R16C 118/116R | Prazno | 300 kPa (3,0 bar, 44 psi) |
| 235/60R17C 117/115R | Potpuno opterećeno | 500 kPa (5,0 bar, 73 psi) |
| 235/60R17C 117/115R | Prazno | 310 kPa (3,1 bar, 45 psi) |

[1)] Vrijedi samo za vozila dopuštene ukupne mase veće od 3,2 t.

**Tlakovi u gumama prednje osovine na vozilima s pogonom na stražnje kotače i dvostrukim gumama**
**Maks. opterećenje prednje osovine 1850 kg**

| Guma / kotač s pločastim diskom | Opterećenost vozila | Maks. opterećenje prednje osovine<br>1850 kg |
|---|---|---|
| 195/75R16C 107/105R | Potpuno opterećeno | 440 kPa (4,4 bar, 64 psi) |
| 195/75R16C 107/105R | Prazno | 400 kPa (4,0 bar, 58 psi) |
| 205/75R16C 110/108R | Potpuno opterećeno | 410 kPa (4,1 bar, 60 psi) |
| 205/75R16C 110/108R | Prazno | 360 kPa (3,6 bar, 52 psi) |
| 205/75R16C 113/111R | Potpuno opterećeno | - |
| 205/75R16C 113/111R | Prazno | - |

**Maks. opterećenje prednje osovine 2000 kg**

| Guma / kotač s pločastim diskom | Opterećenost vozila | Maks. opterećenje prednje osovine<br>2000 kg |
|---|---|---|
| 195/75R16C 107/105R | Potpuno opterećeno | - |
| 195/75R16C 107/105R | Prazno | - |
| 205/75R16C 110/108R | Potpuno opterećeno | 440 kPa (4,4 bar, 64 psi) |

| Guma / kotač s pločastim diskom | Opterećenost vozila | Maks. opterećenje prednje osovine 2000 kg |
|---|---|---|
| 205/75R16C 110/108R | Prazno | 360 kPa (3,6 bar, 52 psi) |
| 205/75R16C 113/111R | Potpuno opterećeno | - |
| 205/75R16C 113/111R | Prazno | - |

**Maks. opterećenje prednje osovine 2100 kg**

| Guma / kotač s pločastim diskom | Opterećenost vozila | Maks. opterećenje prednje osovine 2100 kg |
|---|---|---|
| 195/75R16C 107/105R | Potpuno opterećeno | - |
| 195/75R16C 107/105R | Prazno | - |
| 205/75R16C 110/108R | Potpuno opterećeno | - |
| 205/75R16C 110/108R | Prazno | - |
| 205/75R16C 113/111R | Potpuno opterećeno | 480 kPa (4,8 bar, 70 psi) |
| 205/75R16C 113/111R | Prazno | 380 kPa (3,8 bar, 55 psi) |

**Tlakovi u gumama stražnje osovine na vozilima s pogonom na stražnje kotače i dvostrukim gumama**
**Maks. opterećenje stražnje osovine do 3200 kg**

| Guma / kotač s pločastim diskom | Opterećenost vozila | Maks. opterećenje stražnje osovine do 3200 kg |
|---|---|---|
| 195/75R16C 107/105R | Potpuno opterećeno | 410 kPa (4,1 bar, 60 psi) |
| 195/75R16C 107/105R | Prazno | 350 kPa (3,5 bar, 51 psi) |
| 205/75R16C 110/108R | Potpuno opterećeno | 370 kPa (3,7 bar, 54 psi) |
| 205/75R16C 110/108R | Prazno | 320 kPa (3,2 bar, 46 psi) |
| 205/75R16C 113/111R | Potpuno opterećeno | - |
| 205/75R16C 113/111R | Prazno | - |

**Maks. opterećenje stražnje osovine 3500 kg**

| Guma / kotač s pločastim diskom | Opterećenost vozila | Maks. opterećenje stražnje osovine 3500 kg |
|---|---|---|
| 195/75R16C 107/105R | Potpuno opterećeno | 440 kPa (4,4 bar, 64 psi) |
| 195/75R16C 107/105R | Prazno | 350 kPa (3,5 bar, 51 psi) |

| Guma / kotač s pločastim diskom | Opterećenost vozila | Maks. opterećenje stražnje osovine<br>3500 kg |
|---|---|---|
| 205/75R16C 110/108R | Potpuno opterećeno | 410 kPa (4,1 bar, 60 psi) |
| 205/75R16C 110/108R | Prazno | 320 kPa (3,2 bar, 46 psi) |
| 205/75R16C 113/111R | Potpuno opterećeno | - |
| 205/75R16C 113/111R | Prazno | - |

**Maks. opterećenje stražnje osovine 3600 kg**

| Guma / kotač s pločastim diskom | Opterećenost vozila | Maks. opterećenje stražnje osovine<br>3600 kg |
|---|---|---|
| 195/75R16C 107/105R | Potpuno opterećeno | - |
| 195/75R16C 107/105R | Prazno | - |
| 205/75R16C 110/108R | Potpuno opterećeno | - |
| 205/75R16C 110/108R | Prazno | - |
| 205/75R16C 113/111R | Potpuno opterećeno | 430 kPa (4,3 bar, 62 psi) |
| 205/75R16C 113/111R | Prazno | 340 kPa (3,4 bar, 49 psi) |

**Tlakovi u gumama prednje osovine na vozilima s pogonom na stražnje kotače i gumama Super-Single**
**Maks. opterećenje prednje osovine 1850 kg**

| Guma / kotač s pločastim diskom | Opterećenost vozila | Maks. opterećenje prednje osovine<br>1850 kg |
|---|---|---|
| 225/75R16C 121/120R | Potpuno opterećeno | 340 kPa (3,4 bar, 49 psi) |
| 225/75R16C 121/120R | Prazno | 300 kPa (3,0 bar, 44 psi) |

**Maks. opterećenje prednje osovine 2000 kg**

| Guma / kotač s pločastim diskom | Opterećenost vozila | Maks. opterećenje prednje osovine<br>2000 kg |
|---|---|---|
| 225/75R16C 121/120R | Potpuno opterećeno | 370 kPa (3,7 bar, 54 psi) |
| 225/75R16C 121/120R | Prazno | 300 kPa (3,0 bar, 44 psi) |

**Tlakovi u gumama stražnje osovine na vozilima s pogonom na stražnje kotače i gumama Super-Single**
**Maks. opterećenje stražnje osovine do 3200 kg**

| Guma / kotač s pločastim diskom | Opterećenost vozila | Maks. opterećenje stražnje osovine do 3200 kg |
|---|---|---|
| 225/75R16C 121/120R | Potpuno opterećeno | 690 kPa (6,9 bar, 100 psi) |
| 225/75R16C 121/120R | Prazno | - |
| 285/65R16C 131/129R | Potpuno opterećeno | 460 kPa (4,6 bar, 67 psi) |
| 285/65R16C 131/129R | Prazno | 400 kPa (4,0 bar, 58 psi) |

**Maks. opterećenje stražnje osovine 3500 kg**

| Guma / kotač s pločastim diskom | Opterećenost vozila | Maks. opterećenje stražnje osovine 3500 kg |
|---|---|---|
| 225/75R16C 121/120R | Potpuno opterećeno | 690 kPa (6,9 bar, 100 psi)[2)] |
| 225/75R16C 121/120R | Prazno | - |
| 285/65R16C 131/129R | Potpuno opterećeno | 520 kPa (5,2 bar, 75 psi) |
| 285/65R16C 131/129R | Prazno | 400 kPa (4,0 bar, 58 psi) |

[2)] Vrijedi samo za kratkotrajnu upotrebu kao rezervni kotač na stražnjoj osovini za dionicu puta od maksimalno 100 km i pri maksimalnoj brzini od 55 km/h.

Obavezno obratite pozornost i na sljedeće dodatne teme:

- napomene o tlaku u gumama (→ Stranica 310)

## Kontrola tlaka u gumama

**Funkcija kontrole tlaka u Single gumama**
S pomoću senzora tlaka u gumama sustav kontrolira tlak u gumama i temperaturu guma koje su montirane na vozilu.

Novi senzori tlaka u gumama, npr. u zimskim kotačima, automatski se memoriraju pri prvoj vožnji.

Tlak u gumama i temperatura guma prikazuju se na višenamjenskom zaslonu (→ Stranica 178).

Pri znatnom gubitku tlaka u gumama aktivira se upozorenje:

- preko poruka na zaslonu (→ Stranica 372)
- aktiviranjem upozoravajućeg svjetla na kombiniranom instrumentu .

Vozač je odgovoran za namještanje preporučenog tlaka u gumama prikladnog za radne uvjete za hladne gume. Tlak u gumama namjestite s pomoću ispitivača tlaka zraka u gumama kada su gume hladne. Imajte na umu da kontrola tlaka u gumama mora najprije memorirati ispravan tlak u gumama za trenutačne radne uvjete.

U većini situacija kontrola tlaka u gumama automatski ažurira nove referentne vrijednosti nakon što ste promijenili tlak u gumama. Referentne vrijednosti, međutim, možete također ažurirati ponovnim ručnim pokretanjem kontrole tlaka u gumama (→ Stranica 323).

**Ograničenja sustava**

Sustav može biti oštećen ili izvan funkcije u sljedećim situacijama:

- pri pogrešno namještenom tlaku u gumama
- pri iznenadnom gubitku tlaka koji, primjerice, prouzroči strano tijelo koje je probilo gumu
- u slučaju smetnji koje prouzročuje neki drugi izvor radijskih signala.

Obvezno obratite pozornost i na sljedeću povezanu temu:

- Napomene o tlaku u gumama (→ Stranica 310)

**Provjera tlaka u gumama s pomoću kontrole tlaka u gumama**

**Preduvjeti:**
- Paljenje je uključeno.

Komandno računalo:

Servis ▸▸ Gume

Pojavljuje se jedan od sljedećih prikaza:

- trenutačni tlak u gumama i temperatura guma pojedinih kotača

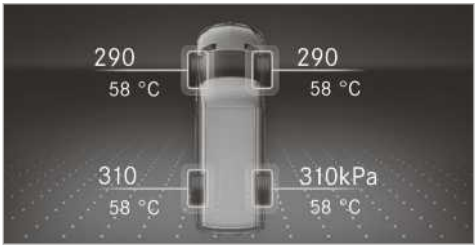


Prikaz zaslona s instrumentima sa zaslonom u boji

- trenutačni tlak u gumama pojedinih kotača

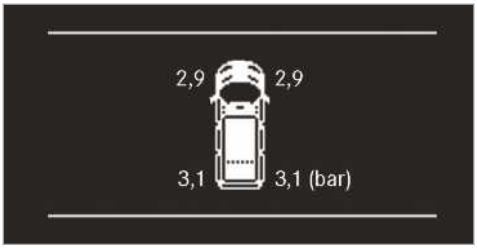


Prikaz zaslona s instrumentima s crno-bijelim zaslonom

- Prikaz tlaka u gumama prikazuje se tek nakon nekoliko minuta vožnje: Postupak učitavanja sustava još nije završen. Tlakovi u gumama kontroliraju se već tada.

▶ Usporedite tlak u gumama s preporučenim tlakom u gumama za trenutačno radno stanje . Pritom se pridržavajte napomena o temperaturi gume (→ Stranica 310).

ⓘ Vrijednosti koje se prikazuju na višenamjenskom zaslonu mogu odstupati od vrijednosti koje je izmjerio ispitivač tlaka zraka u gumama jer su povezane s nadmorskom visinom. Na visokim lokacijama ispitivač tlaka zraka pokazuje veći tlak u gumama nego komandno računalo. U tom slučaju nemojte smanjivati tlak u gumama.

Obvezno obratite pozornost i na sljedeću povezanu temu:

- Napomene o tlaku u gumama (→ Stranica 310)

**Ponovno pokretanje sustava kontrole tlaka u gumama**

**Preduvjeti:**
- Preporučeni tlak u gumama na sva četiri kotača ispravno je namješten za dotično radno stanje (→ Stranica 310).

U sljedećim situacijama ponovno pokrenite kontrolu tlaka u gumama:

- pri promjeni tlaka u gumama
- pri zamjeni ili ponovnoj montaži kotača ili guma.

Komandno računalo:

Servis ▸▸ Gume

▶ Prijeđite prstom prema dolje po dodirnoj upravljačkoj tipki na lijevoj strani upravljača. Na višenamjenskom zaslonu prikazuje se poruka Preuzeti trenutačne vrijednosti tlaka kao nove referentne vrijednosti

▶ Za ponovno pokretanje pritisnite dodirnu upravljačku tipku na lijevoj strani upravljača. Na višenamjenskom se zaslonu prikazuje poruka U redu.

Trenutačna se upozorenja brišu, a žuto se upozoravajuće svjetlo [(!)] isključuje.

Nakon nekoliko minuta vožnje sustav provjerava jesu li trenutačne vrijednosti tlaka u gumama unutar zadanog područja. Zatim se trenutačne vrijednosti tlaka u gumama prihvaćaju kao nove referentne vrijednosti i kontroliraju.

Obavezno obratite pozornost i na sljedeću povezanu temu:

- Napomene o tlaku u gumama (→ Stranica 310).

**Odobrenje za prijam radijskog signala kontrole tlaka u gumama**

**Brojevi odobrenja za prijam radijskog signala**

| Država | Broj odobrenja za prijam radijskog signala |
|---|---|
| Argentina | CNC COMISIÓN NACIONAL DE COMUNICACIONES<br>CNC ID: H-20027 |
| Australija | |
| Brazil | ANATEL<br>MODELO: TSSRE4A<br>ANATEL: 05181-17-06643<br>Este equipamento opera em caráter secundário, isto é, não tem direito à proteção contrainterferência prejudicial, mesmo de estações do mesmo tipo e não pode causar interferência a sistemas operando em caráter primário. |
| Kanada | IC: 4008C-TSSRE4A<br>Operation is subject to the following two conditions:<br>(1) this device may not cause harmful interference, and<br>(2) this device must accept any interference received, including interference that may cause undesired operation. |

| Država | Broj odobrenja za prijam radijskog signala |
|---|---|
| Europska unija<br>Island<br>Norveška | CE<br>Tvrtka Huf Hülsbeck & Fürst GmbH & Co. KG ovime izjavljuje da radio-komunikacijski sustav tipa TSSRE4A i TSSSG4G6 odgovara smjernici 2014/53/EU.<br>Puni tekst Izjave o sukladnosti EU-a dostupan je na sljedećoj internetskoj adresi: http://www.huf-group.com/eudoc<br>Frekvencijski pojas: 433,92 MHz<br>Maksimalna emitirana snaga odašiljanja: < 10 mW<br>Proizvođač:<br>Huf Electronics Bretten GmbH<br>Gewerbestr. 40<br>75015 Bretten<br>Germany |
| Indonezija | TSSRE4A & TSSSG4G6<br>52166/SDPPI/2017<br>3533 |
| Izrael | A. The use of this product does not need a wireless operation license.<br>B. The product does not include an RF disturbance protection, and should not disturb other licensed products.<br>C. It is forbidden to replace the antenna or to make any change in this product. |
| Jordan | Kingdom of Jordan Type approval for Tyre Pressure Sensor and ECU<br>Manufacturer: Huf Electronics Bretten GmbH<br>Model: TSSRE4A<br>Type Approval Number: TRC/LPD/2017/421<br>Model: TSSSG4G6<br>Type Approval Number: TRC/LPD/2017/422 |

| Država | Broj odobrenja za prijam radijskog signala |
|---|---|
| Malezija | CIDF17000184<br>Model: TSSRE4A & TSSSG4G6<br>RAQP/57A/0817/S(17-2424) |
| Maroko | AGREE PAR L'ANRT MAROC<br>Modele: TSSRE4A<br>Numero d'agrement: MR 14320 ANRT 2017<br>Date d'agrement: 07/07/2017<br>Modele: TSSSG4G6<br>Numero d'agrement: MR 14319 ANRT 2017<br>Date d'agrement: 07/07/2017 |
| Meksiko | Model: TSSRE4A, IFETEL: RLVHUTS17-0806 |
| Moldavija | 1024 |
| Oman | OMAN - TRA<br>R/4516/17<br>D100428 |
| Filipini | NTC<br>Type Approved.<br>No: ESD-1715393C |
| Rusija | |
| Singapur | Complies with IDA Standards DA103787 |

| Država | Broj odobrenja za prijam radijskog signala |
|---|---|
| Južna Afrika | TA-2017/1393<br>TA-2017/1391 |
| Južna Koreja | MSIP-CRM-HHF-TSSRE4A<br>MSIP-CRM-HHF-TSSSG4G6<br>Applicant name: Huf Hülsbeck & Fürst GmbH & Co. KG<br>Equiment name: Tire Pressure Monitoring System<br>Manufacturing Year/Month: on the product<br>Manufacturer: Huf Electronics Bretten GmbH<br>Country of origin: Germany<br>해당 무선 설비 기기는 운용 중 전파혼신 가능성이 있으므로 인명안전과 관련된 서비스는 할 수 없음.<br>(This device is not allowed to provide service related human body since it has possibility of frequency interference during on operation.) |

| Država | Broj odobrenja za prijam radijskog signala |
|---|---|
| Tajvan | <br>CCAO17LP0380T4<br>CCAO17LP0390T7<br>經型式認證合格之低功率射頻電機,非經許可,公司、商號或使用者均<br>不得擅自變更頻率、加大功率或變更原設計之特性及功能。低功率射<br>頻電機之使用不得影響飛航安全及干擾合法通信;經發現有干擾現象<br>時,應立即停用,並改善至無干擾時方得繼續使用。前項合法通信,指依<br>電信法規定作業之無線電通信。低功率射頻電機須忍受合法通信或工<br>業、科學及醫療用電波輻射性電機設備之干擾。<br>According to “Administrative Regulations on Low Power Radio Waves Radiated Devices”.<br>Without permission granted by the DGT, any company, enterprise, or user is not allowed to change frequency, enhance transmitting power or alter original characteristic as well as performance to a approved low power radio-frequency devices.<br>The low power radio-frequency devices shall not influence aircraft security and interfere legal communications; If found, the user shall cease operating immediately until no interference is achieved.<br>The said legal communications means radio communications is operated in compliance with the Telecommunications Act.<br>The low power radio-frequency devices must be susceptible with the interference from legal communications or ISM radio wave radiated devices. |
| Tajland | This telecommunication equipment conforms to NTC technical requirement. |
| Ukrajina | <br>Model: TSSRE4A & TSSSG4G6<br>UA.TR.109.0109-17 |
| Ujedinjeni Arapski Emirati | Huf Electronics Bretten GmbH<br>Model: TSSRE4A<br>Model: TSSSG4G6<br>TRA<br>Registered No: ER57807/17<br>Dealer No: DA36976/14<br>TRA<br>Registered No: ER57806/17<br>Dealer No: DA36976/14 |
| SAD | FCC ID: YGOTSSRE4A<br>This device complies with Part 15 of the FCC Rules. Operation is subject to the following two conditions: (1) this device may not cause harmful interference, and (2) this device must accept any interference received, including interference that may cause undesired operation.<br>WARNING: Any changes or modification not expressly approved by the party responsible for compliance could void the user's authority to operate this equipment. |

## Zamjena kotača

### Napomene o odabiru, montaži i obnovi guma

Informacije o dopuštenim kombinacijama kotača i guma možete dobiti u ovlaštenoj specijaliziranoj servisnoj radionici.

**⚠ UPOZORENJE** Opasnost od nesreće zbog pogrešnih dimenzija kotača i guma

Ako montirate kotače i gume pogrešnih dimenzija, mogu se oštetiti kočnice kotača ili komponente ovjesa kotača.

▶ Kotače i gume uvijek zamijenite onima sa specifikacijama originalnog dijela.

Pritom za kotače obratite pozornost na:

- oznaku
- vrstu
- dopušteno opterećenje kotača
- odstupanje naplatka.

Pritom za gume obratite pozornost na:

- oznaku
- proizvođača
- vrstu
- indeks nosivosti
- indeks brzine.

**⚠ UPOZORENJE** Opasnost od nesreće zbog prekoračenja nosivosti gume ili dopuštenog indeksa brzine

Prekoračenje navedene nosivosti gume ili dopuštenog indeksa brzine može dovesti do oštećenja na gumi i puknuća gume.

▶ Upotrebljavajte samo vrste i veličine guma odobrene za određeni tip vozila.

▶ Pridržavajte se podataka o nosivosti gume i indeksu brzine koji su potrebni za vaše vozilo.

**! NAPOMENA** Oštećenja vozila i guma zbog neodobrenih vrsta i veličina guma

Iz sigurnosnih razloga upotrebljavate samo gume, kotače i dijelove pribora koje je tvrtka Mercedes-Benz posebno odobrila za vaše vozilo.

Ove gume namijenjene su posebno za regulacijske sustave, kao npr. ABS ili ESP®.

U protivnome može doći do negativnog utjecaja na određene karakteristike, kao npr. ponašanje tijekom vožnje, zvukove vozila, potrošnju itd. Osim toga, ostale dimenzije guma pod opterećenjem mogu dovesti do grebanja guma po karoseriji i dijelovima osovine. Posljedica može biti oštećenje gume ili vozila.

▶ Upotrebljavajte samo gume, kotače ili dijelove pribora koje je ispitala i preporučila tvrtka Mercedes-Benz.

**! NAPOMENA** Ugrožavanje sigurnosti vožnje zbog obnovljenih guma

Tvrtka Mercedes-Benz ne ispituje niti preporučuje obnovljene gume jer se prilikom obnavljanja ne mogu uvijek uočiti postojeća oštećenja.

Stoga nije moguće jamčiti sigurnost vožnje.

▶ Ne upotrebljavajte polovne gume za koje nije poznat prethodni način primjene.

**! NAPOMENA** Oštećenje elektroničkih elemenata zbog upotrebe alata za montažu

**Vozila s kontrolom tlaka u gumama:** U kotaču se nalaze elektronički elementi. U području ventila ne smiju se postavljati nikakvi alati za montažu.

U suprotnom može doći do oštećenja elektroničkih elemenata.

▶ Zamjenu guma prepustite samo ovlaštenoj specijaliziranoj servisnoj radionici.

Dijelovi pribora koje tvrtka Mercedes-Benz nije odobrila za vozilo ili se upotrebljavaju nestručno mogu negativno utjecati na sigurnost vožnje.

Prije kupnje i upotrebe neodobrenog pribora u ovlaštenoj specijaliziranoj servisnoj radionici informirajte se:

- o prikladnosti
- o zakonskim odredbama
- o preporukama proizvođača.

Pri odabiru, montaži i obnovi guma:

- Pridržavajte se zakonskih propisa o odobrenju za gume specifičnih za pojedinu zemlju kojima se propisuje određeni tip guma za vozilo.

  Osim toga, za određene regije i područja primjene može se preporučiti upotreba određenog tipa guma.
- Upotrebljavajte samo gume i kotače jednake konstrukcije, izvedbe (ljetne gume, zimske gume, cjelogodišnje gume) i istog proizvođača.

- Na jednu osovinu montirajte samo kotače jednake veličine i profilne izvedbe (lijevo i desno).

  Odstupanje od navedenog dopušteno je samo u slučaju vožnje u ovlaštenu specijaliziranu servisnu radionicu radi otklanjanja kvara.
- Na kotače montirajte samo prikladne gume.
- Ne obavljajte dodatne radove na kočnom sustavu, kotačima i gumama.

  Upotreba distancijskih diskova i diskova za zaštitu od prašine nije dopuštena i dovodi do prestanka važenja dozvole za upravljanje.
- **Vozila sa sustavom kontrole tlaka u gumama:** Svi montirani kotači moraju imati ispravne senzore za kontrolu tlaka u gumama.
- Pri temperaturama nižima od 10 °C na svim kotačima upotrebljavajte zimske gume ili cjelogodišnje gume s oznakom M+S.

  U zimskim uvjetima na cesti najbolje moguće prianjanje nude zimske gume s dodatnim simbolom snježne pahulje pokraj oznake M+S.
- Za gume M+S upotrebljavajte samo gume jednakog profila.
- Obratite pozornost na dopuštenu maksimalnu brzinu montiranih guma M+S.

  Ako je ona manja od maksimalne brzine vozila, u vozačevom vidnom području mora postojati pločica s upozorenjem.
- Nove gume tijekom prvih 100 km uhodavajte umjerenom brzinom.
- Gume zamijenite najkasnije nakon šest godina, neovisno o trošenju.

Za dodatne informacije o kotačima i gumama obratite se ovlaštenoj specijaliziranoj servisnoj radionici.

Obavezno obratite pozornost i na sljedeće dodatne teme:

- Napomene o tlaku u gumama (→ Stranica 310)
- Tablica tlaka u gumama
- Napomene o pomoćnom kotaču (→ Stranica 336).

## Napomene o zamjeni kotača

**⚠ UPOZORENJE** Opasnost od nesreće zbog različitih dimenzija kotača

Ako su montirani kotači i gume različitih dimenzija, a vi zamijenite prednje i stražnje kotače, to može imati vrlo negativne posljedice na vozne karakteristike.

Uz to se mogu oštetiti disk kočnice ili komponente ovjesa kotača.

▶ Prednje kotače zamijenite stražnjima isključivo ako kotači i gume imaju identične dimenzije.

Ako su montirani kotači i gume različitih dimenzija, a vi zamijenite prednje i stražnje kotače, to može dovesti do prestanka važenja dozvole za upravljanje.

Na vozilima s jednakom veličinom kotača, ovisno o stupnju istrošenosti, zamijenite gume svakih 5000 do 10000 km. Pazite da pritom zadržite smjer okretanja kotača.

Pridržavajte se uputa i sigurnosnih uputa o zamjeni kotača.

## Informacije o smjeru vrtnje guma

Gume s propisanim smjerom vrtnje nude dodatne prednosti, npr. u slučaju vodenog klina. Te prednosti možete iskoristiti samo ako se pridržavate smjera vrtnje.

Strelica na bočnoj stijeni označuje smjer vrtnje gume.

Rezervni kotač smijete montirati i u smjeru suprotnom od smjera vrtnje. Obratite pozornost na vremensko ograničenje upotrebe, kao i na ograničenje brzine koji su navedeni na rezervnom kotaču.

## Upute za skladištenje kotača

- Demontirane kotače čuvajte na hladnom, suhom i po mogućnosti tamnom mjestu.
- Gume zaštitite od ulja, masti i goriva.

## Pregled alata za zamjenu kotača

Potreban alat za zamjenu kotača može biti, primjerice:

- dizalica za vozilo
- ključ za vijke kotača.

ⓘ Maksimalna nosivost dizalice za vozilo navedena je na naljepnici na dizalici za vozilo. Dizalicu za vozilo ne treba održavati. U slučaju funkcijske smetnje obratite se ovlaštenoj specijaliziranoj servisnoj radionici.

**Vozila s pogonom na stražnjim kotačima**

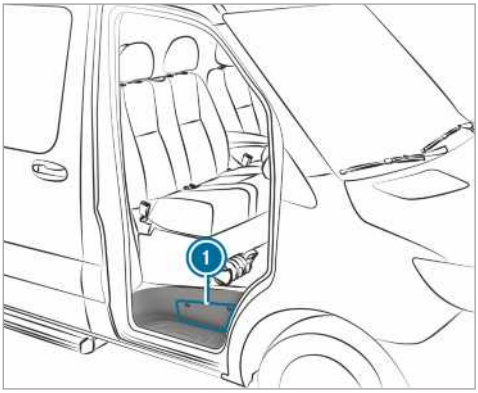


Alat za zamjenu kotača nalazi se u pretincu za odlaganje (1) iznad stepenice suvozačevih vrata i u pretincu za odlaganje u prostoru za noge na suvozačevoj strani.

**Vozila s pogonom na prednje kotače**

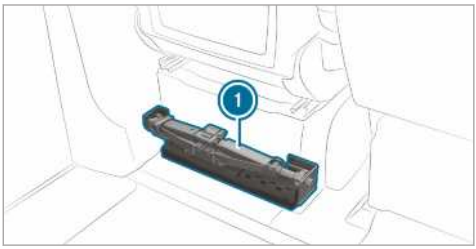


Alat za zamjenu kotača (1) nalazi se iza vozačevog sjedala.

## Pripremanje vozila za zamjenu kotača

**Preduvjeti:**

- Potreban alat za zamjenu kotača je dostupan.
- Vozilo se ne nalazi na uzbrdici ili nizbrdici.
- Vozilo stoji na čvrstoj, ravnoj podlozi otpornoj na klizanje.

▶ Aktivirajte parkirnu kočnicu.

▶ Poravnajte prednje kotače.

▶ **Vozila s ručnim mjenjačem:** Ubacite u prvi stupanj prijenosa ili stupanj prijenosa za vožnju unatrag R.

▶ **Vozila s automatskim mjenjačem:** Ubacite mjenjač u položaj P.

▶ Isključite motor.

▶ Provjerite da se motor ne može pokrenuti.

▶ Putni alat izvadite iz prostora za noge na suvozačevoj strani (→ Stranica 306).

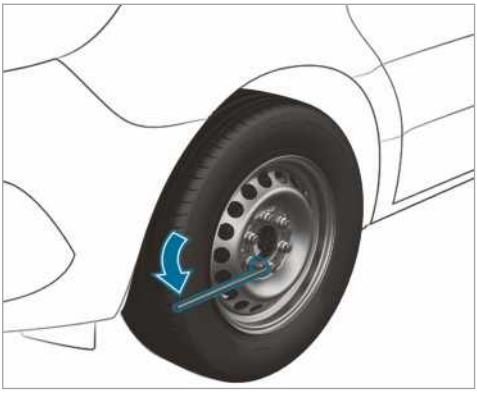

**Vozila s pogonom na stražnje kotače**

▶ Dizalicu za vozilo i alat za zamjenu kotača izvadite iz pretinca za odlaganje (→ Stranica 328).

▶ Ako je potrebno, skinite pokrove kotača.

▶ Od srednje šipke trodijelne poluge pumpe dizalice za vozilo i šipke s najvećim promjerom sastavite produžetak ključa za vijke kotača.

▶ Produžetak ključa za vijke kotača s pomoću srednje šipke gurnite prema naprijed do graničnika na ključu za vijke kotača.

▶ Na kotaču koji mijenjate vijke kotača / matice kotača ključem za vijke kotača otpustite za otprilike jedan okretaj. Nemojte odvrnuti vijke kotača / matice kotača do kraja.

▶ Podignite vozilo (→ Stranica 330).

**Vozila s pogonom na prednje kotače**

▶ Dizalicu za vozilo i alat za zamjenu kotača izvadite iz prostora iza vozačevog sjedala (→ Stranica 328).

▶ Ako je potrebno, skinite pokrove kotača.

▶ Na kotaču koji mijenjate vijke kotača / matice kotača ključem za vijke kotača otpustite za

otprilike jedan okretaj. Nemojte odvrnuti vijke kotača / matice kotača do kraja.

▶ Podignite vozilo (→ Stranica 330).

## Podizanje vozila pri zamjeni kotača

**⚠ UPOZORENJE** Opasnost od ozljeda zbog prevrtanja dizalice za vozilo

Ako zaustavite vozilo sa zračnim ovjesom, zračni ovjes može ostati aktiviran do sat vremena iako je paljenje isključeno. Ako vozilo zatim podignete s pomoću dizalice za vozilo, zračni ovjes pokušava izjednačiti visinu podvozja.

Dizalica za vozilo može se prevrnuti.

▶ Prije podizanja vozila na daljinskom upravljaču za zračnu oprugu pritisnite tipku Service.
To sprječava automatsku naknadnu regulaciju visine podvozja i ručno podizanje ili spuštanje.

**⚠ UPOZORENJE** Opasnost od ozljeda zbog pogrešnog postavljanja dizalice za vozilo

Ako dizalicu za vozilo ne postavite ispravno na odgovarajući prihvat na vozilu, dizalica se može prevrnuti kad je vozilo podignuto.

▶ Dizalicu za vozilo postavite samo na odgovarajući prihvat na vozilu. Noga dizalice za vozilo mora stajati okomito ispod prihvata na vozilu.

**⚠ UPOZORENJE** Opasnost od ozljeda zbog prevrtanja vozila

Na usponima i nizbrdicama dizalica za vozilo može se prevrnuti kad je vozilo podignuto.

▶ Kotače ne mijenjajte na usponu ili nizbrdici.

▶ Obavijestite ovlaštenu specijaliziranu servisnu radionicu.

**! NAPOMENA** Oštećenja na vozilu zbog dizalice za vozilo

Ako dizalicu za vozilo ne postavite na za to predviđena mjesta za prihvat dizalice za vozilo, možete oštetiti svoje vozilo.

▶ Dizalicu za vozilo postavite samo na za to predviđena mjesta za prihvat dizalice za vozilo.

**Preduvjeti:**

- U vozilu nema osoba.
- Vozilo je pripremljeno za zamjenu kotača (→ Stranica 329).

Dizalicu za vozilo postavljajte samo na mjesta za podizanje vozila. U protivnome možete oštetiti vozilo.

Važne napomene o upotrebi dizalice za vozilo:

- Za podizanje vozila upotrebljavajte samo određenu dizalicu za vozilo koju je provjerila i odobrila tvrtka Mercedes-Benz. U slučaju nepravilne upotrebe dizalice za vozilo dizalica za vozilo može se prevrnuti kada je vozilo podignuto.
- Dizalica za vozilo prikladna je samo za kratkoročno podizanje vozila, a ne za radove održavanja ispod vozila.
- Izbjegavajte zamjenu kotača na usponima i nizbrdicama.
- Površina na kojoj stoji dizalica za vozilo mora biti ravna, čvrsta i otporna na klizanje. Prema potrebi upotrijebite veliku, ravnu, čvrstu i protukliznu podlogu.
- Noga dizalice za vozilo mora stajati okomito ispod mjesta za podizanje vozila dizalicom.

Pravila ponašanja kada je vozilo podignuto:

- Ruke i noge nikada nemojte držati ispod vozila.
- Nikada nemojte ležati ispod vozila.
- Ne pokrećite motor i ne otpuštajte parkirnu kočnicu.
- Nemojte otvarati ili zatvarati vrata.

**Vozila s pogonom na prednje kotače**

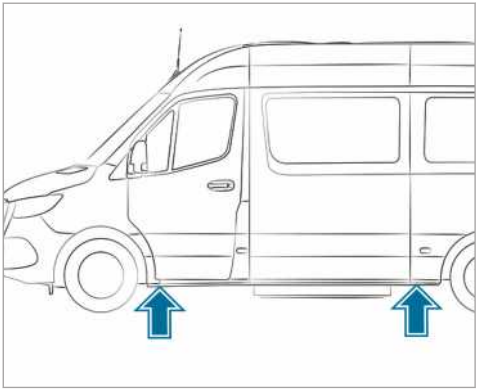

Mjesta za podizanje vozila dizalicom

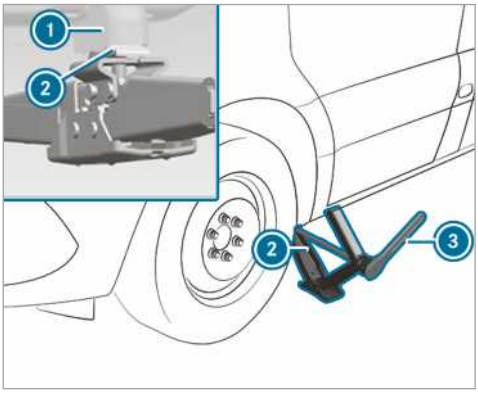


Mjesto za podizanje vozila, prednja osovina

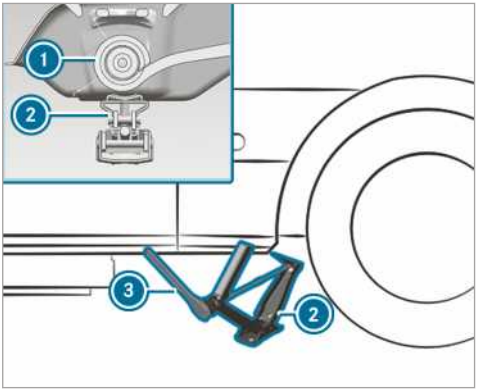


Mjesto za podizanje vozila dizalicom, stražnja osovina

- Ako je potrebno, okrenite prihvatnu glavu dizalice za vozilo.
- Postavite dizalicu za vozilo (2) na mjesto za podizanje vozila dizalicom (1).
- Ručni kotač okrećite dok tanjur dizalice za vozilo čvrsto ne nalegne na mjesto za podizanje vozila dizalicom (1).
- **Prednja osovina:** Račnu – prstenasti ključ (3) iz alata za zamjenu kotača postavite na šesterokut dizalice za vozilo tako da bude vidljiv natpis „AUF” (gore).
- **Stražnja osovina:** Produžnu šipku i nasadni ključ iz alata za zamjenu kotača postavite na šesterokut dizalice za vozilo, a račnu – prstenasti ključ (3) iz alata za zamjenu kotača postavite na produžnu šipku tako da bude vidljiv natpis „AUF” (gore).
- Okrećite račnu – prstenasti ključ (3) udesno sve dok dizalica za vozilo (2) potpuno ne nasjedne na mjesto za podizanje vozila dizalicom (1) i dok dno dizalice ravnomjerno ne dodiruje tlo.
- Okrećite račnu – prstenasti ključ (3) sve dok guma ne bude udaljena maksimalno 3 cm od tla.
- Otpustite kotač i skinite ga (→ Stranica 333).

**Vozila s pogonom na stražnje kotače**

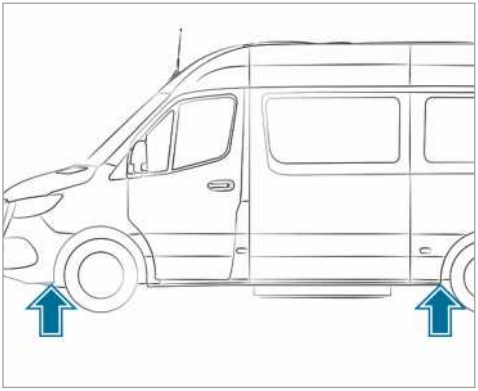

Mjesta za podizanje vozila dizalicom

Kao produžetak ključa za vijke kotača koristite samo srednju šipku i šipku s najvećim promjerom poluge dizalice za dizalicu vozila. Samo srednju šipku utaknite na ključ za vijke kotača i to uvijek do graničnika. U protivnome se šipke mogu saviti i deformirati pa ih više nećete moći koristiti kao poluge za dizalicu za vozilo.

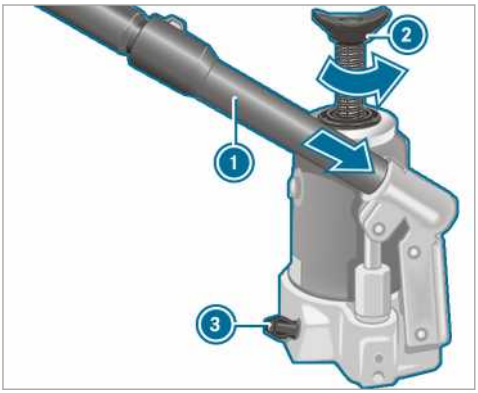


- **Priprema hidraulične dizalice za vozilo:** Treću šipku poluge pumpe (1) za dizalicu za vozilo postavite na produžetak ključa za vijke kotača.
- Zatvorite vijke za ispuštanje (3).
- U tu svrhu udubljenjem na polugi pumpe (1) okrenite vijak za ispuštanje (3) udesno do graničnika.

ⓘ Vijak za ispuštanje (3) ne odvrćite za više od jedan do dva okreta. U protivnom može iscuriti hidraulična tekućina.

- Polugu pumpe (1) s najvećom šipkom utaknite naprijed u mjesto za podizanje vozila dizalicom i osigurajte okretanjem udesno.
- Dizalicu za vozilo postavite okomito ispod niže opisanih mjesta za podizanje vozila dizalicom.

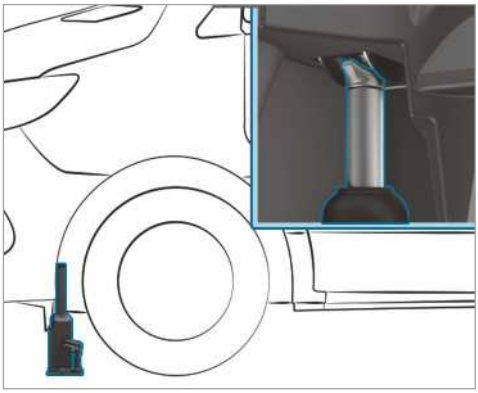

Mjesto za podizanje vozila, prednja osovina

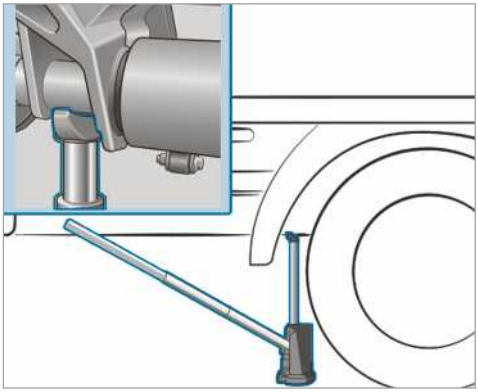

Mjesto za podizanje vozila dizalicom, stražnja osovina (primjer otvorenog kamioneta do 3,5 t)

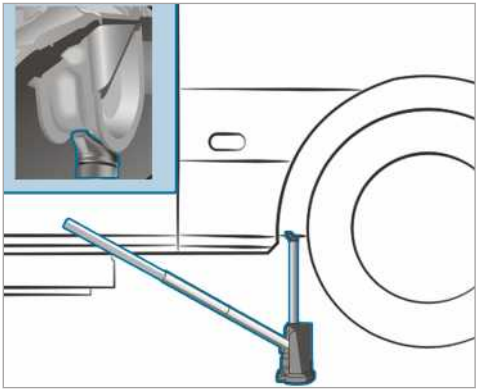

Mjesto za podizanje vozila dizalicom, stražnja osovina (primjer furgona i kombi vozila do 4,0 t)

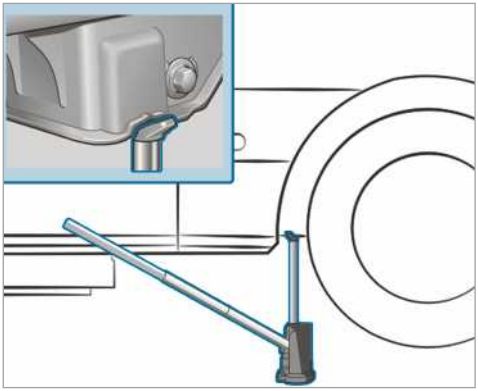

Mjesto za podizanje vozila dizalicom, stražnja osovina (vozila do 5,0 t)

- Dizalicu za vozilo postavite ispred prednje osovine ispod mjesta za podizanje vozila dizalicom.
- **Vozila s pogonom na sva četiri kotača:** Vreteno dizalice za vozilo (2) odvrnite u smjeru suprotnom od smjera kazaljke na satu do graničnika.
- Podižite vozilo dok guma ne bude udaljena maksimalno 3 cm od tla.
- Otpustite kotač i skinite ga (→ Stranica 333).

## Skidanje kotača

**Preduvjeti:**

- Vozilo je podignuto (→ Stranica 330).

Pri zamjeni kotača izbjegavajte bilo kakvo djelovanje sile na kočne diskove jer to može dovesti do narušavanja udobnosti pri kočenju.

**! NAPOMENA** Oštećenje navoja zbog onečišćenih vijaka kotača

- Vijke kotača ne stavljajte u pijesak ili prljavštinu.

- Ključem za matice odvijte vijke kotača ili matice kotača.
- Na prednjim kotačima s maticama kotača skinite poklopac matica kotača.
- Skinite kotač.

## Montiranje novog kotača

**Preduvjeti:**

- Kotač je skinut (→ Stranica 333).

**⚠ UPOZORENJE** Opasnost od nesreće zbog gubitka kotača

Vijci kotača mogu se otpustiti zbog nauljenih ili masnih vijaka kotača, kao i oštećenog navoja vijaka kotača ili glavčine kotača.

Na taj način u vožnji možete izgubiti kotač.

- Vijke kotača nikad ne premazujte uljem ili mazivom.
- U slučaju oštećenja navoja odmah obavijestite ovlaštenu specijaliziranu servisnu radionicu.
- Obnovite oštećene vijke kotača ili oštećeni navoj glavčine kotača.
- Ne vozite dalje.

**⚠ UPOZORENJE** Opasnost od ozljeda pri zatezanju vijaka kotača i -matica kotača

Ako vijke kotača ili matice kotača zatežete dok je vozilo podignuto, dizalica se može prevrnuti.

- Vijke kotača ili matice kotača zatežite samo kad je vozilo spušteno.

- Pridržavajte se napomena o odabiru guma (→ Stranica 326).
- Iz sigurnosnih razloga upotrebljavajte samo vijke kotača i matice kotača koji su odobreni za Mercedes-Benz vozila i za odgovarajući kotač.

Ako montirate čelični rezervni kotač, obavezno upotrijebite kratke vijke kotača za čelični kotač. Ako tijekom montaže čeličnog rezervnog kotača upotrijebite druge vijke za kotače, može doći do oštećenja kočnog sustava.

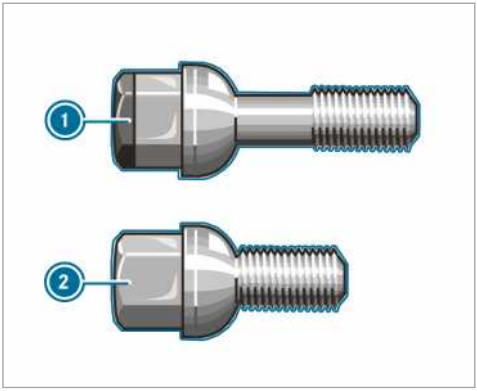


(1) Vijak kotača za kotač od lakog metala
(2) Vijak kotača za čelični kotač

- Očistite površine nalijeganja kotača i glavčine kotača.
- **Vozila s gumama Super-Single:** Najprije pričvrstite adapter za uži rezervni kotač na glavčinu kotača.
- Novi kotač koji je potrebno montirati gurnite na glavčinu kotača ili na adapter za rezervni kotač te ga pritisnite.
- Novi kotač koji je potrebno montirati gurnite na glavčinu kotača te ga pritisnite.

**Na kotačima s centriranjem iznad vijaka kotača:**

- Vozila s kotačima od lakog metala: Upotrijebite kratke vijke prikladne za čelični rezervni kotač iz putnog alata.
- Zavrnite vijke kotača i lagano ih zategnite.

**Na kotačima s maticama kotača:**

- Prednji kotači s poklopcem matice kotača: Poklopac matice kotača gurnite na svornjake kotača.
- Tri matice kotača zavrnite preko podloški za fiksiranje pokrova matice kotača.
- Kotač okrenite tako da svornjaci kotača budu u sredini prolaznih rupa.
- Zavrnite ostale matice kotača.
- Lagano zategnite sve matice kotača.

## Spuštanje vozila nakon zamjene kotača

**⚠ UPOZORENJE** Opasnost od nesreće zbog pogrešnog zateznog momenta

Ako vijke ili matice kotača ne pritegnete propisanim zateznim momentom, kotači se mogu otpustiti.

- Nakon zamjene kotača odmah provjerite zatezni moment u ovlaštenoj specijaliziranoj servisnoj radionici.

**Preduvjeti:**

- Montiran je novi kotač (→ Stranica 333).

**Vozila s pogonom na prednje kotače**

- **Prednja osovina:** Račnu – prstenasti ključ iz alata za zamjenu kotača postavite na šesterokut dizalice za vozilo tako da bude vidljiv natpis „AB” (dolje).
- **Stražnja osovina:** Produžnu šipku iz alata za zamjenu kotača postavite na šesterokut dizalica za vozilo, a račnu – prstenasti ključ iz alata za zamjenu kotača postavite na produžnu šipku tako da bude vidljiv natpis „AB” (dolje).
- **Spuštanje vozila:** Račnu – prstenasti ključ dizalice za vozilo okrećite ulijevo.

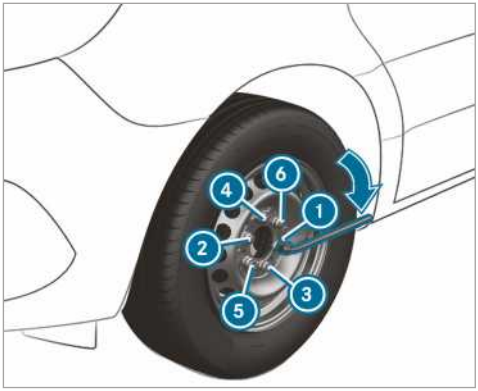


- Vijke kotača ili matice ravnomjerno zategnite navedenim redoslijedom od (1) do (6).

  Propisani zatezni moment:
  - čelični vijci kotača: 240 Nm
  - matice kotača 180 Nm
  - vijci kotača od lakog metala: 180 Nm.

**⚠ UPOZORENJE** Opasnost od nesreće zbog pogrešnog zateznog momenta

Ako vijke ili matice kotača ne pritegnete propisanim zateznim momentom, kotači se mogu otpustiti.

- Nakon zamjene kotača odmah provjerite zatezni moment u ovlaštenoj specijaliziranoj servisnoj radionici.

**Vozila s pogonom na stražnje kotače**

Kao produžetak ključa za vijke kotača koristite samo srednju šipku i šipku s najvećim promjerom poluge dizalice za dizalicu vozila. Samo srednju šipku utaknite na ključ za vijke kotača i to uvijek do graničnika. U protivnome se šipke mogu saviti i deformirati pa ih više nećete moći koristiti kao poluge za dizalicu za vozilo.

Vozila s gumama Super Single: Ako montirate rezervni kotač na stražnju osovinu, pridržavajte se maksimalne brzine od 55 km/h i ne vozite dulje od 100 km. U protivnom zbog različitih brojeva okretaja kotača možete oštetiti mjenjač.

- Vijak za ispuštanje dizalice za vozilo lagano otvorite s pomoću poluge pumpe za samo jedan okret i oprezno spustite vozilo.
- Odložite dizalicu za vozilo.
- Šipku s najmanjim promjerom skinite s poluge pumpe.
  Skraćena poluga pumpe služi kao produžetak ključa za vijke kotača.
- Produžetak ključa za vijke kotača s pomoću srednje šipke gurnite prema naprijed do graničnika na ključu za vijke kotača.

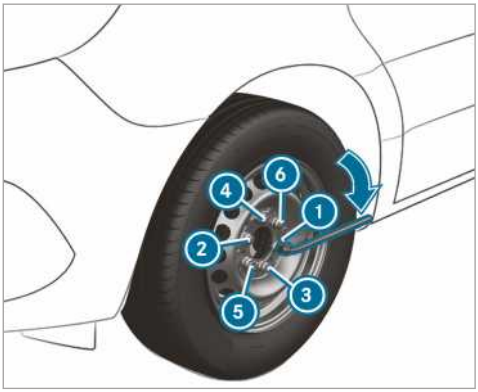


- Vijke kotača ili matice ravnomjerno zategnite navedenim redoslijedom od (1) do (6).

  Propisani zatezni moment:
  - čelični vijci kotača: 240 Nm
  - matice kotača 180 Nm
  - vijci kotača od lakog metala: 180 Nm.

**⚠ UPOZORENJE** Opasnost od nesreće zbog pogrešnog zateznog momenta

Ako vijke ili matice kotača ne pritegnete propisanim zateznim momentom, kotači se mogu otpustiti.

- Nakon zamjene kotača odmah provjerite zatezni moment u ovlaštenoj specijaliziranoj servisnoj radionici.

- Ponovno utisnite klip hidraulične dizalice za vozilo i zavrnite vijak za ispuštanje.
- **Vozila s pogonom na sva četiri kotača:** Vreteno dizalice za vozilo zavrnite unatrag udesno do graničnika.

ⓘ Na čeličnim kotačima s vijcima kotača sada možete montirati poklopac kotača. Montaža ovisi o tome je li poklopac kotača izveden kao ukrasni poklopac kotača ili kao poklopac sredine kotača.

- Kotač s ukrasnim poklopcem kotača: Ukrasni poklopac kotača sa šupljinom za ventil gume postavite iznad ventila gume.
- Ukrasni poklopac kotača objema rukama pritisnite na obodu na naplatak i uglavite. Pobrinite se da pričvrsni grebeni ukrasnog poklopca kotača sjednu u čelični kotač.
- **Kotač s pokrovom sredine kotača:** Stezne nastavke pokrova sredine kotača postavite iznad vijka kotača.
- Pokrov sredine kotača uglavite tako da udarite po sredini pokrova.
- Neispravan kotač pričvrstite držačem rezervnog kotača.
- **Vozila s gumama Super-Single:** Neispravan stražnji kotač prevozite na teretnoj platformi. Stražnji kotač prevelik je za držač rezervnog kotača.
- Provjerite i prema potrebi namjestite tlak u gumi tek montiranog kotača.
- Vijke kotača ili matice kotača nakon 50 km dodatno zategnite propisanim zateznim momentom.

- Ako upotrebljavate kotač ili rezervni kotač s novim ili novolakiranim kotačem s pločastim diskom: Vijke kotača ili matice kotača dajte dodatno zategnuti nakon otprilike 1000 km do 5000 km.

ⓘ **Vozila s kontrolom tlaka u gumama:** Svi montirani kotači moraju imati ispravne senzore.

Obavezno obratite pozornost i na sljedeću povezanu temu:

- Napomene o tlaku u gumama (→ Stranica 310).

## Rezervni kotač

### Napomene o rezervnom kotaču

⚠ **UPOZORENJE** Opasnost od nesreće zbog pogrešnih dimenzija kotača i guma

Dimenzije kotača i guma te tip rezervnog kotača i kotača koji je potrebno zamijeniti mogu se razlikovati. Montaža rezervnog kotača može negativno utjecati na vozne karakteristike.

Kako biste izbjegli rizik, obratite pozornost na sljedeće točke:

- Prilagodite način vožnje i vozite oprezno.
- Nikada ne montirajte više od jednog rezervnog kotača koji se razlikuje od kotača koji je potrebno zamijeniti.
- Rezervni kotač koji se razlikuje od kotača koji je potrebno zamijeniti upotrebljavajte samo kratkotrajno.
- Nemojte isključiti ESP®.
- Rezervni kotač drugačije veličine zamijenite u najbližoj ovlaštenoj specijaliziranoj servisnoj radionici. Obavezno obratite pozornost na ispravne dimenzije kotača i guma te na tip gume.

Kada upotrebljavate rezervni kotač drugačije veličine, ne smijete prekoračivati maksimalnu brzinu od 80 km/h.

⚠ **UPOZORENJE** Opasnost od nesreće zbog oštećenog rezervnog kotača s gumama Super-Single

**Vozila s gumama Super-Single**

Guma rezervnog kotača bit će natprosječno opterećena nakon montaže na stražnju osovinu. Prekoračite li maksimalnu brzinu ili maksimalni dio puta ili ponovno montirate rezervni kotač, može doći do oštećenja gume. Oštećenja gume možda neće biti vidljiva i prepoznatljiva.

Oštećena guma može prouzročiti gubitak tlaka u gumama. Na taj način možete izgubiti kontrolu nad vozilom.

- Rezervni kotač možete upotrebljavati samo ako s trenutačnom gumom već nije bio montiran na stražnju osovinu.
- Ako je rezervni kotač bio montiran na stražnju osovinu, neovisno o prijeđenom putu, zamijenite gumu rezervnog kotača nakon ponovne zamjene kotača.
- Prilikom zamjene guma iz sigurnosnih razloga pazite na to da upotrebljavate samo odobreni tip ventila gume.

! **NAPOMENA** Oštećenje mjenjača

**Vozila s gumama Super-Single:** Ako montirate rezervni kotač na stražnju osovinu, zbog različitog broja okretaja kotača može doći do oštećenja mjenjača.

- Ako se rezervni kotač montira na stražnju osovinu, pridržavajte se maksimalne brzine od 55 km/h i maksimalne dionice puta od 100 km.

ⓘ Upotreba rezervnog kotača moguća je bez ograničenja isključivo na prednjoj osovini vozila s gumama Super-Single.

Redovito provjeravajte čvrst dosjed rezervnog kotača i propisani tlak u gumama.

Redovito i prije dulje vožnje provjeravajte sljedeće:

- tlak u gumama rezervnog kotača (tlak u gumama po potrebi prilagodite)
- učvršćenje držača rezervnog kotača.

Zamijenite gume najkasnije nakon šest godina, neovisno o istrošenosti. To vrijedi i za rezervni kotač.

ⓘ Ako ste montirali rezervni kotač, kontrola tlaka u gumama za taj kotač ne funkcionira. Rezervni kotač nema senzor za kontrolu tlaka u gumama.

## Montaža/demontaža rezervnog kotača

### Vozila s pogonom na prednje kotače: demontaža rezervnog kotača

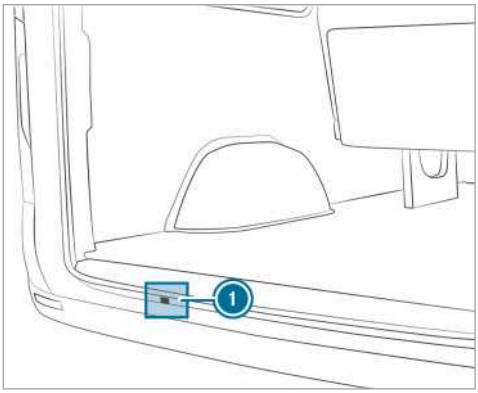


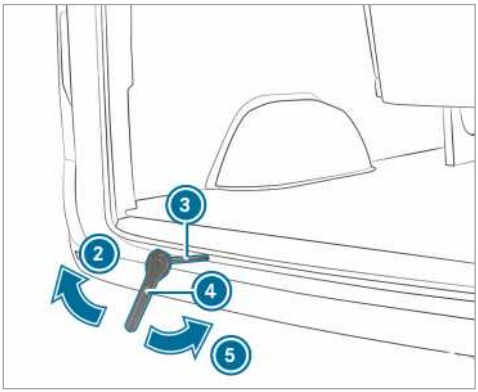


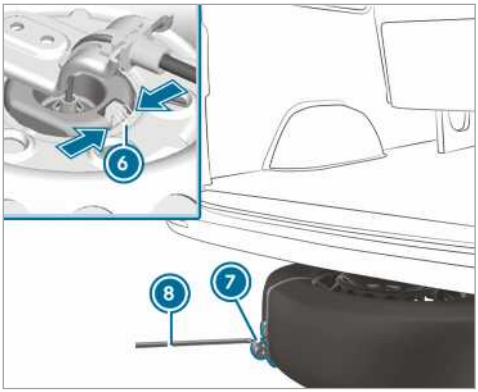


- Otvorite stražnja krilna vrata.
- Iz putnog alata izvadite račnu – prstenasti ključ (4) i dodatni alat (3) za podizač rezervnog kotača.
- Dodatni alat (3) gurnite kroz otvor (1) do vodilice vitla.
- Račnu – prstenasti ključ (4) postavite na dodatni alat (3) za podizač rezervnog kotača tako da bude vidljiv natpis „AB“.
- Račnu – prstenasti ključ (4) okrećite u smjeru strelice (2) sve dok ne osjetite otpor ili dok se ne prevrti klizna spojka vitla.
- Ključ za vijke kotača (8) zakvačite u omču pomoći za izvlačenje (7) na rezervnom kotaču i povucite rezervni kotač ispod vozila.
- Pritisnite opruge (6) na dizalici za kotače i otpustite dizalicu za kotače od rezervnog kotača.
- Skinite pomoć za izvlačenje (7) rezervnog kotača i spremite je na sigurno.

Provjerite čvrst dosjed i položaj rezervnog kotača.

- nakon svake zamjene kotača
- pri svakom intervalu održavanja
- najmanje jednom godišnje.

### Vozila s pogonom na prednje kotače: montaža rezervnog kotača

ⓘ Kotači od lakog metala ne mogu se prevoziti ispod vozila. U ovom slučaju prebacite kotač od lakog metala u prtljažni prostor.

- Iz putnog alata izvadite račnu – prstenasti ključ (4) i dodatni alat (3) za podizač rezervnog kotača.
- Dodatni alat (3) gurnite kroz otvor (1) do vodilice vitla.
- Pričvrstite pomoć pri izvlačenju (7) na kotač.
- Kotač postavite na tlo s ključem za naplatke okrenutim prema gore.
- Usmjerite kotač tako da crijevo pomoći za izvlačenje (7) pokazuje prema natrag.
- Odvrnutu dizalicu za kotače na žičanom užetu postavite u ključ za naplatke.
- Kotač gurnite malo pod vozilo.
- Račnu – prstenasti ključ (4) postavite na dodatni alat (3) za podizač rezervnog kotača tako da bude vidljiv natpis „AUF“.
- Račnu – prstenasti ključ (4) okrećite u smjeru strelice (5) sve dok ne osjetite otpor ili dok se ne prevrti klizna spojka vitla.

- Ključ za vijke kotača (4) i dodatni alat (3) za podizač rezervnog kotača izvucite iz otvora za vitlo i spremite u putni alat.
- Zatvorite stražnja krilna vrata.

**Vozila s pogonom na stražnje kotače: demontaža rezervnog kotača (furgon/kombi)**

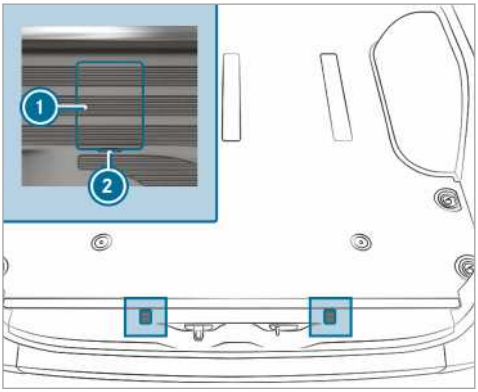


Pokrovi vijaka za sigurnosne kuke (primjer furgona)

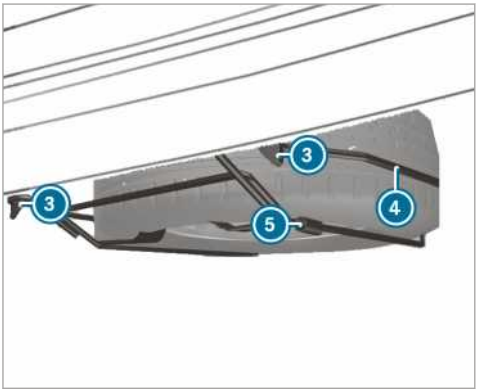


- Otvorite stražnja krilna vrata.
- Odvijač postavite u šupljine (2) i podignite pokrove (1).
- Ključem za vijke kotača iz putnog alata okrenite sada vidljive vijke za otprilike 20 okretaja ulijevo.
- Nosač rezervnog kotača (4) malo podignite i otkačite lijevu sigurnosnu kuku (3).
- Montirajte polugu pumpe za dizalicu za vozilo i gurnite u čahuru (5) na desnoj strani nosača rezervnog kotača (4).
- Nosač rezervnog kotača (4) podignite polugom pumpe i otkvačite desnu sigurnosnu kuku (3).
- Nosač rezervnog kotača (4) spustite lagano na tlo.
- Nosač rezervnog kotača (4) malo podignite i iz čahure izvadite polugu pumpe.
- Polugom pumpe podignite rezervni kotač iznad stražnjeg kraja nosača rezervnog kotača (4).
- Rezervni kotač oprezno izvadite iz nosača rezervnog kotača (4). Rezervni kotač je težak. Ako izvadite rezervni kotač, postoji mogućnost promjene težišta zbog velike težine kotača. Rezervni kotač može se prevrnuti ili pasti.

**Vozila s pogonom na stražnje kotače: montaža rezervnog kotača (furgon/kombi)**

- Rezervni kotač oprezno postavite na nosač rezervnog kotača (4). Rezervni kotač je težak. Ako rezervni kotač postavite na nosač rezervnog kotača (4), postoji mogućnost promjene težišta zbog velike težine kotača. Rezervni kotač može se prevrnuti ili pasti.
- Polugu pumpe za dizalicu za vozilo gurnite u čahuru (5) na nosaču rezervnog kotača (4).
- Nosač rezervnog kotača (4) podignite polugom pumpe i zakvačite desnu sigurnosnu kuku (3).
- Nosač rezervnog kotača (4) malo podignite i zakvačite lijevu sigurnosnu kuku (3).
- Izvadite polugu pumpe iz čahure (5).
- Ključem za vijke kotača pritegnite vijke sigurnosnih kuka (3) udesno.
- Postavite pokrove (1) i zakvačite ih.
- Zatvorite stražnja krilna vrata.

**Vozila s pogonom na stražnje kotače: demontaža rezervnog kotača (vozilo sa spuštenom šasijom)**

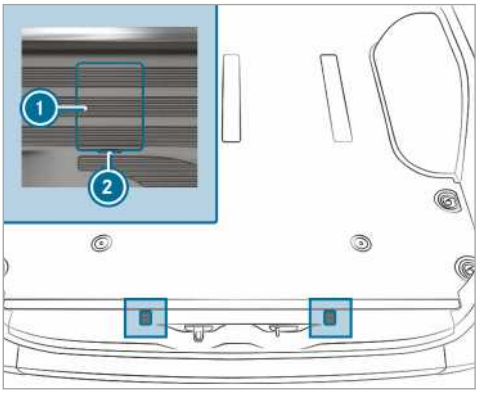


Pokrovi vijaka za sigurnosne kuke (primjer furgona)

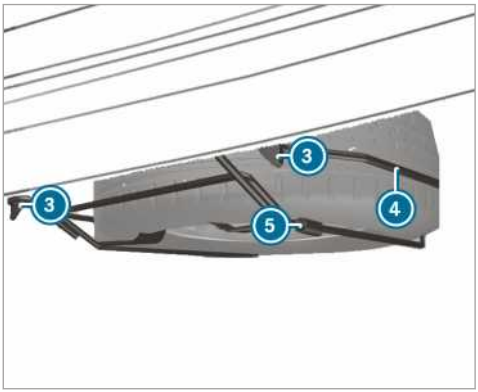


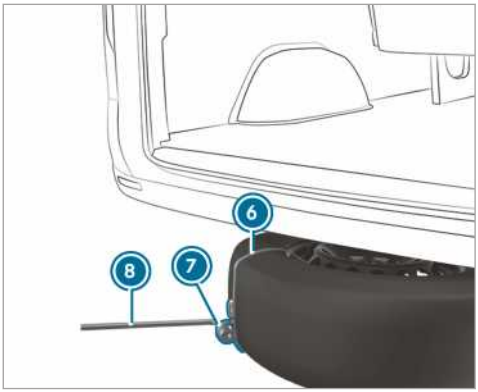


- Otvaranje stražnjih krilnih vrata
- Odvijač postavite u šupljine (2) i podignite pokrove (1).
- Ključem za vijke kotača iz putnog alata okrenite sada vidljive vijke za otprilike 20 okretaja ulijevo.
- Nosač rezervnog kotača (4) malo podignite i otkvačite lijevu sigurnosnu kuku (3).
- Montirajte polugu pumpe za dizalicu za vozilo i gurnite u čahuru (5) na desnoj strani nosača rezervnog kotača (4).
- Nosač rezervnog kotača podignite polugom pumpe i otkvačite desnu sigurnosnu kuku (3).
- Omču (7) namjestite na pomoći za izvlačenje (6) na rezervnom kotaču tako da kasnije možete objesiti ključ za vijke kotača (8).
- Pripremite hidrauličnu dizalicu za vozilo.
- Dizalicu za vozilo postavite ispod odgovarajućeg mjesta za podizanje vozila dizalicom.
- Polugu pumpe pomičite gore-dolje dok guma ne bude maksimalno 3 cm udaljena od tla.
- Ključ za vijke kotača (8) zakvačite u omču (7) pomoći za izvlačenje (6) na rezervnom kotaču.
- Rezervni kotač oprezno izvadite iz nosača rezervnog kotača (4). Rezervni kotač je težak. Ako izvadite rezervni kotač, postoji mogućnost promjene težišta zbog velike težine kotača. Rezervni kotač može se prevrnuti ili pasti.
- Skinite pomoć za izvlačenje rezervnog kotača i spremite je na sigurno. Sada možete montirati rezervni kotač na svoje vozilo.
- Spustite vozilo.

**Vozila sa pogonom na stražnje kotače: montaža rezervnog kotača (vozilo sa spuštenom šasijom)**

ⓘ U slučaju probušene gume neispravan kotač smijete postaviti samo u unutrašnjost vozila. Ispravni kotač možete spremiti u nosač rezervnog kotača samo ako vozilo nije pod opterećenjem. Vozilo pod opterećenjem morate prethodno podignuti.

- Rezervni kotač oprezno postavite na nosač rezervnog kotača (4). Rezervni kotač je težak. Ako rezervni kotač postavite na nosač rezervnog kotača (4), postoji mogućnost promjene težišta zbog velike težine kotača. Rezervni kotač može se prevrnuti ili pasti.

- Polugu pumpe za dizalicu za vozilo gurnite u čahuru (5) na nosaču rezervnog kotača (4).
- Nosač rezervnog kotača (4) podignite polugom pumpe i zakvačite desnu sigurnosnu kuku (3).
- Nosač rezervnog kotača (4) malo podignite i zakvačite lijevu sigurnosnu kuku (3).
- Izvadite polugu pumpe iz čahure (5).
- Ključem za vijke kotača pritegnite vijke sigurnosnih kuka (3) udesno.
- Postavite pokrove (1) i zakvačite ih.
- Zatvorite stražnja krilna vrata.

**Demontaža rezervnog kotača u prtljažnom prostoru**

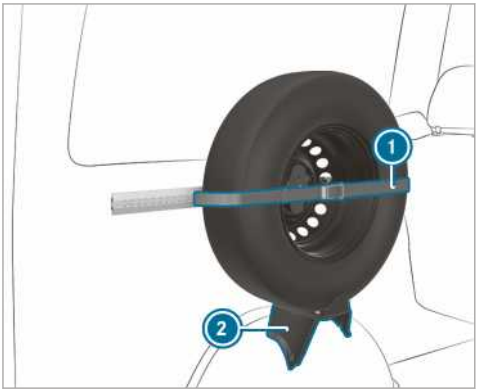


- Otpustite zatezni pojas (1), pritom otvorite zapinjač.
- Rezervni kotač oprezno izvadite iz nosača (2).

**Montaža rezervnog kotača u prtljažnom prostoru**

- Stavite rezervni kotač u nosač (2) i pritisnite ga na zid.
- Zatezni pojas (1) pritegnite zapinjačem.

**Vozila s pogonom na stražnje kotače: demontaža rezervnog kotača (šasija)**

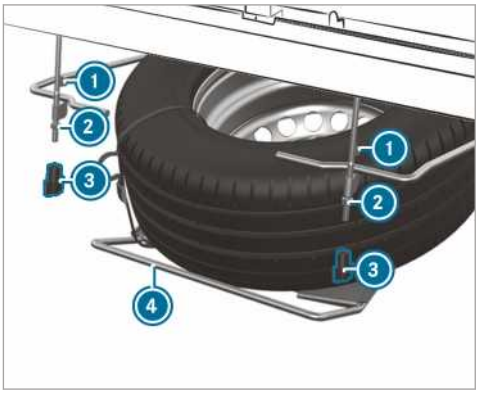


- Krilne matice (3) otpustite rukom i odvrnite.
- Matice (2) otpustite sve do kraja navoja.
- Nosač rezervnog kotača (4) malo podignite i otkačite lijevu sigurnosnu kuku (1).
- Montirajte polugu pumpe za dizalicu za vozilo i gurnite u čahuru na desnoj strani nosača rezervnog kotača (4).
- Nosač rezervnog kotača (4) podignite polugom pumpe i otkvačite desnu sigurnosnu kuku (1).
- Nosač rezervnog kotača (4) spustite lagano na tlo.
- Nosač rezervnog kotača (4) malo podignite i iz čahure izvadite polugu pumpe.
- Polugom pumpe podignite rezervni kotač iznad stražnjeg kraja nosača rezervnog kotača.
- Rezervni kotač oprezno izvadite iz nosača rezervnog kotača. Rezervni kotač je težak. Ako izvadite rezervni kotač, postoji mogućnost promjene težišta zbog velike težine kotača. Rezervni kotač može se prevrnuti ili pasti.

**Vozila s pogonom na stražnje kotače: montaža rezervnog kotača (šasija)**

- Rezervni kotač oprezno postavite na nosač rezervnog kotača (4). Rezervni kotač je težak. Ako rezervni kotač postavite na nosač rezervnog kotača, postoji mogućnost promjene težišta zbog velike težine kotača. Rezervni kotač može se prevrnuti ili pasti.

- Polugu pumpe za dizalicu za vozilo gurnite u čahuru na nosaču rezervnog kotača (4).
- Nosač rezervnog kotača (4) podignite polugom pumpe i zakvačite desnu sigurnosnu kuku (1).
- Nosač rezervnog kotača malo podignite i zakvačite lijevu sigurnosnu kuku (1).
- Izvadite polugu pumpe iz čahure.
- Pritegnite matice (2).
- Stavite krilne matice (3) i pritegnite ih.

## Informacije o tehničkim podacima

Tehnički podaci utvrđeni su prema direktivama EU-a. Navedeni podaci vrijede samo za vozila sa serijskom opremom. Detaljne informacije možete dobiti u svakoj ovlaštenoj specijaliziranoj servisnoj radionici.

**Samo za određene zemlje:** Podatke specifične za vozilo možete pronaći na certifikatu o usklađenosti (CERTIFICATE OF CONFORMITY). Ove dokumente dobit ćete pri isporuci vozila.

## Elektronika vozila

### Napomena za zahvate u elektronici motora

**NAPOMENA** Oštećenje elektronike motora zbog nepravilnih zahvata

Zbog nepravilnih zahvata na elektronici motora mogu se oštetiti dijelovi vozila i može se ukinuti dozvola za upravljanje vozilom.

- Održavanje elektronike motora i njenih pripadajućih dijelova prepustite ovlaštenoj specijaliziranoj servisnoj radionici.

### Radiouređaji

**Napomene o montaži radiouređaja**

**UPOZORENJE** Opasnost od nesreće zbog nepravilnih radova na radiouređajima

Kada se manipulira radiouređajima ili nisu ispravno naknadno ugrađeni, elektromagnetsko zračenje može ometati rad elektronike vozila.

Na taj se način ugrožava pogonska sigurnost vozila.

- Radove na električnim i elektroničkim uređajima izvodite uvijek u ovlaštenoj servisnoj radionici.

**UPOZORENJE** Opasnost od nesreće zbog nestručnog upravljanja radiouređajima

Ako u vozilu nestručno rukujete radiouređajima, elektromagnetsko zračenje uređaja može omesti elektroniku vozila, primjerice, ako:

- radiouređaj nije priključen na vanjsku antenu
- je vanjska antena pogrešno montirana ili ako ne blokira refleksije.

Na taj se način ugrožava pogonska sigurnost vozila.

- Montažu vanjske antene bez refleksija prepustite ovlaštenoj servisnoj radionici.
- Tijekom rada vozila radiouređaj uvijek priključite na vanjsku antenu bez refleksija.

**NAPOMENA** Ukidanje dozvole za upravljanje u slučaju nepoštovanja preduvjeta za instalaciju i upotrebu

U slučaju nepridržavanja preduvjeta za instalaciju i upotrebu radiouređaja može prestati vrijediti dozvola za upravljanje.

- Upotrebljavajte samo odobrene frekvencijske pojasove.
- Pridržavajte se maksimalno dopuštene izlazne snage u tim frekvencijskim pojasovima.
- Upotrebljavajte samo dopuštene položaje antene.

Za naknadnu ugradnju radiouređaja primijenite tehničku smjernicu ISO/TS 21609 (cestovna vozila – EMC smjernice za ugradnju postprodajne opreme za prijenos radijske frekvencije). Pridržavajte se zakonskih odredbi za ugradbene dijelove.

Ako je vozilo opremljeno pripremom za radiouređaj, upotrijebite priključke za napajanje i antenu u pripremi. Pri montaži se pridržavajte proizvođačevih dodatnih uputa.

**Informacije o snazi odašiljanja radiouređaja**

Maksimalne snage odašiljanja (PEAK) na podnožju antene ne smiju prekoračiti vrijednosti iz sljedeće tablice:

**Frekvencijski pojas i maksimalna snaga odašiljanja**

| Frekvencijski pojas | Maksimalna snaga odašiljanja |
|---|---|
| Kratki val<br>3 – 54 MHz | 100 W |
| Pojas od 4 m<br>74 – 88 MHz | 30 W |
| Pojas od 2 m<br>144 – 174 MHz | 50 W |

| Frekvencijski pojas | Maksimalna snaga odašiljanja |
|---|---|
| Radijski trunking sustav / Tetra<br>380 – 460 MHz | 10 W |
| Pojas od 70 cm<br>420 – 450 MHz | 35 W |
| Mobilna mreža (2G/3G/4G) | 10 W |

U vozilu se bez ograničenja mogu upotrebljavati:

- radiouređaji s maksimalnom snagom odašiljanja do 100 mW
- radiouređaji s frekvencijama odašiljanja u frekvencijskom pojasu 380 – 410 MHz i maksimalnom snagom odašiljanja do 2 W (radijski trunking sustav / Tetra)
- mobilni telefoni (2G/3G/4G).

Za sljedeće frekvencijske pojaseve ne postoji ograničenje za položaje antene na vanjskom dijelu vozila:

- radijski trunking sustav / Tetra
- pojas od 70 cm
- 2G / 3G / 4G.

## Pločica s podacima vozila, identifikacijski broj vozila (FIN) i broj motora

### Pločica s podacima vozila

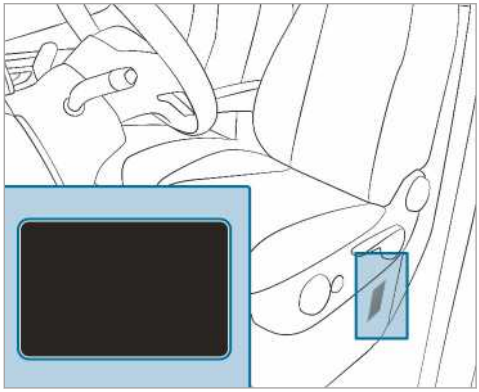

Ovisno o tipu vozila pločica s podacima vozila nalazi se na kutiji sjedala vozača ili na B-stupu.

ⓘ Podaci su specifični za pojedino vozilo te mogu odstupati od podataka na slici. Uvijek obratite pozornost na podatke na pločici s podacima vozila.

Pločica s podacima vozila (primjer - zaljevske zemlje)

1. Proizvođač vozila
2. FIN (identifikacijski broj vozila)
3. Dopuštena ukupna masa
4. Dopušteno opterećenje prednje osovine (kg)
5. Dopušteno opterećenje stražnje osovine (kg)
6. Tip motora
7. Datum proizvodnje

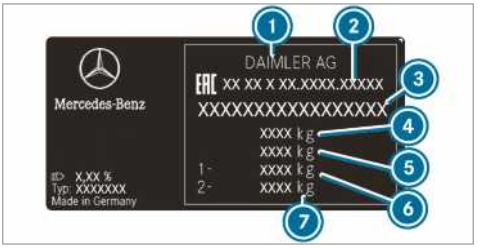


Pločica s podacima vozila (primjer - Rusija)

1. Proizvođač vozila
2. Homologacijski broj
3. FIN (identifikacijski broj vozila)
4. Dopuštena ukupna masa (kg)
5. Dopuštena ukupna masa kompozicije (kg) (samo za određene zemlje)
6. Dopušteno opterećenje prednje osovine (kg)
7. Dopušteno opterećenje stražnje osovine (kg)

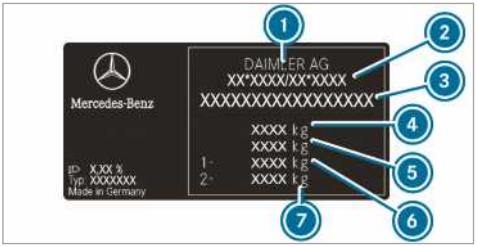


Pločica s podacima vozila (primjer - sve ostale zemlje)

1. Proizvođač vozila
2. Broj EZ odobrenja za rad (samo za određene zemlje)
3. FIN (identifikacijski broj vozila)
4. Dopuštena ukupna masa (kg)
5. Dopuštena ukupna masa kompozicije (kg) (samo za određene zemlje)
6. Dopušteno opterećenje prednje osovine (kg)
7. Dopušteno opterećenje stražnje osovine (kg)

Pločica s podacima vozila može dodatno sadržavati sljedeće podatke:

- dopuštena nosivost
- masa praznog vozila
- broj putničkih sjedala.

**Utisnuti FIN ispod poklopca motora**

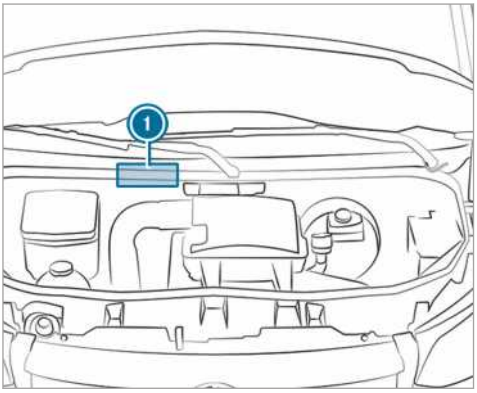

Utisnuti FIN 1 nalazi se ispod poklopca motora.

**FIN ispod vjetrobranskog stakla**

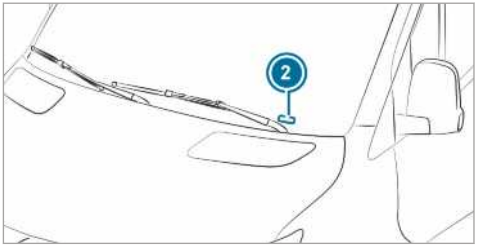

Dodatno, FIN je naveden na pločici postavljenoj na donjem dijelu vjetrobranskog stakla 2.

FIN ispod prednjeg vjetrobranskog stakla dostupan je samo za određene zemlje.

**Broj motora**

Broj motora ugraviran je na kućište ručice. Detaljnije informacije dobit ćete u svakoj ovlaštenoj specijaliziranoj servisnoj radionici.

## Pogonska sredstva i količine punjenja

### Napomene o pogonskim sredstvima

**UPOZORENJE** Opasnost od ozljeda prouzročenih pogonskim sredstvima koja su opasna po zdravlje

Pogonska sredstva mogu biti otrovna i štetna za zdravlje.

- Pri upotrebi, skladištenju i odlaganju pogonskih sredstava obratite pažnju na otisnute tekstove na njihovim originalnim spremnicima.
- Pogonska sredstva uvijek spremite u zatvorenim originalnim spremnicima.
- Djecu uvijek držite podalje od pogonskih sredstava.

**NAPOMENA O OKOLIŠU** Onečišćenje okoliša odlaganjem koje nije ekološki prihvatljivo

- Pogonska sredstva odložite u otpad na ekološki prihvatljiv način.

Pogonska sredstva su:

- goriva
- dodatna sredstva za naknadnu obradu ispušnih plinova, npr. AdBlue®
- sredstva za podmazivanje

- rashladna tekućina
- kočna tekućina
- sredstvo za pranje vjetrobranskog stakla
- rashladno sredstvo klimatizacijskog sustava.

Upotrebljavajte samo one proizvode koje je odobrila tvrtka Mercedes-Benz. Štete nastale upotrebom proizvoda koje nije odobrila tvrtka Mercedes-Benz na vozilu nisu pokrivene jamstvom i kulancom tvrtke Mercedes-Benz.

Pogonska sredstva koja je odobrila tvrtka Mercedes-Benz prepoznat ćete prema sljedećem natpisu na spremnicima:

- MB-Freigabe (npr. MB-Freigabe 229.51)
- MB-Approval (npr. MB-Approval 229.51).

Dodatne informacije o odobrenim pogonskim sredstvima:

- u propisima o pogonskim sredstvima tvrtke Mercedes-Benz na stranici http://bevo.mercedes-benz.com (pod oznakom specifikacije)
- u ovlaštenoj specijaliziranoj servisnoj radionici.

**⚠ UPOZORENJE** Opasnost od požara i eksplozije prouzročenih gorivom

Goriva su lako zapaljiva.

- Obavezno izbjegavajte vatru, otvorene izvore svjetlosti, pušenje i nastanak iskri.
- Prije i tijekom ulijevanja goriva isključite motor te pomoćno grijanje ako postoji.

**⚠ UPOZORENJE** Opasnost od ozljeda prouzročenih gorivom

Goriva su otrovna i štetna za zdravlje.

- Obavezno izbjegavajte kontakt goriva s kožom, očima ili odjećom te izbjegavajte gutanje.
- Ne udišite pare goriva.
- Djecu uvijek držite podalje od goriva.
- Vrata i prozore držite zatvorenima tijekom punjenja vozila gorivom.

Ako vi ili druge osobe dođete u kontakt sa gorivom, pridržavajte se sljedećih točaka:

- Odmah isperite gorivo s kože s pomoću vode i sapuna.
- Ako gorivo dođe u kontakt s očima, odmah ih temeljito isperite čistom vodom. Odmah potražite liječničku pomoć.
- Ako dođe do gutanja goriva, odmah potražite liječničku pomoć. Ne izazivajte povraćanje.
- Odmah zamijenite odjeću koja je namočena gorivom.

## Gorivo

### Napomene o kvaliteti goriva za vozila s dizelskim motorom

**Opće napomene**

Obratite pozornost na napomene o pogonskim sredstvima (→ Stranica 344).

**⚠ UPOZORENJE** Opasnost od požara prouzročena mješavinom goriva

Ako dizelsko gorivo miješate s benzinom, plamište mješavine goriva niže je nego kod čistog dizelskog goriva.

Ako motor radi, može doći do neprimjećenog pregrijavanja komponenti ispušnog sustava.

- Kod dizelskih motora nikad ne ulijevajte benzin.
- Dizelskom gorivu nikada nemojte dodati benzin.

**! NAPOMENA** Oštećenje prouzročeno pogrešnim gorivom

Čak i male količine pogrešnog goriva mogu dovesti do oštećenja sustava dovoda goriva, motora i sustava za pročišćavanje ispušnih plinova.

- Ulijevajte samo bezsumporno dizelsko gorivo koje je u skladu s europskom normom EN 590 ili ekvivalentno. U zemljama u kojima nema bezsumpornog dizelskog goriva ulijevajte samo dizelsko gorivo s malo sumpora s udjelom sumpora manjim od 50 ppm.

Ni u kojem slučaju ne ulijevajte:

- benzin
- dizelsko gorivo za motorna plovila
- loživo ulje

- čisti biodizel ili biljno ulje
- petrolej ili avionsko gorivo.

Ako ste nehotice ulili pogrešno gorivo:

▶ Ne uključujte paljenje.
▶ Obavijestite ovlaštenu specijaliziranu servisnu radionicu.

Za vaše vozilo vrijedi sljedeća oznaka podnošljivosti za gorivo:

① Za dizelsko gorivo s maksimalno 7 vol. % biodizela (metilni ester masnih kiselina)

U skladu s europskom normom EN 16942 pronaći ćete oznaku podnošljivosti za gorivo na sljedećim mjestima:

- na vozilu na znaku upozorenja u poklopcu spremnika goriva
- na cijelom području Europe na uređajima za točenje goriva ili sapnicama za gorivo prikladnima za vaše vozilo.

**Vozila koja podnose XTL**

Alternativno možete ulijevati parafinsko dizelsko gorivo (npr. HVO = hidrirano biljno ulje, GTL= gas-to-liquid/plin-u-kapljevinu), koje ispunjava zahtjeve europske norme EN 15940. Parafinska dizelska goriva skupnim se pojmom nazivaju XTL.

U skladu s europskom normom EN 16942 za vaše vozilo koje podnosi XTL vrijede sljedeće oznake podnošljivosti za gorivo:

① Za dizelsko gorivo s maksimalno 7 vol. % biodizela (metilni ester masnih kiselina)

② Za parafinsko dizelsko gorivo

ⓘ **Ulijevajte parafinska dizelska goriva u skladu s EN 15940 samo ako se u poklopcu spremnika goriva nalazi odgovarajuća oznaka podnošljivosti.**

**Napomene o niskim vanjskim temperaturama**

Na početku zimske sezone spremnik goriva vozila, ako je to moguće, u potpunosti napunite zimskim dizelom.

Prije prelaska na zimski dizel spremnik goriva mora, po mogućnosti, biti prazan. Razinu goriva pri prvom ulijevanju zimskog dizela održavajte niskom, npr. na rezervi. Pri sljedećem ulijevanju goriva spremnik goriva može se opet normalno napuniti.

Daljnje informacije o gorivu možete dobiti:

- na benzinskoj postaji
- u ovlaštenoj specijaliziranoj servisnoj radionici.

**Sadržaj spremnika i rezerva goriva**

Ovisno o opremi ukupni sadržaj spremnika goriva može varirati.

**Sadržaj spremnika i rezerva goriva**

| Dizelski motor | Ukupni sadržaj |
|---|---|
| OM651 | otprilike 50 l |
| OM651 | otprilike 65 l |
| OM651/OM642 | otprilike 71 l |
| OM651 | otprilike 92 l |
| OM651/OM642 | otprilike 93 l |
| **Dizelski motor** | **Od toga rezerva** |
| Modeli s ukupnim sadržajem spremnika od otprilike 50 l | otprilike 12 l |
| Modeli s ukupnim sadržajem spremnika od otprilike 65 l | otprilike 12 l |
| Modeli s ukupnim sadržajem spremnika od otprilike 71 l | otprilike 12 l |
| Modeli s ukupnim sadržajem spremnika od otprilike 92 l | otprilike 12 l |
| Modeli s ukupnim sadržajem spremnika od otprilike 93 l | otprilike 12 l |

## AdBlue®

### Napomene o sredstvu AdBlue®

Obratite pozornost na napomene o pogonskim sredstvima (→ Stranica 344).

AdBlue® je u vodi topiva tekućina za naknadnu obradu ispušnih plinova dizelskih motora.

**NAPOMENA** Oštećenje zbog aditiva u sredstvu AdBlue® ili zbog razrjeđivanja sredstva AdBlue®

Naknadna obrada ispušnih plinova sredstvom AdBlue® može biti uništena uslijed sljedećih razloga:

- aditivi u sredstvu AdBlue®
- razrjeđivanje sredstva AdBlue®.

▶ Upotrebljavajte samo sredstvo AdBlue® prema ISO 22241.

▶ Ne miješajte nikakve aditive.

▶ Ne razrjeđujte sredstvo AdBlue®.

**NAPOMENA** Oštećenja i smetnje uslijed onečišćenja u sredstvu AdBlue®

Onečišćenja sredstva AdBlue® uzrokuju

- povišene vrijednosti emisije
- oštećenje katalizatora
- oštećenje motora
- smetnje u funkciji naknadnoj obradi ispušnih plinova sredstva AdBlue®.

▶ Spriječite onečišćenja sredstva AdBlue®.

**NAPOMENA O OČUVANJU OKOLIŠA** Onečišćenje prouzročeno sredstvom AdBlue®

Ostaci sredstva AdBlue® kristaliziraju se nakon određenog vremena i onečišćuju površine s kojima dođu u dodir.

▶ Površine koje su prilikom punjenja došle u dodir sa sredstvom AdBlue® odmah isperite vodom ili odstranite AdBlue® vlažnom krpom i hladnom vodom.

Ako se AdBlue® već kristalizirao, za čišćenje upotrijebite spužvu i hladnu vodu.

Kad otvorite spremnik sredstva AdBlue®, mogu izaći manje količine pare amonijaka. Nemojte udisati pare amonijaka koje izlaze iz spremnika. Spremnik sredstva AdBlue® punite samo u dobro prozračenim prostorima.

### Potrošnja i količina punjenja sredstva AdBlue®

#### Potrošnja sredstva AdBlue®

Potrošnja sredstva AdBlue®, kao i potrošnja goriva, u velikoj mjeri ovisi o načinu vožnje i radnim uvjetima. Potrošnja sredstva AdBlue® u pravilu se kreće u području između 0 i 10 posto potrošnje goriva. Sredstvo AdBlue® po potrebi dolijte u skladu s uputama kad se u kombiniranom instrumentu prikaže poruka za dopunjavanje. To može biti potrebno i između planiranih održavanja.

Prije vožnji u inozemstvo izvan Europe provjerite razinu sredstva AdBlue®. Punjenje sredstvom

AdBlue® može se provesti na svim uređajima za točenje sredstva AdBlue® na benzinskim postajama ili putem spremnika dostupnih u trgovinama.

**Ukupni sadržaj spremnika sredstva AdBlue®**

| Vozilo | Ukupni sadržaj |
|---|---|
| Svi modeli | 22 l |

**Naknadna obrada ispušnih plinova**

Kako bi se osigurala propisna funkcija naknadne obrade ispušnih plinova, vozilo stavljajte u pogon sa sredstvom AdBlue®.

Ako vozilo stavite u pogon bez sredstva AdBlue® ili s kvarovima koji se odnose na emisije, prestaje vrijediti prometna dozvola. Pravna posljedica toga je da vozilo više ne smijete stavljati u pogon na javnim cestama.

Kako bi se osiguralo poštivanje propisa o emisijama, upravljanje motorom nadzire komponente naknadne obrade ispušnih plinova. Ako pokušate vozilo staviti u pogon bez sredstva AdBlue®, s razrijeđenim sredstvom AdBlue® ili s drugim redukcijskim sredstvom, upravljanje motorom će to detektirati. Također detektira i bilježi druge smetnje koje se odnose na emisije, kao što su primjerice smetnje doziranja ili greške senzora.

Upravljanje motorom sprječava zatim, nakon prethodnih upozorenja, daljnje pokretanje motora.

Stoga redovito dopunjavajte spremnik AdBlue tijekom rada vozila ili najkasnije po primitku prvog upozorenja u kombiniranom instrumentu.

## Motorno ulje

**Napomene o motornom ulju**

Obratite pozornost na napomene o pogonskim sredstvima (→ Stranica 344).

**! NAPOMENA** Oštećenje motora zbog pogrešnog filtra ulja, pogrešnog ulja ili aditiva

- Ne upotrebljavajte motorno ulje i filtar ulja sa specifikacijama drukčijima od onih koje su izričito potrebne za propisane servisne intervale.
- Ne mijenjate motorno ulje ili filtar ulja kako biste postigli dulje intervale zamjene od propisanih.
- Ne upotrebljavajte aditive.
- Motorno ulje zamijenite u predviđenom intervalu.

Tvrtka Mercedes-Benz preporučuje vam da zamjenu ulja prepustite ovlaštenoj specijaliziranoj servisnoj radionici.

Za Mercedes-Benz motore smiju se upotrebljavati samo motorna ulja koja je odobrila tvrtka Mercedes-Benz.

Dodatne informacije o motornom ulju i filtru ulja:

- u propisima o pogonskim sredstvima tvrtke Mercedes-Benz na stranici http://bevo.mercedes-benz.com (pod oznakom specifikacije)
- u ovlaštenoj specijaliziranoj servisnoj radionici.

**Količina punjenja motornog ulja**

**Količine punjenja motornog ulja**

| Motor | Motorno ulje |
|---|---|
| OM642 | otprilike 12,5 l |
| OM651 (pogon na stražnje kotače) | otprilike 11,5 l |
| OM651 (pogon na prednje kotače) | otprilike 8 l |

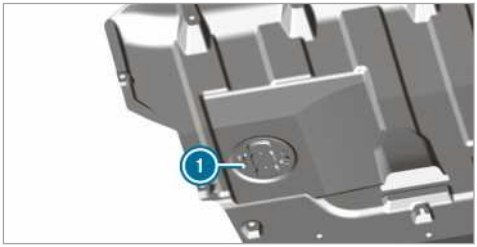


1 Pristup vijku za ispuštanje ulja (vozila s oblogom podvozja)

## Napomene o kočnoj tekućini

Obratite pozornost na napomene o pogonskim sredstvima (→ Stranica 344).

**⚠ UPOZORENJE** Opasnost od nesreće uslijed nastajanja mjehurića pare u kočionom sustavu

Kočiona tekućina stalno na sebe veže vlagu iz atmosfere. Na taj se način spušta vrelište kočione tekućine. Ako je vrelište previše nisko, pri većem opterećenju kočnica u kočionom se sustavu mogu stvoriti mjehurići pare.

To može negativno djelovati na učinak kočenja.

- Kočionu tekućinu zamijenite u predviđenom intervalu.

**! NAPOMENA** Oštećenje laka, plastike ili gumice kočnom tekućinom

Ako kočna tekućina dođe u dodir s lakom, plastikom ili gumicom, postoji opasnost od materijalne štete.

- Ako lak, plastika ili gumica dođu u dodir s kočnom tekućinom, odmah ih isperite vodom.

Pridržavajte se napomena o njezi laka i matiranog laka (→ Stranica 285).

Redovito mijenjajte kočnu tekućinu u ovlaštenoj specijaliziranoj servisnoj radionici.

Upotrebljavajte samo kočnu tekućinu koju je odobrila tvrtka Mercedes-Benz prema odobrenju MB-Freigabe ili MB-Approval 331.0.

Ostale informacije o kočnoj tekućini:

- u propisima o pogonskim sredstvima tvrtke Mercedes-Benz na internetskoj stranici http://bevo.mercedes-benz.com
- u ovlaštenoj specijaliziranoj servisnoj radionici.

## Rashladna tekućina

### Napomene o rashladnoj tekućini

Obratite pozornost na napomene o pogonskim sredstvima (→ Stranica 344).

**⚠ UPOZORENJE** - Opasnost od požara i ozljeda koje može prouzročiti sredstvo za zaštitu od smrzavanja

Ako sredstvo za zaštitu od smrzavanja dospije na vruće dijelove u prostoru motora, može se zapaliti.

- Ostavite motor da se ohladi prije nego što ulijete sredstvo za zaštitu od smrzavanja.
- Pobrinite se da sredstvo za zaštitu od smrzavanja ne uđe u otvor za punjenje.
- Prije pokretanja vozila temeljito očistite elemente onečišćene sredstvom za zaštitu od smrzavanja.

**! NAPOMENA** Oštećenje zbog pogrešne rashladne tekućine

- Ulijte samo prethodno izmiješanu rashladnu tekućinu sa željenom zaštitom od smrzavanja.

Informacije o rashladnoj tekućini možete dobiti na sljedećim mjestima:

- u propisima o pogonskim sredstvima tvrtke Mercedes-Benz 310.1
  - na internetskoj stranici http://bevo.mercedes-benz.com
  - u aplikaciji Mercedes-Benz BeVo
- u ovlaštenoj servisnoj radionici.

**! NAPOMENA** Pregrijavanje pri visokim vanjskim temperaturama

Upotrebljavate li neprikladno rashladno sredstvo, rashladni sustav motora neće pri visokim vanjskim temperaturama biti dovoljno zaštićen od pregrijavanja i korozije.

- Uvijek upotrebljavajte rashladnu tekućinu koju je odobrila tvrtka Mercedes-Benz.
- Pridržavajte se uputa u propisu o pogonskim sredstvima tvrtke Mercedes-Benz 310.1.

**! NAPOMENA** Oštećenja laka zbog rashladne tekućine

- Rashladnu tekućinu nemojte proliti po lakiranim površinama.

Rashladnu tekućinu redovito obnavljajte u ovlaštenoj specijaliziranoj servisnoj radionici.

Udio sredstva za zaštitu od korozije / sredstva za zaštitu od smrzavanja u rashladnom sustavu motora treba biti:

- najmanje 50 % (zaštita od smrzavanja do otprilike -37 °C)
- najviše 55 % (zaštita od smrzavanja do -45 °C)

## Sredstvo za pranje vjetrobranskog stakla

**Napomene o sredstvu za pranje vjetrobranskog stakla**

Obratite pozornost na napomene o pogonskim sredstvima (→ Stranica 344).

**⚠ UPOZORENJE** - Opasnost od požara i ozljeda koje može prouzročiti koncentrat sredstva za pranje vjetrobranskog stakla

Koncentrat sredstva za pranje vjetrobranskog stakla je lako zapaljiv. Ako dođe u kontakt s vrućim komponentama motora ili ispušnim sustavom, može se zapaliti.

▶ Osigurajte da koncentrat sredstva za pranje vjetrobranskog stakla ne dospije u blizinu otvora za ulijevanje.

**! NAPOMENA** Oštećenja na vanjskom osvjetljenju prouzročena neprikladnim sredstvom za pranje vjetrobranskog stakla

Neprikladna sredstva za pranje vjetrobranskog stakla mogu oštetiti plastične površine vanjskog osvjetljenja.

▶ Upotrebljavajte samo sredstva za pranje vjetrobranskog stakla prikladna za plastične površine, npr. MB SummerFit ili MB WinterFit.

**! NAPOMENA** Začepljeni raspršivači zbog miješanja sredstava za pranje vjetrobranskog stakla

▶ Ne miješajte MB SummerFit i MB WinterFit s drugim sredstvima za pranje vjetrobranskog stakla.

Ne upotrebljavajte destiliranu ili deioniziranu vodu jer se u suprotnom senzor razine napunjenosti može pogreškom aktivirati.

**Informacije o sredstvu za pranje vjetrobranskog stakla**

Preporučeno sredstvo za pranje vjetrobranskog stakla:

- iznad ledišta: npr. MB SummerFit
- ispod ledišta: npr. MB WinterFit.

**Omjer miješavine**

Točan omjer miješavine naći ćete u podacima na spremniku sredstva za zaštitu od smrzavanja.

Tijekom cijele godine miješajte tekućinu za pranje sa sredstvom za pranje vjetrobranskog stakla.

## Rashladno sredstvo

**Upute za rashladno sredstvo**

Obratite pozornost na napomene o pogonskim sredstvima (→ Stranica 344).

ⓘ Klimatizacijski sustav vozila može se napuniti rashladnim sredstvom R-134a. Rashladno sredstvo R-134a sadržava fluorirani staklenički plin.

Ako je vozilo napunjeno rashladnim sredstvom R-134a, pridržavajte se sljedeće napomene:

**! NAPOMENA** Oštećenje zbog pogrešnog rashladnog sredstva

Pri upotrebi pogrešnog rashladnog sredstva može doći do oštećenja klimatizacijskog sustava.

▶ Upotrebljavajte samo rashladno sredstvo R-134a ili PAG-ulje koje je odobrila tvrtka Mercedes-Benz.

▶ Odobreno PAG-ulje ne smije se miješati s drugim PAG-uljem koje nije odobreno za rashladno sredstvo R-134a.

Servisne radove poput punjenja rashladnog sredstva ili zamjene elemenata smije obavljati samo ovlaštena specijalizirana servisna radionica. Pritom se valja pridržavati svih važećih propisa, kao i norme SAE J639.

Provođenje radova na klimatizacijskom sustavu uvijek prepustite ovlaštenoj specijaliziranoj servisnoj radionici.

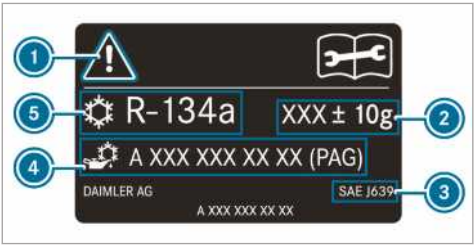


Pločica s podacima o rashladnom sredstvu (primjer)

1. Simboli upozorenja
2. Količina punjenja rashladnog sredstva
3. Važeće norme
4. Broj dijela PAG-ulja
5. Vrsta rashladnog sredstva

Simboli upozorenja 1 upozoravaju na:

- moguće opasnosti
- provođenje servisnih radova u ovlaštenoj specijaliziranoj servisnoj radionici.

## Podaci o vozilu

### Informacije o dimenzijama vozila

U sljedećem odlomku pronaći ćete važne tehničke podatke o vozilu. Druge tehničke podatke specifične za vozilo i ovisne o opremi, npr. dimenzije vozila i težine vozila, možete pronaći u dokumentaciji vozila.

Aktualne tehničke podatke možete pronaći i na internetskoj stranici http://www.mercedes-benz.com.

## Kuka za prikolicu

### Napomene o kuki za vuču

**⚠ UPOZORENJE** Opasnost od nesreće zbog nedopuštene montaže kuke za vuču

Ako naknadna montaža kuke za vuču nije dopuštena, a Vi montirate kuku za vuču ili dodatne dijelove dolazi do slabljenja uzdužnog nosača okvira koji može puknuti. U tom slučaju može doći do odvajanja prikolice od vozila.

Postoji opasnost od nesreće!

Kuku za vuču montirajte samo ako je to dopušteno.

Pridržavajte se napomena o vuči prikolice (→ Stranica 172).

Naknadna dogradnja kuke za vuču dopuštena je samo, ako je u dokumentaciji vozila upisano vučno opterećenje.

Dodatne informacije o kuki za vuču možete dobiti u ovlaštenoj specijaliziranoj servisnoj radionici ili na internetskoj stranici https://bb-portal.mercedes-benz.com/portal/kat_iv.html?&L.

Tvrtka Mercedes-Benz preporučuje da naknadnu montažu kuke za vuču obavite u Mercedes-Benz servisni centar.

Upotrebljavajte samo kuke za vuču koje je tvrtka Mercedes-Benz posebno ispitala i odobrila za vaše vozilo.

Maksimalno dopušteno vučno opterećenje nezakočenih prikolica iznosi 750 kg.

### Vučna opterećenja

Kod vuče prikolice za vozila koja su registrirana kao osobna vozila dopuštena ukupna masa povećava se za 100 kg. Mora se pridržavati maksimalnog dopuštenog opterećenja stražnje osovine. Pritom, u skladu s Direktivom 92/21/EEZ brzina vožnje mora biti ograničena na 100 km/h ili manje.

Vrijednosti dopuštenih težina i opterećenja koje se ne smiju prekoračiti možete pronaći i:

- u dokumentaciji vozila i
- na označnim pločicama kuke za prikolicu, prikolice i vozila.

Ako se vrijednosti međusobno razlikuju, vrijedi najniža vrijednost.

### Maksimalno potporno opterećenje

Potporno opterećenje iznosi maksimalno:

- 100 kg pri vučnom opterećenju od 2000 kg
- 120 kg pri vučnom opterećenju od 2800 kg ili 3000 kg
- 140 kg pri vučnom opterećenju od 3500 kg.

## Pričvrsne točke i sustavi nosača

### Informacije o pričvrsnim točkama

**NAPOMENA** Opasnost od nesreće pri prekoračenju maksimalne opteretivosti pričvrsnih točaka

Ako za pričvršćivanje tereta kombinirate različite pričvrsne točke, uvijek morate uzeti u obzir maksimalnu opteretivost najslabije pričvrsne točke.

U slučaju kočenja punom snagom, primjerice, djeluju sile koje mogu dosegnuti višestruko veće vrijednosti od težinske sile tereta.

- Kako biste raspodijelili opterećenje, uvijek upotrijebite više pričvrsnih točaka. Ravnomjerno opterećujte pričvrsne točke.

Dodatne informacije o pričvrsnim točkama i pričvrsnim ušicama možete pronaći u poglavlju „Prijevoz” (→ Stranica 270).

**Pričvrsne ušice**

**Maks. vlačno opterećenje pričvrsnih ušica**

| Pričvrsne ušice | Dopuštena nazivna vlačna sila |
|---|---|
| Kombi vozilo | 350 daN |
| Furgon | 800 daN |
| Sanduk dopuštene ukupne mase do 3,5 t | 400 daN |
| Sanduk dopuštene ukupne mase iznad 3,5 t | 800 daN |

**Vodilice za teret**

**Maks. vlačno opterećenje pričvrsnih točaka u tovarnom prostoru**

| Pričvrsna točka | Dopuštena nazivna vlačna sila |
|---|---|
| Vodilica za teret na dnu prtljažnog prostora | 500 daN |
| Donja vodilica za teret na bočnoj stijeni | 200 daN |
| Gornja vodilica za teret na bočnoj stijeni | 125 daN |

Navedene vrijednosti vrijede samo za terete koji su okomito postavljeni na dno prtljažnog prostora:

- ako je teret osiguran na dvjema pričvrsnim točkama vodilice te
- ako razmak do sljedećeg osiguranja tereta na istoj vodilici iznosi oko 1 m.

### Informacije o krovnim nosačima

**UPOZORENJE** Opasnost od nesreće u slučaju prekoračenja maksimalnog opterećenja krova

Kada natovarite krov i sve nadogradnje koje se nalaze izvana i iznutra, povisuje se težište vozila i mijenjaju se uobičajene vozne karakteristike, kao i ponašanje vozila pri upravljanju i kočenju. Vozilo se pri vožnjama u zavojima jače naginje i može sporije reagirati na zakretanja upravljača.

Ako prekoračite maksimalno opterećenje krova, to negativno utječe na vozne karakteristike te na upravljanje i kočenje.

- Obavezno se pridržavajte maksimalnog opterećenja krova i prilagodite način vožnje.

**UPOZORENJE** Opasnost od nesreće uslijed neravnomjernog opterećenja

Ako neravnomjerno opteretite vozilo, to može izrazito negativno utjecati na vozne karakteristike te na upravljanje i kočenje.

- Ravnomjerno opteretite vozilo.
- Osigurajte teret od klizanja.

**NAPOMENA** Opasnost od nesreće uslijed prekoračenja maksimalnog dopuštenog opterećenja krova

Ako težina krovne prtljage uključujući krovni nosač prekorači maksimalno dopušteno opterećenje krova, postoji opasnost od nesreće.

- Pripazite da težina krovne prtljage uključujući krovni nosač ne prekorači maksimalno dopušteno opterećenje krova.
- Potporne noge krovnog nosača moraju biti postavljene u ravnomjernom razmaku.

▶ Tvrtka Mercedes-Benz vam preporučuje ugradnju stabilizatora na prednjoj osovini vozila.

Dodatne informacije o sigurnosnim mjerama možete pronaći u poglavlju „Prijevoz” (→ Stranica 270).

**Maks. opterećenje krova / broj parova potpornih nogu krovnog nosača**

| Vozila koja imaju | Maksimalno opterećenje krova | Najmanji broj parova potpornih nogu |
|---|---|---|
| Normalni krov (bez sanduka) | 300 kg | 6 |
| Normalni krov (sa sandukom) | 50 kg | 2 |
| Visoki krov (bez sanduka) | 150 kg | 3 |
| Dvostruka kabina | 100 kg | 2 |

Podaci vrijede za ravnomjernu raspodjelu tereta preko cijele površine krova.

Na kraćem krovnom nosaču razmjerno smanjite opterećenje. Maksimalno opterećenje po paru potpornih nogu iznosi 50 kg.

Smjernice za dopušteno opterećenje vozila i dodatne informacije o raspodjeli i pričvršćivanju tereta možete pronaći u poglavlju „Prijevoz” (→ Stranica 270).

## Informacije o nosačima za pričvršćivanje dugačkog tereta

⚠ **UPOZORENJE** Opasnost od nesreće i ozljeda zbog prekoračenja potpornog opterećenja

Ako prekoračite dozvoljeno potporno opterećenje sustava nosača, sustav se može odvojiti od vozila i tako ugroziti ostale sudionike u prometu.

▶ U slučaju upotrebe nosača uvijek se pridržavajte dopuštenog potpornog opterećenja.

**Maksimalno opterećenje nosača za pričvršćivanje dugačkog tereta**

| | Maksimalno opterećenje |
|---|---|
| **Nosač za pričvršćivanje dugačkog tereta** | 200 kg |
| **Nosač za pričvršćivanje dugačkog tereta straga** | 100 kg |

Specifikacije vrijede za slučaj ravnomjerne raspodjele opterećenja preko cijele površine nosača ljestvi.

Smjernica za dopušteno opterećenje vozila i dodatne informacije o raspodjeli i pričvršćivanju tereta možete pronaći u poglavlju „Prijevoz” (→ Stranica 270).

## Poruke na zaslonu

### Uvod

**Napomene o porukama na zaslonu**
Poruke na zaslonu pojavljuju se na višenamjenskom zaslonu.

Poruke na zaslonu s grafičkim prikazima mogu u uputama za rad biti pojednostavljeno prikazane te odstupati od prikaza na višenamjenskom zaslonu. Na višenamjenskom zaslonu crvenom su bojom prikazane poruke visokog prioriteta. Uz određene poruke na zaslonu dodatno se oglašava zvučno upozorenje.

Postupite u skladu s porukama na zaslonu i obratite pozornost na dodatne napomene navedene u ovim uputama za rad.

Uz neke poruke na zaslonu prikazuju se i dodatni simboli:

- i Dodatne informacije
- ⊠ Isključivanje poruka na zaslonu.

S pomoću dodirne upravljačke tipke na lijevoj strani možete odabrati simbol pomicanjem prsta ulijevo ili udesno. Pritiskom simbola i prikazuju se dodatne informacije na višenamjenskom zaslonu. Pritiskom simbola ⊠ prestaje se prikazivati poruka na zaslonu.

Poruke na zaslonu nižeg prioriteta možete skriti pritiskom tipke ⌂ ili s pomoću dodirne upravljačke tipke na lijevoj strani. Pri tome se u spremnik poruka pohranjuju poruke na zaslonu.

Što je moguće prije uklonite uzrok poruke na zaslonu.

Poruke na zaslonu visokog prioriteta ne možete skriti. Ove se poruke trajno prikazuju na višenamjenskom zaslonu sve dok se ne ukloni uzrok poruke.

**Pozivanje spremljenih poruka na zaslonu**
Komandno računalo:

Servis ▸▸ 1 message

Ako nema poruka na zaslonu, na višenamjenskom zaslonu pojavljuje se Nema poruka.

- Prijeđite prstima prema gore ili prema dolje po dodirnoj upravljačkoj tipki na lijevoj strani upravljača kako biste listali kroz poruke na zaslonu.
- **Izlaz iz spremnika poruka:** Pritisnite tipku ⮌.

### Sigurnosni sustavi

| Poruke na zaslonu | Mogući uzroci/posljedice i ▶ rješenja |
|---|---|
| Zračna zavjesa lijevo Kvar Posjetite radionicu (primjer) | * Odgovarajuća zračna zavjesa ima smetnju .<br>⚠ **UPOZORENJE** Opasnost od ozljeda ili smrtna opasnost zbog smetnji u funkciji zračne zavjese<br>Ako zračna zavjesa ima smetnju, može se nehotično aktivirati ili se prilikom nesreće s velikim usporavanjem vozila uopće ne uključuje.<br>▶ Zračnu zavjesu odmah provjerite i popravite u ovlaštenoj specijaliziranoj servisnoj radionici.<br>▶ Odmah potražite ovlaštenu specijaliziranu servisnu radionicu. |

| Poruke na zaslonu | Mogući uzroci/posljedice i ▶ rješenja |
|---|---|
| <br>sprijeda lijevo Kvar Posjetite radionicu (primjer) | * U odgovarajućem zaštitnom sustavu postoji smetnja .<br>**⚠ UPOZORENJE** Opasnost od ozljeda ili smrtna opasnost zbog smetnji u funkciji zaštitnog sustava<br>Ako u zaštitnom sustavu postoji smetnja, komponente zaštitnog sustava mogu se nehotično aktivirati ili se tijekom nesreće ne uključuju kako je predviđeno. To može utjecati, npr. na zatezače sigurnosnog pojasa ili na zračni jastuk.<br>▶ Zaštitni sustav odmah provjerite i popravite u ovlaštenoj specijaliziranoj servisnoj radionici.<br>Prepoznavanje smetnje u zaštitnom sustavu<br>• Kada je paljenje uključeno, upozoravajuće svjetlo [ ] zaštitnog sustava ne svijetli.<br>• Upozoravajuće svjetlo [ ] zaštitnog sustava tijekom vožnje svijetli neprestano ili uzastopce.<br>▶ Odmah potražite ovlaštenu specijaliziranu servisnu radionicu. |
| <br>Zaštitni sustav Smetnja Posjetite radionicu | * U zaštitnom sustavu postoji smetnja .<br>**⚠ UPOZORENJE** Opasnost od ozljeda ili smrtna opasnost zbog smetnji u funkciji zaštitnog sustava<br>Ako u zaštitnom sustavu postoji smetnja, komponente zaštitnog sustava mogu se nehotično aktivirati ili se tijekom nesreće ne uključuju kako je predviđeno. To može utjecati, npr. na zatezače sigurnosnog pojasa ili na zračni jastuk.<br>▶ Zaštitni sustav odmah provjerite i popravite u ovlaštenoj specijaliziranoj servisnoj radionici.<br>Prepoznavanje smetnje u zaštitnom sustavu<br>• Kada je paljenje uključeno, upozoravajuće svjetlo [ ] zaštitnog sustava ne svijetli.<br>• Upozoravajuće svjetlo [ ] zaštitnog sustava tijekom vožnje svijetli neprestano ili uzastopce.<br>▶ Odmah potražite ovlaštenu specijaliziranu servisnu radionicu. |

| Poruke na zaslonu | Mogući uzroci/posljedice i ▶ rješenja |
|---|---|
| <br>Parkirna kočnica bez funkcije | * Postoji smetnja u sustavu, parkirna kočnica nije u funkciji.<br>⚠ **UPOZORENJE** Opasnost od nesreće zbog smetnje kočionog sustava<br>Kada je kočioni sustav u kvaru, moguće je da će to utjecati na kočenje.<br>▶ Nastavite oprezno dalje voziti.<br>▶ Odmah provjerite kočioni sustav u ovlaštenoj servisnoj radionici.<br>▶ Vozilo zaustavite na ravnoj podlozi i osigurajte ga od kotrljanja.<br>▶ **Vozilo s automatskim mjenjačem:** Ubacite mjenjač u položaj P.<br>▶ **Vozila s ručnim mjenjačem:** Ubacite u 1. stupanj prijenosa.<br>▶ Odmah provjerite kočni sustav u ovlaštenoj specijaliziranoj servisnoj radionici. |
| <br>Prestrmi nagib pogledajte upute za rad | * Napon električne mreže je nizak ili postoji smetnja u sustavu, snaga zadržavanja možda nije dovoljna za nizbrdicu.<br>⚠ **UPOZORENJE** Opasnost od nesreće uslijed nedovoljne snage zadržavanja električne parkirne kočnice<br>Ako snaga zadržavanja električne parkirne kočnice nije dovoljna za strmu nizbrdicu, vozilo se može otkotrljati.<br>▶ Vozilo zaustavite na ravnoj podlozi i osigurajte ga od kotrljanja.<br>▶ Vozilo s automatskim mjenjačem: Ubacite mjenjač u položaj P.<br>▶ Vozila s ručnim mjenjačem: Ubacite u 1. stupanj prijenosa.<br>Pridržavajte se napomena o isključivanju vozila (→ Stranica 142). |
| <br>Parkirna kočnica pogledajte upute za rad | * Napon električne mreže nizak je ili postoji smetnja u sustavu, snaga povlačenja možda nije dovoljna za nizbrdicu.<br>⚠ **UPOZORENJE** Opasnost od nesreće zbog smetnje kočionog sustava<br>Kada je kočioni sustav u kvaru, moguće je da će to utjecati na kočenje.<br>▶ Nastavite oprezno dalje voziti.<br>▶ Odmah provjerite kočioni sustav u ovlaštenoj servisnoj radionici.<br>▶ Vozilo zaustavite na ravnoj podlozi i osigurajte ga od kotrljanja.<br>▶ **Vozilo s automatskim mjenjačem:** Ubacite mjenjač u položaj P.<br>▶ **Vozila s ručnim mjenjačem:** Ubacite u 1. stupanj prijenosa.<br>▶ Odmah provjerite kočni sustav u ovlaštenoj specijaliziranoj servisnoj radionici. |

| Poruke na zaslonu | Mogući uzroci/posljedice i ▶ rješenja |
|---|---|
| Provjerite kočne obloge pogledajte upute za rad | * Kočne obloge na granici su istrošenosti.<br>⚠ **UPOZORENJE** Opasnost od nesreće zbog smanjene snage kočenja<br>Kad su kočne obloge na granici istrošenosti, snaga kočenja može biti smanjena.<br>▶ Nastavite oprezno voziti.<br>▶ Odmah provjerite kočni sustav u ovlaštenoj specijaliziranoj servisnoj radionici.<br>▶ Potražite ovlaštenu specijaliziranu servisnu radionicu. |
| <br>Provjerite razinu kočne tekućine | * U spremniku kočne tekućine ima premalo kočne tekućine.<br>⚠ **UPOZORENJE** Opasnost od nesreće ako je razina kočione tekućine niska<br>Ako je razina kočione tekućine preniska, učinak kočenja, a time i ponašanja pri kočenju, može se pogoršati.<br>▶ Odmah zaustavite vozilo u skladu s prometnim propisima. Ne vozite dalje!<br>▶ Obavijestite ovlaštenu specijaliziranu servisnu radionicu.<br>▶ Ne dolijevajte kočnu tekućinu.<br>▶ Odmah zaustavite vozilo u skladu s prometnim propisima. Ne vozite dalje!<br>▶ Obavijestite ovlaštenu specijaliziranu servisnu radionicu.<br>▶ Ne dolijevajte kočnu tekućinu. |
| Kočnica pregrijana Pažljivo nastavite vožnju | * Ako je uključen pogon na sva četiri kotača, kočni sustav može se pregrijati u slučaju ekstremne terenske vožnje.<br>▶ Dodajte manje gasa ili se zaustavite i pustite kočni sustav da se ohladi. |
| Opseg funkcija sustava aktivne pomoći pri kočenju je ograničen pogledajte upute za rad | * Postoje smetnje u sustavu aktivne pomoći pri kočenju.<br>▶ Potražite ovlaštenu specijaliziranu servisnu radionicu. |
| Opseg funkcija sustava aktivne pomoći pri kočenju tren. ograničen pogledajte upute za rad | * Sustav aktivne pomoći pri kočenju privremeno nije raspoloživ.<br>Okolni uvjeti izvan su okvira granica sustava (→ Stranica 150).<br>▶ Nastavite vožnju.<br>Ako okolni uvjeti odgovaraju okvirima granica sustava, sustav ponovno postaje raspoloživ.<br>▶ Ako se poruka na zaslonu ne prestane prikazivati, zaustavite vozilo u skladu s prometnim propisima i ponovno uključite motor. |

| Poruke na zaslonu | Mogući uzroci/posljedice i ▶ rješenja |
|---|---|
| Radarski senzori zaprljani pogledajte upute za rad | * Radarski senzori imaju smetnju. Mogući su sljedeći uzroci:<br>• onečišćenje senzora<br>• jaka kiša<br>• dulje terenske vožnje bez tekućeg prometa, npr. u pustinji.<br>Sustavi pomoći u vožnji i sustavi za sigurnost u vožnji mogu imati smetnje ili biti privremeno nedostupni.<br>Kada uzroci nestanu, sustavi pomoći u vožnji i sustavi za sigurnost u vožnji ponovno su raspoloživi.<br>Ako poruka na zaslonu nije isključena:<br>▶ Zaustavite se u skladu s prometnim propisima.<br>▶ Očistite sve senzore (→ Stranica 285).<br>▶ Ponovno pokrenite motor. |
| SOS NOT READY (Funkcija SOS nije spremna) | * Mercedes-Benz sustav za pozive u nuždi nije raspoloživ.<br>Mogući su sljedeći uzroci:<br>• Paljenje je isključeno.<br>• Mercedes-Benz sustav za pozive u nuždi ima smetnju.<br>▶ Uključite paljenje.<br>Ako poziv u nuždi nije raspoloživ, na višenamjenskom se zaslonu kombiniranog instrumenta pojavljuje odgovarajuća poruka.<br>▶ Potražite ovlaštenu specijaliziranu servisnu radionicu.<br>ⓘ Informacije o regionalnoj dostupnosti Mercedes-Benz sustava za pozive u nuždi možete pronaći na: http://www.mercedes-benz.com/connect_ecall |
| 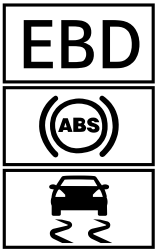 <br>bez funkcije pogledajte upute za rad | * U sustavima EBD, ABS i ESP® postoji smetnja.<br>I ostali sustavi pomoći u vožnji i sustavi za sigurnost u vožnji mogu imati smetnju.<br>⚠ **UPOZORENJE** Opasnost od proklizavanja u slučaju smetnji u sustavima EBD, ABS i ESP®<br>Kad u sustavima EBD, ABS i ESP® postoji smetnja, kotači se mogu blokirati pri kočenju, a sustav ESP® ne stabilizira vozilo.<br>To u znatnoj mjeri negativno djeluje na upravljivost i ponašanje pri kočenju. Put kočenja može se produljiti u situacijama nužnog kočenja. Osim toga, isključeni su i ostali sustavi za sigurnost u vožnji.<br>▶ Nastavite oprezno dalje voziti.<br>▶ Odmah provjerite kočioni sustav u ovlaštenoj specijaliziranoj servisnoj radionici.<br>▶ Nastavite oprezno voziti.<br>▶ Odmah potražite ovlaštenu specijaliziranu servisnu radionicu. |

| Poruke na zaslonu | Mogući uzroci/posljedice i ▶ rješenja |
|---|---|
| <br>bez funkcije pogledajte upute za rad | * U sustavu ESP® postoji smetnja.<br>I ostali sustavi pomoći u vožnji i sustavi za sigurnost u vožnji mogu imati smetnju.<br>Kočni sustav i dalje normalno radi. Put kočenja može se produljiti u situacijama kočenja u nuždi.<br>**⚠ UPOZORENJE** Opasnost od proklizavanja zbog smetnji u sustavu ESP ®<br>Ako u sustavu ESP® postoji smetnja, ESP® ne stabilizira vozilo. Osim toga, isključeni su i ostali sustavi za sigurnost u vožnji.<br>▶ Nastavite oprezno dalje voziti.<br>▶ Provjeru sustava ESP® prepustite ovlaštenoj specijaliziranoj servisnoj radionici.<br>▶ Nastavite oprezno voziti.<br>▶ Odmah potražite ovlaštenu specijaliziranu servisnu radionicu. |
| <br>trenutačno nije raspoloživ pogledajte upute za rad | * Sustav ESP® privremeno nije dostupan.<br>I ostali sustavi pomoći u vožnji i sustavi za sigurnost u vožnji mogu imati smetnju.<br>**⚠ UPOZORENJE** Opasnost od proklizavanja zbog smetnji u sustavu ESP ®<br>Ako u sustavu ESP® postoji smetnja, ESP® ne stabilizira vozilo. Osim toga, isključeni su i ostali sustavi za sigurnost u vožnji.<br>▶ Nastavite oprezno dalje voziti.<br>▶ Provjeru sustava ESP® prepustite ovlaštenoj specijaliziranoj servisnoj radionici.<br>▶ Na prikladnoj cesti oprezno vozite u laganim zavojima brže od 30 km/h.<br>▶ Ako se prikaz na zaslonu ne prestane prikazivati, odmah potražite ovlaštenu specijaliziranu servisnu radionicu. Pritom vozite oprezno. |

| Poruke na zaslonu | Mogući uzroci/posljedice i ▶ rješenja |
|---|---|
| 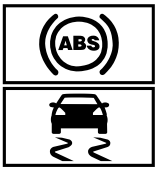 <br>trenutačno nije raspoloživ pogledajte upute za rad | * Sustavi ABS i ESP® privremeno nisu raspoloživi.<br>Postoji mogućnost da su privremeno nedostupni i ostali sustavi pomoći u vožnji i sustavi za sigurnost u vožnji.<br>**⚠ UPOZORENJE** Opasnost od proklizavanja u slučaju smetnji u sustavima ABS i ESP®<br>Kada postoji smetnja sustava ABS i ESP®, kotači se tijekom kočenja mogu blokirati, a sustav ESP® ne stabilizira vozilo.<br>To u znatnoj mjeri negativno djeluje na upravljivost i ponašanje pri kočenju. Put kočenja može se produljiti u situacijama nužnog kočenja. Osim toga isključeni su ostali sustavi za sigurnost u vožnji.<br>▶ Nastavite oprezno dalje voziti.<br>▶ Odmah provjerite ABS i ESP® u ovlaštenoj servisnoj radionici.<br>▶ Na prikladnoj cesti oprezno vozite u laganim zavojima brže od 30 km/h.<br>▶ Ako se prikaz na zaslonu ne prestane prikazivati, odmah potražite ovlaštenu specijaliziranu servisnu radionicu. Pritom vozite oprezno. |
| 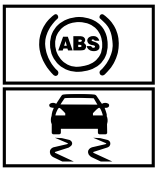 <br>bez funkcije pogledajte upute za rad | * Postoji smetnja sustava ABS i ESP®.<br>I ostali sustavi pomoći u vožnji i sustavi za sigurnost u vožnji mogu imati smetnju.<br>Kočni sustav i dalje normalno radi. Put kočenja može se produljiti u situacijama kočenja u nuždi.<br>**⚠ UPOZORENJE** Opasnost od proklizavanja u slučaju smetnji u sustavima ABS i ESP®<br>Kada postoji smetnja sustava ABS i ESP®, kotači se tijekom kočenja mogu blokirati, a sustav ESP® ne stabilizira vozilo.<br>To u znatnoj mjeri negativno djeluje na upravljivost i ponašanje pri kočenju. Put kočenja može se produljiti u situacijama nužnog kočenja. Osim toga isključeni su ostali sustavi za sigurnost u vožnji.<br>▶ Nastavite oprezno dalje voziti.<br>▶ Odmah provjerite ABS i ESP® u ovlaštenoj servisnoj radionici.<br>▶ Nastavite oprezno voziti.<br>▶ Odmah potražite ovlaštenu specijaliziranu servisnu radionicu. |

## Sustavi pomoći u vožnji

| Poruke na zaslonu | Mogući uzroci/posljedice i ▶ rješenja |
|---|---|
| 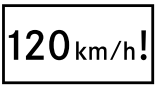 Maksimalna brzina prekoračena | * Prekoračili ste maksimalnu dopuštenu brzinu (samo za određene zemlje).<br>▶ Vozite sporije. |
| Ograničenje brzine (zimske gume) XXX km/h | * Dostigli ste maksimalnu pohranjenu brzinu za zimske gume. Prekoračenje te brzine nije moguće. |
| --- km/h | * Limitator se ne može uključiti jer nisu ispunjeni svi uvjeti za uključivanje.<br>▶ Pridržavajte se uvjeta za uključivanje limitatora (→ Stranica 153). |
| Limitator bez funkcije | * Postoji smetnja limitatora.<br>▶ Potražite ovlaštenu specijaliziranu servisnu radionicu. |
| Limitator pasivan | * Ako papučicu gasa pritisnete do kraja (kick down), limitator će prijeći u pasivni način rada (→ Stranica 153). |
| Limiter Setzgeschwindigkeit überschritten (Prekoračena namještena brzina limitatora) | * S pomoću varijabilnog limitatora prekoračili ste namještenu brzinu za više od 3 km/h. |
| TEMPOMAT i limitator bez funkcije | * Smetnje u sustavu TEMPOMAT i na limitatoru.<br>▶ Potražite ovlaštenu specijaliziranu servisnu radionicu. |
| TEMPOMAT bez funkcije | * TEMPOMAT nije ispravan.<br>▶ Potražite ovlaštenu specijaliziranu servisnu radionicu. |
| Isklj. | * TEMPOMAT je isključen.<br>Ako se dodatno oglasi zvučno upozorenje, sustav TEMPOMAT automatski se isključio (→ Stranica 152). |
| --- km/h | * TEMPOMAT se ne može uključiti jer nisu ispunjeni svi uvjeti za uključivanje.<br>▶ Pridržavajte se uvjeta za uključivanje sustava TEMPOMAT (→ Stranica 153). |
| Sustav aktivne pomoći za održavanje razmaka bez funkcije | * Sustav aktivne pomoći za održavanje sigurnosnog razmaka DISTRONIC je u kvaru.<br>I ostali sustavi pomoći u vožnji i sustavi za sigurnost u vožnji mogu imati smetnju.<br>▶ Potražite ovlaštenu specijaliziranu servisnu radionicu. |

| Poruke na zaslonu | Mogući uzroci/posljedice i ▶ rješenja |
|---|---|
| Sustav pomoći za održavanje sigurnosnog razmaka trenutačno nije raspoloživ pogledajte upute za rad | * Sustav aktivne pomoći za održavanje sigurnosnog razmaka DISTRONIC privremeno nije raspoloživ.<br>Okolni uvjeti izvan su okvira granica sustava (→ Stranica 154).<br>▶ Nastavite vožnju.<br>Ako okolni uvjeti odgovaraju okvirima granica sustava, sustav ponovno postaje raspoloživ. |
| <br>trenutačno nije raspoloživo Višefunk. kamera zaprljana | * Smanjeno je vidno polje kamere. Mogući su sljedeći uzroci:<br>• onečišćenje prednjeg vjetrobranskog stakla u vidnom polju kamere<br>• jaka kiša ili magla.<br>Sustavi pomoći u vožnji i sustavi za sigurnost u vožnji mogu imati smetnje ili biti privremeno nedostupni.<br>Kada uzroci nestanu, sustavi pomoći u vožnji i sustavi za sigurnost u vožnji ponovno su raspoloživi.<br>Ako poruka na zaslonu nije isključena:<br>▶ Zaustavite se u skladu s prometnim propisima.<br>▶ Očistite prednje vjetrobransko staklo.<br>▶ Po potrebi potražite ovlaštenu specijaliziranu servisnu radionicu. |
| <br>trenutačno nije raspoloživo Radarski senzori su zaprljani | * Radarski senzori imaju smetnju. Mogući su sljedeći uzroci:<br>• onečišćenje senzora<br>• jaka kiša<br>• dulje terenske vožnje bez tekućeg prometa, npr. u pustinji.<br>To može utjecati na sljedeće sustave:<br>• Sustav aktivne pomoći za održavanje sigurnosnog razmaka DISTRONIC<br>• Sustav pomoći za mrtvi kut<br>• Sustav aktivne pomoći pri kočenju<br>Sustavi pomoći u vožnji i sustavi za sigurnost u vožnji mogu imati smetnje ili biti privremeno nedostupni.<br>Kada uzroci nestanu, sustavi pomoći u vožnji i sustavi za sigurnost u vožnji ponovno su raspoloživi.<br>Ako poruka na zaslonu nije isključena:<br>▶ Zaustavite se u skladu s prometnim propisima.<br>▶ Očistite sve senzore (→ Stranica 285).<br>▶ Ponovno pokrenite motor.<br>▶ Po potrebi potražite ovlaštenu specijaliziranu servisnu radionicu. |
| Sustav pomoći za održavanje sigurnosnog razmaka ponovno je raspoloživ | * Sustav aktivne pomoći za održavanje sigurnosnog razmaka DISTRONIC ponovno je spreman za rad i možete ga uključiti (→ Stranica 156). |

| Poruke na zaslonu | Mogući uzroci/posljedice i ▶ rješenja |
|---|---|
| HOLD<br>Isklj. | * Funkcija HOLD isključena je jer vozilo klizi ili nije ispunjen neki od uvjeta za uključivanje.<br>▶ Poslije ponovno uključite funkciju HOLD ili provjerite uvjete za uključivanje funkcije HOLD (→ Stranica 157). |
| Sustav pomoći za prometne znakove bez funkcije | * Smetnja u sustavu pomoći za prometne znakove.<br>▶ Potražite ovlaštenu specijaliziranu servisnu radionicu. |
| Sustav pomoći za prometne znakove Ograničeni prikaz kamere pogledajte upute za rad | * Smanjeno je vidno polje kamere. Mogući su sljedeći uzroci:<br>• onečišćenje prednjeg vjetrobranskog stakla u vidnom polju kamere<br>• jaka kiša ili magla.<br>Sustavi pomoći u vožnji i sustavi za sigurnost u vožnji mogu imati smetnje ili biti privremeno nedostupni.<br>Kada uzroci nestanu, sustavi pomoći u vožnji i sustavi za sigurnost u vožnji ponovno su raspoloživi.<br>Ako poruka na zaslonu nije isključena:<br>▶ Zaustavite se u skladu s prometnim propisima.<br>▶ Očistite prednje vjetrobransko staklo. |
| Sustav pomoći za prometne znakove trenutačno nije raspoloživ pogledajte upute za rad | * Sustav pomoći za prometne znakove privremeno nije raspoloživ (→ Stranica 164).<br>▶ Nastavite vožnju.<br>Kada uzroci nestanu, sustav je ponovno raspoloživ. |
| Sust. pomoći za mrtvi kut bez funkcije | * Sustav pomoći za mrtvi kut ima smetnju (→ Stranica 166).<br>▶ Potražite ovlaštenu specijaliziranu servisnu radionicu. |
| Totwinkel-Assistent Anhänger nicht überwacht | * Kada uspostavite električnu vezu s prikolicom, sustav pomoći za mrtvi kut ostaje raspoloživ, ali područje pokraj prikolice nije pod nadzorom. Funkcija sustava pomoći za mrtvi kut stoga može biti ograničena (→ Stranica 166).<br>▶ Pritisnite lijevu stranu dodirne upravljačke tipke i potvrdite poruku na zaslonu. |
| Sust. pomoći za mrtvi kut trenutačno nije raspoloživ pogledajte upute za rad | * Sustav pomoći za mrtvi kut trenutačno nije raspoloživ (→ Stranica 166).<br>Dosegnute su granice sustava (→ Stranica 166).<br>▶ Nastavite vožnju.<br>Kada uzroci nestanu, sustav je ponovno raspoloživ.<br>ili<br>▶ Ako se poruka na zaslonu ne prestane prikazivati, zaustavite vozilo u skladu s prometnim propisima i ponovno uključite motor.<br>▶ Ako je potrebno, očistite stražnji branik. Ako je branik jako onečišćen, može doći do smetnje rada senzora na braniku. |

| Poruke na zaslonu | Mogući uzroci/posljedice i ▶ rješenja |
|---|---|
| Sustav aktivne pomoći za zadržavanje u voznom traku Ograničeni prikaz kamere pogledajte upute za rad | * Smanjeno je vidno polje kamere (→ Stranica 169).<br>Mogući su sljedeći uzroci:<br>• onečišćenje prednjeg vjetrobranskog stakla u vidnom polju kamere<br>• jaka kiša ili magla.<br>Sustavi pomoći u vožnji i sustavi za sigurnost u vožnji mogu imati smetnje ili biti privremeno nedostupni.<br>Kada uzroci nestanu, sustavi pomoći u vožnji i sustavi za sigurnost u vožnji ponovno su raspoloživi.<br>Ako poruka na zaslonu nije isključena:<br>▶ Zaustavite se u skladu s prometnim propisima.<br>▶ Očistite prednje vjetrobransko staklo. |
| Sustav aktivne pomoći za zadržavanje u voznom traku bez funkcije | * Sustav aktivne pomoći za zadržavanje u voznom traku ima smetnju (→ Stranica 169).<br>▶ Potražite ovlaštenu specijaliziranu servisnu radionicu. |
| Sustav aktivne pomoći za zadržavanje u voznom traku trenutačno nije raspoloživ pogledajte upute za rad | * Sustav aktivne pomoći za zadržavanje u voznom traku privremeno nije raspoloživ (→ Stranica 169).<br>Okolni uvjeti izvan su okvira granica sustava (→ Stranica 169).<br>▶ Nastavite vožnju.<br>Ako okolni uvjeti odgovaraju okvirima granica sustava, sustav ponovno postaje raspoloživ.<br>Ako poruka na zaslonu nije isključena:<br>▶ Zaustavite se u skladu s prometnim propisima.<br>▶ Očistite prednje vjetrobransko staklo. |
| <br>Attention Assist bez funkcije | * Postoje smetnje u sustavu ATTENTION ASSIST.<br>▶ Potražite ovlaštenu specijaliziranu servisnu radionicu. |
| <br>Attention Assist: Pause! | * Sustav ATTENTION ASSIST utvrdio je umor ili povećani stupanj nepažnje vozača (→ Stranica 163).<br>▶ Prema potrebi napravite stanku. |

## Motor

| Poruke na zaslonu | Mogući uzroci/posljedice i ▶ rješenja |
|---|---|
| | * Motor ventilatora nije ispravan.<br>▶ Odvezite vozilo do sljedeće ovlaštene specijalizirane servisne radionice i pritom izbjegavajte veliko opterećenje motora. Pripazite na to da je pokazivač temperature rashladne tekućine ispod 120 °C. |

| Poruke na zaslonu | Mogući uzroci/posljedice i ▶ rješenja |
|---|---|
| Rezerva goriva | * Zaliha goriva došla je do područja rezerve.<br>▶ Ulijte gorivo. |
| 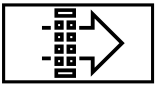 Zamijenite filtar zraka | * **Vozila s dizelskim motorom:** Filtar zraka motora je onečišćen i mora se zamijeniti.<br>▶ Potražite ovlaštenu specijaliziranu servisnu radionicu. |
| Očistite filtar goriva | * Količina vode nakupljena u separatoru vode dosegla je maksimalnu razinu.<br>▶ Ispustite vodu iz separatora vode (→ Stranica 282). |
| Mjerenje razine motornog ulja nije moguće | * Električna veza sa senzorom za mjerenje razine ulja je prekinuta ili je senzor za mjerenje razine ulja u kvaru.<br>Razina motornog ulja spustila se do minimalne vrijednosti.<br>▶ Potražite ovlaštenu specijaliziranu servisnu radionicu. |
| Tlak motornog ulja Zaustavite vozilo Isključite motor | * Poruka na zaslonu samo za određene motorizacije:<br>Tlak ulja u motoru je prenizak.<br>**! NAPOMENA** Oštećenje motora zbog vožnje s preniskim tlakom ulja u motoru<br>▶ Izbjegavajte vožnje s preniskim tlakom ulja u motoru.<br>▶ Odmah zaustavite vozilo u skladu s prometnim propisima. Ne vozite dalje!<br>▶ Obavijestite ovlaštenu specijaliziranu servisnu radionicu. |
| Pri zaustav. radi ulijev. goriva dolijte 1 litru motornog ulja | * Poruka na zaslonu samo za određene motorizacije:<br>Razina motornog ulja spustila se do minimalne vrijednosti.<br>**! NAPOMENA** Oštećenje motora zbog vožnje s premalo motornog ulja<br>▶ Izbjegavajte dulje vožnje s premalo motornog ulja.<br>▶ Pri sljedećem zaustavljanju radi ulijevanja goriva provjerite razinu ulja.<br>Dolijte motorno ulje (→ Stranica 279).<br>Napomene o motornom ulju (→ Stranica 348). |

| Poruke na zaslonu | Mogući uzroci/posljedice i ▶ rješenja |
|---|---|
| <br>Razina motornog ulja<br>Smanjite razinu motornog ulja | * Poruka na zaslonu samo za određene motorizacije:<br>Razina motornog ulja je previsoka.<br>**! NAPOMENA** Oštećenje motora zbog vožnje s previše motornog ulja<br>▶ Izbjegavajte dulje vožnje s previše motornog ulja.<br>▶ Odmah potražite ovlaštenu specijaliziranu servisnu radionicu i ispustite motorno ulje. |
| <br>Razina motornog ulja<br>Zaustavite vozilo Isklj. motor | * Poruka na zaslonu samo za određene motorizacije:<br>Razina motornog ulja je preniska.<br>**! NAPOMENA** Oštećenje motora zbog vožnje s premalo motornog ulja<br>▶ Izbjegavajte dulje vožnje s premalo motornog ulja.<br>▶ Odmah zaustavite vozilo u skladu s prometnim propisima. Ne vozite dalje!<br>▶ Isključite motor.<br>▶ Provjerite razinu motornog ulja.<br>Dolijte motorno ulje (→ Stranica 279).<br>Napomene o motornom ulju (→ Stranica 348). |
| <br>Pri zaustavljanju radi ulijevanja goriva provjerite razinu mot. ulja | * Razina motornog ulja spustila se do minimalne vrijednosti.<br>**! NAPOMENA** Oštećenje motora zbog vožnje s premalo motornog ulja<br>▶ Izbjegavajte dulje vožnje s premalo motornog ulja.<br>▶ Pri sljedećem zaustavljanju radi punjenja goriva provjerite razinu motornog ulja.<br>Dolijte motorno ulje (→ Stranica 279).<br>Napomene o motornom ulju (→ Stranica 348). |
| 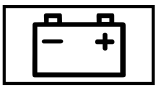 <br>Zaustavite vozilo Pustite motor neka radi | * Akumulator je preslabo napunjen.<br>▶ Odmah zaustavite vozilo u skladu s prometnim propisima. Ne vozite dalje!<br>▶ Pustite motor da radi.<br>▶ Nastavite s vožnjom tek kada se isključi poruka na zaslonu. |

| Poruke na zaslonu | Mogući uzroci/posljedice i ▶ rješenja |
|---|---|
| 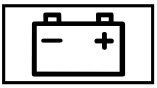 <br>Zaustavite vozilo pogledajte upute za rad | * Akumulator se više ne puni i dosegao je nisku razinu napunjenosti.<br>**!** **NAPOMENA** Moguće oštećenja motora u slučaju nastavka vožnje<br>▶ Ne vozite dalje!<br>▶ Obavijestite ovlaštenu specijaliziranu servisnu radionicu.<br>▶ Odmah zaustavite vozilo u skladu s prometnim propisima. Ne vozite dalje!<br>▶ Isključite motor.<br>▶ Obavijestite ovlaštenu specijaliziranu servisnu radionicu. |
| 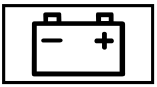 <br>Pokrenite motor pogledajte upute za rad | * Motor je isključen i akumulator nije dovoljno napunjen.<br>▶ Isključite nepotrebna električna trošila.<br>▶ Pustite motor da radi nekoliko minuta ili se vozite dulje vrijeme. Akumulator se puni. |
| 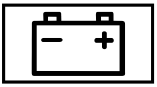 <br>pogledajte upute za rad | * Akumulator se više ne puni.<br>**!** **NAPOMENA** Moguće oštećenja motora u slučaju nastavka vožnje<br>▶ Ne vozite dalje!<br>▶ Obavijestite ovlaštenu specijaliziranu servisnu radionicu.<br>▶ Odmah zaustavite vozilo u skladu s prometnim propisima i isključite motor.<br>▶ Obavijestite ovlaštenu specijaliziranu servisnu radionicu. |

| Poruke na zaslonu | Mogući uzroci/posljedice i ▶ rješenja |
|---|---|
| <br>Rashladna tekućina Zaustavite vozilo Isklj. motor | * Rashladna tekućina previše je vruća.<br>▶ Odmah zaustavite vozilo u skladu s prometnim propisima i isključite motor.<br>**⚠ UPOZORENJE** Opasnost od opeklina pri otvaranju poklopca motora<br>Ako otvorite poklopac motora kad je motor pregrijan ili postoji požar u prostoru motora, možete doći u dodir s vrućim plinovima ili drugim tvarima koje izlaze iz unutrašnjosti.<br>▶ Prije otvaranja poklopca motora pustite da se pregrijani motor ohladi.<br>▶ U slučaju požara u prostoru motora ostavite poklopac motora zatvorenim i obavijestite vatrogasnu službu.<br>**⚠ UPOZORENJE** Opasnost od opeklina zbog vrućeg rashladnog sredstva<br>Rashladni sustav motora je pod tlakom, posebno ako je motor topao. Kad otvarate poklopac za zatvaranje, možete se opeći zbog prskanja vrućeg rashladnog sredstva.<br>▶ Prije otvaranja poklopca za zatvaranje pustite da se motor ohladi.<br>▶ Pri otvaranju nosite zaštitne rukavice i zaštitne naočale.<br>▶ Kako biste ispustili tlak, polako otvarajte poklopac za zatvaranje.<br>▶ Pričekajte dok se motor ne ohladi.<br>▶ Provjerite je li spriječen dotok zraka do hladnjaka motora.<br>▶ Odvezite vozilo do sljedeće ovlaštene specijalizirane servisne radionice i pritom izbjegavajte veliko opterećenje motora. Pripazite na to da je pokazivač temperature rashladne tekućine ispod 120 °C. |

| Poruke na zaslonu | Mogući uzroci/posljedice i ▶ rješenja |
|---|---|
| Dolijte rashladnu tekućinu pogledajte upute za rad | * Razina rashladne tekućine je preniska.<br>⚠ **UPOZORENJE** Opasnost od opeklina zbog vrućeg rashladnog sredstva<br>Rashladni sustav motora je pod tlakom, posebno ako je motor topao. Kad otvarate poklopac za zatvaranje, možete se opeći zbog prskanja vrućeg rashladnog sredstva.<br>▶ Prije otvaranja poklopca za zatvaranje pustite da se motor ohladi.<br>▶ Pri otvaranju nosite zaštitne rukavice i zaštitne naočale.<br>▶ Kako biste ispustili tlak, polako otvarajte poklopac za zatvaranje.<br>! **NAPOMENA** Oštećenje motora zbog nedostatka rashladnog sredstva<br>▶ Izbjegavajte dulje vožnje s premalo rashladnog sredstva.<br>▶ Dolijte rashladnu tekućinu (→ Stranica 280). |
| Regeneration nicht möglich (Regeneracija nije moguća) | * Nisu ispunjeni svi uvjeti za regeneraciju filtra dizelskih čestica (→ Stranica 122).<br>▶ Vozite dalje na uobičajen način dok se ne ispune svi uvjeti za regeneraciju filtra dizelskih čestica.<br>Opterećenost filtra dizelskih čestica premašila je 50 % i poruka se i dalje prikazuje na kombiniranom instrumentu.<br>▶ Potražite ovlaštenu specijaliziranu servisnu radionicu. |

## AdBlue® (vozila koja su registrirana kao osobna vozila)

| Poruke na zaslonu | Mogući uzroci/posljedice i ▶ rješenja |
|---|---|
| <br>Dolijte AdBlue pogledajte upute za rad | * Zaliha sredstva AdBlue® spustila se ispod oznake rezerve.<br>▶ Odmah dolijte najmanje 8 l sredstva AdBlue® (→ Stranica 138). |
| <br>Dolijte Adblue Smanj. snaga za XXX km pogledajte upute za rad | * Niska zaliha sredstva AdBlue® dovodi do ograničenja brzine nakon prikazane preostale dionice.<br>▶ Odmah dolijte najmanje 8 l sredstva AdBlue® (→ Stranica 138). |

| Poruke na zaslonu | Mogući uzroci/posljedice i ▶ rješenja |
|---|---|
| <br>Dolijte Adblue Smanj. snaga: 20 km/h Nema pokret. za XXX km | * Niska zaliha sredstva AdBlue® dovodi do ograničenja brzine na maksimalno 20 km/h.<br>Nakon prikazane preostale dionice više nije moguće pokrenuti motor.<br>▶ Odmah dolijte najmanje 8 l sredstva AdBlue® (→ Stranica 138). |
| <br>Dolijte Adblue Nema pokr. za: XXX km | * Zaliha sredstva AdBlue® dostatna je još samo za prikazanu ukupnu kilometražu.<br>▶ Odmah dolijte najmanje 8 l sredstva AdBlue® (→ Stranica 138).<br>ⓘ Poruka se prestaje prikazivati nakon otprilike jedne minute vožnje pri brzini većoj od 15 km/h. |
| <br>Dolijte AdBlue Pokretanje nije moguće | * Potrošena je zaliha sredstva AdBlue®. Ne možete više pokrenuti motor.<br>▶ Odmah dolijte najmanje 8 l sredstva AdBlue® (→ Stranica 138).<br>▶ Uključite paljenje.<br>Motor možete ponovno pokrenuti nakon otprilike jedne minute. |
| <br>Smetnja sustava Nema pokret. za XXX km | * U sustavu AdBlue® postoji smetnja. Nakon prikazane preostale dionice više nije moguće pokrenuti motor.<br>▶ Odmah potražite ovlaštenu specijaliziranu servisnu radionicu. |
| <br>Smetnja u Adblue sustavu pogledajte upute za rad | * U sustavu AdBlue® postoji smetnja.<br>▶ Odmah potražite ovlaštenu specijaliziranu servisnu radionicu. |
| <br>Mjerenje razine napunjenosti nije moguće | * U slučaju smetnje u sustavu AdBlue® na servisnom izborniku neće se prikazivati razina napunjenosti spremnika. Odgovarajuća upozorenja upozoravaju vas na smetnju u sustavu AdBlue®.<br>▶ Potražite ovlaštenu specijaliziranu servisnu radionicu. |
| <br>Smetnja u Adblue sustavu Smanj. snaga za XXX km pogledajte upute za rad | * U sustavu AdBlue® postoji smetnja. Smetnja u sustavu dovodi do ograničenja brzine nakon prikazane preostale dionice.<br>▶ Odmah potražite ovlaštenu specijaliziranu servisnu radionicu. |
| <br>Smetnja u Adblue sustavu Smanj. snaga: 20 km/h Nema pokret. za XXX km | * U sustavu AdBlue® postoji smetnja. Smetnja u sustavu dovodi do ograničenja brzine na maksimalno 20 km/h. Nakon prikazane dionice više nije moguće pokrenuti motor.<br>▶ Odmah potražite ovlaštenu specijaliziranu servisnu radionicu. |

| Poruke na zaslonu | Mogući uzroci/posljedice i ▶ rješenja |
|---|---|
| <br>Smetnja u Adblue sustavu Pokretanje nije moguće | * U sustavu AdBlue® postoji smetnja. Ne možete više pokrenuti motor.<br>▶ Odmah obavijestite ovlaštenu specijaliziranu servisnu radionicu. |

## AdBlue® (vozila koja su registrirana kao teretna vozila)

| Poruke na zaslonu | Mogući uzroci/posljedice i ▶ rješenja |
|---|---|
| <br>Dolijte AdBlue pogledajte upute za rad | * Zaliha sredstva AdBlue® spustila se ispod oznake rezerve.<br>▶ Odmah dolijte najmanje 8 l sredstva AdBlue® (→ Stranica 138). |
| <br>Dolijte AdBlue Smanjena snaga | * Zaliha sredstva AdBlue® spustila se ispod oznake rezerve. Snaga je ograničena na 75 posto momenta motora.<br>▶ Odmah dolijte najmanje 8 l sredstva AdBlue® (→ Stranica 138). |
| <br>Dolijte AdBlue Smanjena snaga nakon pon. pokr. motora:20 km/h | * Niska zaliha sredstva AdBlue® pri sljedećem pokretanju motora dovodi do ograničenja brzine na maksimalno 20 km/h.<br>▶ Odmah dolijte najmanje 8 l sredstva AdBlue® (→ Stranica 138). |
| <br>Dolijte AdBlue Smanjena snaga: 20 km/h | * Potrošena zaliha sredstva AdBlue® dovodi do ograničenja brzine na maksimalno 20 km/h.<br>▶ Odmah dolijte najmanje 8 l sredstva AdBlue® (→ Stranica 138).<br>▶ Uključite paljenje. |
| <br>Smetnja u Adblue sustavu pogledajte upute za rad | * U sustavu AdBlue® postoji smetnja.<br>▶ Odmah potražite ovlaštenu specijaliziranu servisnu radionicu. |
| <br>Dolijte AdBlue Smanjena snaga | * U sustavu AdBlue® postoji smetnja. Snaga je ograničena na 75 % momenta motora.<br>▶ Odmah potražite ovlaštenu specijaliziranu servisnu radionicu. |

| Poruke na zaslonu | Mogući uzroci/posljedice i ▶ rješenja |
|---|---|
| <br>Dolijte AdBlue Smanjena snaga nakon pon. pokr. motora: XXX km/h | * U sustavu AdBlue® postoji smetnja. Smetnja u sustavu pri sljedećem pokretanju motora dovodi do ograničenja brzine na maksimalno 20 km/h.<br>▶ Odmah potražite ovlaštenu specijaliziranu servisnu radionicu. |
| <br>Dolijte AdBlue Smanjena snaga: 20 km/h | * U sustavu AdBlue® postoji smetnja. Smetnja u sustavu dovodi do ograničenja brzine na maksimalno 20 km/h.<br>▶ Odmah obavijestite ovlaštenu specijaliziranu servisnu radionicu. |

## Gume

| Poruke na zaslonu | Mogući uzroci/posljedice i ▶ rješenja |
|---|---|
| Kontrola tlaka u gumama bez funkcije Nedostaju senzori tlaka u gumama | * Montirani kotači nemaju odgovarajuće senzore tlaka u gumama. Kontrola tlaka u gumama je isključena.<br>▶ Kotače montirajte s odgovarajućim senzorima tlaka u gumama. |
| <br>Nedostaju senzori tlaka u gumama | * Moguće je da u jednoj ili više guma nema signala senzora tlaka u gumama. Na toj se gumi ne prikazuje vrijednost tlaka.<br>▶ Zamjenu senzora tlaka u gumama prepustite ovlaštenoj specijaliziranoj servisnoj radionici. |
| Kontrola tlaka u gumama trenutačno nije raspoloživa | * Snažan izvor radijskih signala proizvodi smetnje. Zbog toga senzori tlaka u gumama ne primaju nikakve signale. Kontrola tlaka u gumama privremeno nije raspoloživa.<br>▶ Nastavite vožnju.<br>Čim se uzrok smetnje ukloni, kontrola tlaka u gumama automatski se uključuje. |

| Poruke na zaslonu | Mogući uzroci/posljedice i ▶ rješenja |
|---|---|
| <br>Pažnja Oštećenje gume | * U jednoj ili više guma dolazi do iznenadnog opadanja tlaka. Prikazuje se položaj kotača.<br>**⚠ UPOZORENJE** Opasnost od nesreće za vrijeme vožnje s praznim gumama<br>Prazne gume mogu uzrokovati sljedeće opasnosti:<br>• Gume se mogu prekomjerno zagrijati i uzrokovati požar.<br>• Značajno se mogu pogoršati vozne karakteristike kao i upravljanje- i kočenje.<br>Nakon toga možete izgubiti kontrolu nad vozilom.<br>▶ Ne vozite ako je guma prazna.<br>▶ Obratite pozornost na upute u slučaju prazne gume.<br>Upute u slučaju prazne gume (→ Stranica 291).<br>▶ Vozilo zaustavite u skladu s prometnim propisima.<br>▶ Provjerite gume. |
| <br>Pregledajte gume | * U jednoj gumi ili više njih došlo je do snažnog opadanja tlaka. Prikazuje se položaj kotača.<br>**⚠ UPOZORENJE** Opasnost od nesreće zbog preniskog tlaka u gumama<br>Gume s preniskim tlakom kriju sljedeće opasnosti.<br>• Gume mogu puknuti, posebno pri povećanom teretu i brzini.<br>• Gume se mogu prekomjerno i/ili neravnomjerno trošiti, što može jako naštetiti prianjanju guma.<br>• Značajno se mogu pogoršati vozne karakteristike, kao i upravljanje- i kočenje.<br>Nakon toga možete izgubiti kontrolu nad vozilom.<br>▶ Pridržavajte se preporučenih tlakova u gumama.<br>▶ Ako je potrebno, prilagodite tlak u gumama.<br>▶ Vozilo zaustavite u skladu s prometnim propisima.<br>▶ Provjerite tlak u gumama (→ Stranica 310) i gume. |
| <br>Ispravite tlak u gumama | * Tlak je prenizak barem u jednoj gumi ili tlakovi u pojedinim gumama jako odstupaju jedan od drugog.<br>▶ Provjerite tlak u gumi i prema potrebi je nadopunite zrakom.<br>▶ Nakon ispravno namještenog tlaka u gumama ponovno pokrenite kontrolu tlaka u gumama (→ Stranica 323). |
| Kontrola tlaka u gumama bez funkcije | * Kontrola tlaka u gumama nije ispravna.<br>▶ Potražite ovlaštenu specijaliziranu servisnu radionicu. |

| Poruke na zaslonu | Mogući uzroci/posljedice i ▶ rješenja |
|---|---|
| Tlak u gumama Provjerite gume | * Sustav dojave gubitka tlaka u gumama otkrio je jak gubitak tlaka.<br>**⚠ UPOZORENJE** Opasnost od nesreće zbog preniskog tlaka u gumama<br>Gume s preniskim tlakom kriju sljedeće opasnosti.<br>• Gume mogu puknuti, posebno pri povećanom teretu i brzini.<br>• Gume se mogu prekomjerno i/ili neravnomjerno trošiti, što može jako naštetiti prianjanju guma.<br>• Značajno se mogu pogoršati vozne karakteristike, kao i upravljanje- i kočenje.<br>Nakon toga možete izgubiti kontrolu nad vozilom.<br>▶ Pridržavajte se preporučenih tlakova u gumama.<br>▶ Ako je potrebno, prilagodite tlak u gumama.<br>▶ Vozilo zaustavite u skladu s prometnim propisima.<br>▶ Provjerite tlak u gumama (→ Stranica 310) i gume.<br>▶ Nakon ispravno namještenog tlaka u gumama ponovno pokrenite sustav dojave gubitka tlaka u gumama . |

## Ključ

| Poruke na zaslonu | Mogući uzroci/posljedice i ▶ rješenja |
|---|---|
| 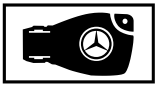 <br>Ključ odložite u označeni pretinac pogledajte upute za rad | * Postoji smetnja u prepoznavanju ključa.<br>▶ Promijenite položaj ključa u vozilu.<br>▶ Pokrenite vozilo ključem u pretincu (→ Stranica 112). |
| 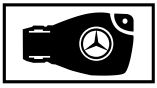 <br>Ključ nije prepoznat (crvena poruka na zaslonu) | * Ključ nije prepoznat i više se ne nalazi u vozilu.<br>Ključ više nije u vozilu i isključujete motor:<br>• Ne možete više pokrenuti motor.<br>• Vozilo ne možete centralno zaključati.<br>▶ Uvjerite se da je ključ u vozilu.<br>Ako postoje smetnje u prepoznavanju ključa zbog jakog izvora radijskih signala:<br>▶ Odmah zaustavite vozilo u skladu s prometnim propisima.<br>▶ Ključ umetnite u pretinac za pokretanje ključem (→ Stranica 112). |
| 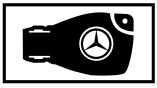 <br>Ključ nije prepoznat (bijela poruka na zaslonu) | * Ključ trenutačno nije prepoznat.<br>▶ Promijenite položaj ključa u vozilu.<br>▶ Ako ključ i dalje nije prepoznat, pokrenite motor ključem u pretincu (→ Stranica 112). |

| Poruke na zaslonu | Mogući uzroci/posljedice i ▶ rješenja |
|---|---|
| 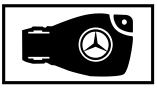 Zamijenite bateriju ključa | * Baterija ključa je slaba ili prazna.<br>▶ Zamijenite bateriju (→ Stranica 43). |
| 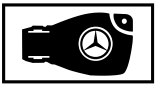 Zamijenite ključ | * Ključ se mora zamijeniti.<br>▶ Potražite ovlaštenu specijaliziranu servisnu radionicu. |

## Vozilo

| Poruke na zaslonu | Mogući uzroci/posljedice i ▶ rješenja |
|---|---|
| Dolijevanje tekućine za pranje | * Razina tekućine za pranje u spremniku tekućine za pranje spustila se ispod minimuma.<br>▶ Dolijte tekućinu za pranje (→ Stranica 281). |
| | * Otvorena su najmanje jedna vrata.<br>▶ Zatvorite sva vrata. |
| | * Poklopac motora je otvoren.<br>Odmah zaustavite vozilo u skladu s prometnim propisima.<br>**⚠ UPOZORENJE** Opasnost od nesreće zbog otključanog poklopca motora tijekom vožnje<br>Otključani poklopac motora može se otvoriti za vrijeme vožnje i ometati vam pogled.<br>▶ Poklopac motora nikad ne otključavajte tijekom vožnje.<br>▶ Prije vožnje uvijek provjerite je li poklopac motora zaključan.<br>▶ Odmah zaustavite vozilo u skladu s prometnim propisima.<br>▶ Zatvorite poklopac motora. |
| 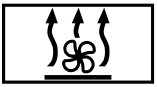 bez funkcije pogledajte upute za rad | * Pomoćno grijanje ima privremenu smetnju.<br>▶ Kada je vozilo zaustavljeno na vodoravnoj površini i kada je motor ohlađen: Pokušajte četiri puta u razmaku od nekoliko minuta uključiti pomoćno grijanje vozila.<br>▶ Ako se pomoćno grijanje ne uključi: Potražite ovlaštenu specijaliziranu servisnu radionicu. |
| 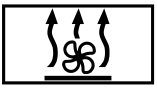 bez funkcije Dolijte gorivo | * U spremniku je premalo goriva. Pomoćno grijanje ne može se uključiti.<br>▶ Natočite gorivo u vozilo. |

| Poruke na zaslonu | Mogući uzroci/posljedice i ▶ rješenja |
|---|---|
| <br>bez funkcije Slab akumulator | * Prenizak napon električne mreže.<br>Isključilo se pomoćno grijanje.<br>▶ Vozite dulje sve dok se akumulator ponovno ne napuni. |
| <br>Prije pokretanja okrenite upravljač | * **Vozila s ručnim mjenjačem:** Električno zaključavanje upravljača nije moglo otključati upravljač.<br>▶ Isključite paljenje.<br>▶ Za otpuštanje napetosti okrenite upravljač malo ulijevo i udesno.<br>▶ Ponovno uključite paljenje. |
| <br>Smetnja upravljača pogledajte upute za rad | * **Vozila s ručnim mjenjačem:** Električno zaključavanje upravljača ima smetnju. Upravljač može biti blokiran električnim zaključavanjem upravljača.<br>⚠ **UPOZORENJE** Opasnost od nesreće zbog ograničene sposobnosti upravljanja<br>Ako uređaj za upravljanje više propisno ne funkcionira, ugrožena je pogonska sigurnost vozila.<br>▶ Odmah zaustavite vozilo tako da ne ometate promet. Ne vozite dalje!<br>▶ Obavijestite ovlaštenu specijaliziranu servisnu radionicu.<br>▶ Odmah zaustavite vozilo u skladu s prometnim propisima. Ne vozite dalje!<br>▶ Obavijestite ovlaštenu specijaliziranu servisnu radionicu. |
| <br>Smetnja upravljača Povećan napor pogledajte upute za rad | * Postoji smetnja u sustavu servoupravljača.<br>⚠ **UPOZORENJE** Opasnost od nesreće zbog promijenjenog načina upravljanja<br>Ako sustav servoupravljača djelomično ili u potpunosti ne radi, treba više snage tijekom upravljanja.<br>▶ Kada je sigurno upravljanje moguće, oprezno nastavite vožnju.<br>▶ Odmah potražite ili obavijestite ovlaštenu servisnu radionicu.<br>▶ Kada sigurno upravljanje bude moguće, oprezno nastavite vožnju.<br>▶ Odmah potražite ili obavijestite ovlaštenu specijaliziranu servisnu radionicu. |

| Poruke na zaslonu | Mogući uzroci/posljedice i ▶ rješenja |
|---|---|
| <br>Smetnja upravljača<br>Odmah se zaustavite<br>pogledajte upute za rad | * Uređaj za upravljanje ima smetnju. To utječe na upravljanje.<br>**⚠ UPOZORENJE** Opasnost od nesreće zbog ograničene sposobnosti upravljanja<br>Ako uređaj za upravljanje više propisno ne funkcionira, ugrožena je pogonska sigurnost vozila.<br>▶ Odmah zaustavite vozilo tako da ne ometate promet. Ne vozite dalje!<br>▶ Obavijestite ovlaštenu specijaliziranu servisnu radionicu.<br>▶ Odmah zaustavite vozilo u skladu s prometnim propisima. Ne vozite dalje!<br>▶ Obavijestite ovlaštenu specijaliziranu servisnu radionicu. |
| Za pokretanje: stupanj vožnje P ili N | * Pokušali ste pokrenuti motor dok je mjenjač u položaju D ili R.<br>▶ Mjenjač prebacite u položaj P ili N. |
| Za ubacivanje u stupanj prijenosa R najprije pritisnite kočnicu | * Pokušali ste prebaciti mjenjač iz položaja D ili N u položaj mjenjača R.<br>▶ Pritisnite papučicu kočnice.<br>▶ Prebacite mjenjač u položaj R. |
| Klima-uređaj Smetnja<br>pogledajte upute za rad | * Funkcioniranje sustava klimatizacije privremeno je ograničeno. Količina zraka i dotok svježeg zraka reguliraju se automatski.<br>▶ Provjeru sustava klimatizacije prepustite ovlaštenoj specijaliziranoj servisnoj radionici. |
| Pomoćni akumulator<br>Smetnja | * Pomoćni akumulator za mjenjač više se ne puni.<br>▶ Potražite ovlaštenu specijaliziranu servisnu radionicu.<br>▶ Do tada uvijek prije zaustavljanja motora mjenjač ručno prebacite u položaj P.<br>▶ Prije napuštanja vozila aktivirajte parkirnu kočnicu. |
| Vožnja unatrag nije moguća: Posjetite radionicu | * Mjenjač ima smetnju. Više nije moguće ubaciti u stupanj prijenosa za vožnju unatrag.<br>▶ Potražite ovlaštenu specijaliziranu servisnu radionicu. |
| Kvar mjenjača: Zaustavite vozilo | * Mjenjač ima smetnju. Mjenjač se automatski prebacuje u položaj N.<br>▶ Odmah zaustavite vozilo u skladu s prometnim propisima.<br>▶ Prebacite mjenjač u položaj P.<br>▶ Obavijestite ovlaštenu specijaliziranu servisnu radionicu. |
| <br>Vozilo je spremno za rad<br>Prije napuštanja isklj. paljenje | * Napustit ćete vozilo dok je u stanju spremnosti za vožnju.<br>▶ Ako napuštate vozilo, isključite paljenje i ponesite ključ sa sobom.<br>▶ Ako ne napuštate vozilo, isključite električna trošila, primjerice, grijanje sjedala. U protivnom bi se akumulator od 12 V mogao isprazniti, a vozilo se tada može pokrenuti samo uz akumulator drugog vozila (pomoć pri pokretanju). |

| Poruke na zaslonu | Mogući uzroci/posljedice i ▶ rješenja |
|---|---|
| Bez promjene stupnja prijenosa Posjetite radionicu | * Mjenjač ima smetnju. Položaj mjenjača više se ne može promijeniti.<br>▶ Kada je mjenjač u položaju D, potražite ovlaštenu specijaliziranu servisnu radionicu bez promjene položaja mjenjača.<br>▶ Ako je mjenjač u nekom drugom položaju, zaustavite vozilo u skladu s prometnim propisima.<br>▶ Obavijestite ovlaštenu specijaliziranu servisnu radionicu. |
| Stupanj vožnje P samo ako vozilo miruje | * Mjenjač se može prebaciti u položaj P samo kad je vozilo zaustavljeno. |
| Aktiviran je stalni stupanj N Opasnost od kotrljanja | * Tijekom kotrljanja vozila ili vožnje mjenjač je prebačen u položaj N.<br>▶ Za zaustavljanje pritisnite papučicu kočnice i tijekom mirovanja vozila prebacite mjenjač u položaj P.<br>▶ Za nastavak vožnje prebacite mjenjač u položaj D ili R. |
| Opasnost od kotrljanja Vozačeva vrata otvorena, a mjenjač nije u položaju P | * Vozačeva vrata nisu zatvorena do kraja, a mjenjač je u položaju R, N ili D.<br>▶ Pri zaustavljanju vozila prebacite mjenjač u položaj P. |
| Za napuštanje stupnja vožnje P ili N pritisnite kočnicu i pokrenite motor | * **Vozila s pogonom na prednje kotače:** Pokušali ste prebaciti mjenjač iz položaja P ili N u drugi položaj mjenjača.<br>▶ Pritisnite papučicu kočnice.<br>▶ Pokrenite motor. |
| Za napuštanje stupnja vožnje P pritisnite kočnicu | * Pokušali ste prebaciti mjenjač iz položaja P u drugi položaj mjenjača.<br>▶ Pritisnite papučicu kočnice. |
| <br>Fahrzeugortung ist aktiviert. (Otkrivanje položaja vozila je aktivirano.) Details siehe Handbuch oder zugehörige mobile App. (Detalje potražite u priručniku ili pripadajućoj mobilnoj aplikaciji.) | * U vozilu su aktivirane usluge portala Mercedes PRO.<br>U određenim je okolnostima moguće određivanje položaja vozila u sklopu sustava Mercedes PRO connect.<br>▶ Provjerite status aktiviranih usluga na stranici http://mercedes.pro.<br>▶ Detalje saznajte od vlasnika vozila. |
| <br>Stepenica nije izvučena pogledajte upute za radili Trittstufe n. ausgefahren Störung (Stepenica nije izvučena, smetnja) | * Električna stepenica nije izvučena ili je samo djelomično izvučena.<br>▶ Pripazite na to da električna stepenica ima dovoljno prostora.<br>▶ Ponovno otvorite ili zatvorite klizna vrata.<br>▶ Ako se električna stepenica opet ne može potpuno izvući, pomaknite je ručno (otključavanje u nuždi) (→ Stranica 53).<br>▶ Prije izlaska upozorite putnike na moguće nepostojanje električne stepenice. |

| Poruke na zaslonu | Mogući uzroci/posljedice i ▶ rješenja |
|---|---|
| <br>Stepenica nije uvučena pogledajte upute za radili Trittstufe n. eingefahren Störung (Stepenica nije uvučena, smetnja) | * Električna stepenica nije uvučena ili je samo djelomično uvučena.<br>▶ Pripazite na to da električna stepenica ima dovoljno prostora.<br>▶ Ponovno otvorite ili zatvorite klizna vrata.<br>▶ Ako se električna stepenica opet ne može potpuno uvući, pomaknite je ručno (otključavanje u nuždi) (→ Stranica 53). |

## Svjetlo

| Poruke na zaslonu | Mogući uzroci/posljedice i ▶ rješenja |
|---|---|
| Sustav prilagodljivih dugih svjetala Ograničeni prikaz kamere pogledajte upute za rad | * Smanjeno je vidno polje kamere. Mogući su sljedeći uzroci:<br>• onečišćenje prednjeg vjetrobranskog stakla u vidnom polju kamere<br>• jaka kiša ili magla.<br>Sustavi pomoći u vožnji i sustavi za sigurnost u vožnji mogu imati smetnje ili biti privremeno nedostupni.<br>Kada uzroci nestanu, sustavi pomoći u vožnji i sustavi za sigurnost u vožnji ponovno su raspoloživi.<br>Ako poruka na zaslonu nije isključena:<br>▶ Zaustavite se u skladu s prometnim propisima.<br>▶ Očistite prednje vjetrobransko staklo. |
| Sustav prilagodljivih dugih svjetala trenutačno nije raspoloživ pogledajte upute za rad | * Sustav prilagodljivih dugih svjetala privremeno nije raspoloživ.<br>Granice sustava su dosegnute.<br>▶ Nastavite vožnju.<br>Kada uzroci nestanu, sustav je ponovno raspoloživ. Prikazuje se poruka na zaslonu Sustav prilagodljivih dugih svjetala ponovno raspoloživ. |
| Sustav prilagodljivih dugih svjetala bez funkcije | * Sustav prilagodljivih dugih svjetala nije ispravan.<br>▶ Potražite ovlaštenu specijaliziranu servisnu radionicu. |
| <br>Uključite svjetla za vožnju | * Vozite bez oborenog svjetla.<br>▶ Prekidač za svjetlo okrenite u položaj ≡D ili AUTO. |
| <br>Isključite svjetlo | * Napuštate vozilo i svjetlo je još uključeno.<br>▶ Prekidač za svjetlo okrenite u položaj AUTO. |

| Poruke na zaslonu | Mogući uzroci/posljedice i ▶ rješenja |
|---|---|
| AUTOM. prepoznavanje svjetla bez funkcije | * Senzor svjetla nije ispravan.<br>▶ Potražite ovlaštenu specijaliziranu servisnu radionicu. |
| Kvar pogledajte upute za rad | * Vanjsko osvjetljenje nije ispravno.<br>▶ Potražite ovlaštenu specijaliziranu servisnu radionicu.<br>Vozila s kukom za prikolicu: Možda je jedan osigurač pregorio.<br>▶ Zaustavite se u skladu s prometnim propisima.<br>▶ Provjerite osigurače i prema potrebi ih zamijenite (→ Stranica 305). |
| Oboreno svjetlo lijevo (primjer) | * Odgovarajuće rasvjetno sredstvo nije ispravno.<br>▶ Potražite ovlaštenu specijaliziranu servisnu radionicu.<br>ili<br>▶ Provjerite smije li se zamijeniti rasvjetno sredstvo .<br>ⓘ LED izvori svjetla: Poruka na zaslonu za odgovarajuće svjetlo prikazat će se samo ako su sve svjetlosne diode neispravne. |

## Upozoravajuća i kontrolna svjetla

### Pregled upozoravajućih i kontrolnih svjetala

Neki sustavi pri uključivanju paljenja provode samotestiranje. Pritom se neka upozoravajuća i kontrolna svjetla mogu privremeno uključiti ili treperiti. To nije zabrinjavajuće. Upozoravajuća i kontrolna svijetla upozoravaju na neku smetnju samo ako se uključe ili trepere nakon pokretanja motora ili tijekom vožnje.

**Upozoravajuća i kontrolna svjetla:**

- Oboreno svjetlo (→ Stranica 83)
- Pozicijska svjetla (→ Stranica 83)
- Dugo svjetlo (→ Stranica 84)
- Pokazivač smjera (→ Stranica 84)
- Stražnje svjetlo za maglu (→ Stranica 83)
- Sigurnosni pojas nije postavljen (→ Stranica 386)
- Kočnice (crveno) (→ Stranica 381)
- Kočnice (žuto) (→ Stranica 381)
- Smetnja u sustavu ABS (→ Stranica 381)
- LOW RANGE Stupanj prijenosa za vožnju po neravnim terenima
- ESP®(→ Stranica 381)
- OFF ESP® OFF (→ Stranica 381)
- OFF Sustav aktivne pomoći pri kočenju je isključen (→ Stranica 150)
- Električna parkirna kočnica (→ Stranica 381) (→ Stranica 381)
- Smetnja u sustavu pomoći pri upravljanju (→ Stranica 387)
- Pogreška u elektronici(→ Stranica 388)
- Zaštitni sustav (→ Stranica 381)
- Dijagnostika motora (→ Stranica 388)
- Rezerva goriva s prikazom položaja čepa spremnika goriva (→ Stranica 388)
- Rashladna tekućina previše je vruća/hladna (→ Stranica 388)
- Upozorenje na sigurnosni razmak (→ Stranica 386)
- Predgrijavanje
- Kontrola tlaka u gumama

## Sigurnosni sustavi

| Upozoravajuća/ kontrolna žaruljica | Mogući uzroci/posljedice i ▶ rješenja |
|---|---|
| <br>Upozoravajuće svjetlo za zaštitni sustav | Uključeno je crveno upozoravajuće svjetlo za zaštitni sustav dok je motor uključen.<br>U zaštitnom sustavu postoji smetnja.<br>⚠ **UPOZORENJE** Opasnost od ozljeda ili smrtna opasnost zbog smetnji u funkciji zaštitnog sustava<br>Ako u zaštitnom sustavu postoji smetnja, komponente zaštitnog sustava mogu se nehotično aktivirati ili se tijekom nesreće ne uključuju kako je predviđeno. To može utjecati, npr. na zatezače sigurnosnog pojasa ili na zračni jastuk.<br>▶ Zaštitni sustav odmah provjerite i popravite u ovlaštenoj specijaliziranoj servisnoj radionici.<br>▶ Nastavite oprezno voziti.<br>▶ Obratite pozornost na poruke na višenamjenskom zaslonu.<br>▶ Odmah potražite ovlaštenu specijaliziranu servisnu radionicu. |
| <br>Crveno kontrolno svjetlo električne parkirne kočnice zatvoreno<br> <br>Žuto kontrolno svjetlo električne parkirne kočnice ima smetnju | Crveno kontrolno svjetlo za parkirnu kočnicu svijetli, a žuto kontrolno svjetlo za električnu parkirnu kočnicu isključeno je.<br>Svjetleće crveno kontrolno svjetlo prikazuje da je električna parkirna kočnica aktivirana.<br>Ako žuto kontrolno svjetlo ne svijetli, to znači da ne postoji smetnja u električnoj parkirnoj kočnici.<br>▶ Vozilo ne vozite ako je električna parkirna kočnica aktivirana. |
| <br>Crveno kontrolno svjetlo električne parkirne kočnice zatvoreno<br> <br>Žuto kontrolno svjetlo električne parkirne kočnice ima smetnju | Crveno kontrolno svjetlo parkirne kočnice isključeno je, a žuto kontrolno svjetlo električne parkirne kočnice svijetli.<br>Ako crveno kontrolno svjetlo ne svijetli, to znači da je električna parkirna kočnica otpuštena.<br>Svjetleće žuto kontrolno svjetlo znači da postoji smetnja u električnoj parkirnoj kočnici.<br>▶ Obratite pozornost na poruke na višenamjenskom zaslonu.<br>▶ Isključite i uključite paljenje.<br>▶ Ako se poruka o pogrešci i dalje prikazuje, potražite ovlaštenu specijaliziranu servisnu radionicu.<br>▶ Vozilo pri parkiranju zaustavite na ravnoj podlozi i osigurajte ga od kotrljanja (→ Stranica 144). |

| Upozoravajuća/ kontrolna žaruljica | Mogući uzroci/posljedice i ▶ rješenja |
|---|---|
| <br>Crveno kontrolno svjetlo električne parkirne kočnice zatvoreno<br> <br>Žuto kontrolno svjetlo električne parkirne kočnice ima smetnju | Svijetle crveno kontrolno svjetlo parkirne kočnice i žuto kontrolno svjetlo električne parkirne kočnice.<br>Svjetleće crveno kontrolno svjetlo znači da je aktivirana električna parkirna kočnica.<br>Svjetleće žuto kontrolno svjetlo znači da postoji smetnja u električnoj parkirnoj kočnici.<br>▶ Isključite i uključite paljenje.<br>▶ Ako se poruka o pogrešci i dalje prikazuje, potražite ovlaštenu specijaliziranu servisnu radionicu.<br>▶ Obratite pozornost na poruke na višenamjenskom zaslonu.<br>▶ Ako električnu parkirnu kočnicu nije moguće otpustiti, nemojte voziti vozilo. |
| <br>Crveno kontrolno svjetlo električne parkirne kočnice zatvoreno<br> <br>Žuto kontrolno svjetlo električne parkirne kočnice ima smetnju | Crveno kontrolno svjetlo parkirne kočnice treperi, a žuto kontrolno svjetlo električne parkirne kočnice svijetli.<br>Svjetleće crveno kontrolno svjetlo znači da je status aktivacije električne parkirne kočnice nepoznat.<br>Svjetleće žuto kontrolno svjetlo znači da postoji smetnja u električnoj parkirnoj kočnici.<br>▶ Isključite i uključite paljenje.<br>▶ Električnu parkirnu kočnicu aktivirajte i otpustite preko prekidača dok je pritisnuta papučica kočnice.<br>▶ Ako se poruka o pogrešci i dalje prikazuje, zaustavite vozilo na ravnoj podlozi i osigurajte ga od kotrljanja (→ Stranica 144).<br>▶ Obavijestite ovlaštenu specijaliziranu servisnu radionicu.<br>▶ Ako crveno kontrolno svjetlo treperi, ne smijete voziti vozilo jer postoji mogućnost pregrijavanja kočnog sustava. |
| <br>Crveno kontrolno svjetlo parkirna kočnica povučena | Svijetli crveno kontrolno svjetlo parkirne kočnice.<br>Svjetleće crveno kontrolno svjetlo prikazuje da je parkirna kočnica aktivirana.<br>▶ Vozilo ne vozite ako je parkirna kočnica aktivirana. |

| Upozoravajuća/ kontrolna žaruljica | Mogući uzroci/posljedice i ▶ rješenja |
|---|---|
| Upozoravajuće svjetlo ESP®OFF | Dok motor radi, svijetli žuto upozoravajuće svjetlo ESP® OFF.<br>ESP® je isključen.<br>⚠ **UPOZORENJE** Opasnost od proklizavanja tijekom vožnje s isključenim sustavom ESP®<br>Ako je sustav ESP® isključen, ESP® ne stabilizira vozilo. Osim toga, ograničeno su dostupni i ostali sustavi za sigurnost u vožnji.<br>▶ Nastavite oprezno voziti.<br>▶ ESP® isključite samo onoliko dugo koliko je potrebno u određenoj situaciji.<br>Kada se ESP® ne može uključiti, radi se o smetnjama u sustavu ESP®.<br>▶ Odmah provjerite sustav ESP® u ovlaštenoj specijaliziranoj servisnoj radionici.<br>▶ Pridržavajte se uputa za isključivanje sustava ESP® (→ Stranica 148). |
| Upozoravajuće svjetlo ESP® svijetli | Dok motor radi, svijetli žuto upozoravajuće svjetlo za sustav ESP®.<br>U sustavu ESP® postoji smetnja.<br>I ostali sustavi pomoći u vožnji i sustavi za sigurnost u vožnji mogu imati smetnju.<br>⚠ **UPOZORENJE** Opasnost od proklizavanja zbog smetnji u sustavu ESP ®<br>Ako u sustavu ESP® postoji smetnja, ESP® ne stabilizira vozilo. Osim toga, isključeni su i ostali sustavi za sigurnost u vožnji.<br>▶ Nastavite oprezno dalje voziti.<br>▶ Provjeru sustava ESP® prepustite ovlaštenoj specijaliziranoj servisnoj radionici.<br>▶ Nastavite oprezno voziti.<br>▶ Obratite pozornost na poruke na višenamjenskom zaslonu.<br>▶ Potražite ovlaštenu specijaliziranu servisnu radionicu. |
| Upozoravajuće svjetlo ESP® treperi | Žuto upozoravajuće svjetlo ESP® treperi tijekom vožnje.<br>ESP® počinje djelovati (→ Stranica 148).<br>▶ Prilagodite vožnju vremenskim uvjetima i uvjetima na cesti. |

| Upozoravajuća/ kontrolna žaruljica | Mogući uzroci/posljedice i ▶ rješenja |
|---|---|
| Upozoravajuće svjetlo ABS | Dok motor radi, svijetli žuto upozoravajuće svjetlo za sustav ABS.<br>Sustav ABS ima smetnju.<br>Dodatno zvučno upozorenje znak je kvara sustava EBD.<br>I ostali sustavi pomoći u vožnji i sustavi za sigurnost u vožnji mogu imati smetnju.<br>⚠ **UPOZORENJE** Opasnost od proklizavanja u slučaju smetnji u sustavima EBD ili ABS<br>Ako postoji smetnja EBD-a ili ABS-a, može doći do blokade kotača prilikom kočenja<br>To u znatnoj mjeri negativno djeluje na upravljivost i ponašanje pri kočenju. Put kočenja može se produljiti u situacijama nužnog kočenja. Osim toga isključeni su ostali sustavi za sigurnost u vožnji.<br>▶ Nastavite oprezno dalje voziti.<br>▶ Odmah provjerite kočioni sustav u ovlaštenoj servisnoj radionici.<br>▶ Nastavite oprezno voziti.<br>▶ Obratite pozornost na poruke na višenamjenskom zaslonu.<br>▶ Potražite ovlaštenu specijaliziranu servisnu radionicu. |
| Upozoravajuće svjetlo za kočnice (žuto) | Dok motor radi, svijetli žuto upozoravajuće svjetlo za kočnice.<br>⚠ **UPOZORENJE** Opasnost od nesreće zbog smetnje kočionog sustava<br>Kada je kočioni sustav u kvaru, moguće je da će to utjecati na kočenje.<br>▶ Nastavite oprezno dalje voziti.<br>▶ Odmah provjerite kočioni sustav u ovlaštenoj servisnoj radionici.<br>▶ Dalje vozite oprezno, s prilagođenom brzinom i uz dovoljan razmak od vozila koje vozi ispred vas.<br>▶ Ako se na višenamjenskom zaslonu prikaže poruka, obratite pozornost na nju.<br>▶ Potražite ovlaštenu specijaliziranu servisnu radionicu. |

| Upozoravajuća/ kontrolna žaruljica | Mogući uzroci/posljedice i ▶ rješenja |
|---|---|
| Upozoravajuće svjetlo za kočnice (crveno) | Dok motor radi, svijetli crveno upozoravajuće svjetlo za kočnice.<br>Mogući su sljedeći uzroci:<br>• Pojačanje sile kočenja ima smetnju.<br>• EBD (elektronička raspodjela sile kočenja) ima smetnju.<br>• U spremniku kočne tekućine ima premalo kočne tekućine.<br>**⚠ UPOZORENJE** Opasnost od nesreće uslijed pojačanja sile kočenja<br>Ako postoji smetnja pojačanja sile kočenja, za kočenje može biti potrebna povećana sila papučice kočnice. To može utjecati na kočenje. Put kočenja može se produljiti u situacijama kočenja u nuždi.<br>▶ Odmah zaustavite vozilo u skladu s prometnim propisima. Ne vozite dalje!<br>▶ Obavijestite ovlaštenu specijaliziranu servisnu radionicu.<br>**⚠ UPOZORENJE** Opasnost od nesreće uslijed smetnje sustava EBD (elektronička raspodjela sile kočenja)<br>Ako postoji smetnja sustava EBD, može doći do blokade kotača tijekom kočenja.<br>To može utjecati na kočenje.<br>U nuždi se put kočenja može produljiti.<br>▶ Odmah zaustavite vozilo u skladu s prometnim propisima. Ne vozite dalje!<br>▶ Obavijestite ovlaštenu specijaliziranu servisnu radionicu.<br>**⚠ UPOZORENJE** Opasnost od nesreće ako je razina kočione tekućine niska<br>Ako je razina kočione tekućine preniska, učinak kočenja, a time i ponašanja pri kočenju, može se pogoršati.<br>▶ Odmah zaustavite vozilo u skladu s prometnim propisima. Ne vozite dalje!<br>▶ Obavijestite ovlaštenu specijaliziranu servisnu radionicu.<br>▶ Ne dolijevajte kočnu tekućinu.<br>▶ Odmah zaustavite vozilo u skladu s prometnim propisima. Ne vozite dalje!<br>▶ Obavijestite ovlaštenu specijaliziranu servisnu radionicu. |

## Sigurnosni pojas

| Upozoravajuća/ kontrolna žaruljica | Mogući uzroci/posljedice i ▶ rješenja |
|---|---|
| Upozoravajuće svjetlo za sigurnosni pojas treperi | Svijetli crveno upozoravajuće svjetlo za sigurnosni pojas i javlja se periodični signal upozorenja.<br>Vozač ili suvozač nisu stavili pojas tijekom vožnje (brzina veća od 25 km/h).<br>▶ Stavite pojas (→ Stranica 31).<br>Na suvozačevom sjedalu nalaze se predmeti.<br>▶ Pomaknite predmete sa suvozačevog sjedala. |
| Upozoravajuće svjetlo za sigurnosni pojas svijetli | Crveno upozoravajuće svjetlo za sigurnosni pojas svijetli nakon pokretanja motora.<br>Dodatno se može oglasiti zvučno upozorenje.<br>Kada vozilo miruje: Upozoravajuće svjetlo za sigurnosni pojas podsjeća vozača i suvozača kako moraju staviti pojas.<br>▶ Stavite pojas (→ Stranica 31).<br>Predmeti na suvozačevom sjedalu mogu prouzročiti da se upozoravajuće svjetlo za sigurnosni pojas ne isključuje. |

## Sustavi pomoći u vožnji

| Upozoravajuća/ kontrolna žaruljica | Mogući uzroci/posljedice i ▶ rješenja |
|---|---|
| Upozoravajuće svjetlo upozorenja na sigurnosni razmak | Crveno upozoravajuće svjetlo upozorenja na sigurnosni razmak svijetli tijekom vožnje.<br>Razmak od vozila koje se nalazi ispred vas premalen je za odabranu brzinu.<br>U slučaju dodatnog zvučnog upozorenja približavate se prepreci prevelikom brzinom.<br>▶ Odmah budite spremni na kočenje.<br>▶ Povećajte razmak. |

## Vozilo

| Upozoravajuća/ kontrolna žaruljica | Mogući uzroci/posljedice i ▶ rješenja |
|---|---|
| Upozoravajuće svjetlo servoupravljača | Dok motor radi, svijetli crveno upozoravajuće svjetlo za servoupravljač.<br>Postoji smetnja u servosustavu upravljača ili u samom uređaju za upravljanje.<br>⚠ **UPOZORENJE** Opasnost od nesreće zbog ograničene sposobnosti upravljanja<br>Ako uređaj za upravljanje više ne funkcionira propisno, ugrožena je pogonska sigurnost vozila.<br>▶ Obavijestite ovlaštenu specijaliziranu servisnu radionicu.<br>▶ Obratite pozornost na poruke na višenamjenskom zaslonu. |

## Motor

| Upozoravajuća/ kontrolna žaruljica | Mogući uzroci/posljedice i ▶ rješenja |
|---|---|
| Upozoravajuće svjetlo za rashladno sredstvo | Dok motor radi, svijetli crveno upozoravajuće svjetlo za rashladnu tekućinu.<br>Mogući su sljedeći uzroci:<br>• Senzor temperature ima smetnju.<br>• Razina rashladne tekućine je preniska.<br>• Spriječen je dotok zraka do hladnjaka motora.<br>• Ventilator hladnjaka motora je u kvaru.<br>Ako se dodatno oglasi zvučno upozorenje, rashladna tekućina prekoračila je temperaturu od 120 °C.<br>⚠ **UPOZORENJE** Opasnost od opeklina pri otvaranju poklopca motora<br>Ako otvorite poklopac motora kad je motor pregrijan ili postoji požar u prostoru motora, možete doći u dodir s vrućim plinovima ili drugim tvarima koje izlaze iz unutrašnjosti.<br>▶ Prije otvaranja poklopca motora pustite da se pregrijani motor ohladi.<br>▶ U slučaju požara u prostoru motora ostavite poklopac motora zatvorenim i obavijestite vatrogasnu službu.<br>▶ Odmah zaustavite vozilo u skladu s prometnim propisima i isključite motor. Ne vozite dalje!<br>▶ Obratite pozornost na poruke na višenamjenskom zaslonu.<br>Kada je pokazivač temperature rashladne tekućine pri donjem kraju temperaturne ljestvice:<br>▶ Obavijestite ovlaštenu specijaliziranu servisnu radionicu.<br>U protivnom:<br>▶ Napustite vozilo i nemojte se zadržavati u njegovoj blizini dok se motor ne ohladi.<br>▶ Provjerite razinu rashladne tekućine (→ Stranica 280).<br>▶ Provjerite je li spriječen dotok zraka do hladnjaka motora.<br>▶ Odvezite vozilo do sljedeće ovlaštene specijalizirane servisne radionice i pritom izbjegavajte veliko opterećenje motora. Pripazite na to da je pokazivač temperature rashladne tekućine ispod 120 °C. |
| 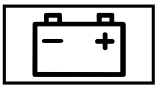 Upozoravajuće svjetlo za pogrešku elektronike | Svijetli crveno upozoravajuće svjetlo za pogrešku elektronike.<br>Došlo je do smetnje u elektronici.<br>▶ Obratite pozornost na poruke na višenamjenskom zaslonu. |

| Upozoravajuća/ kontrolna žaruljica | Mogući uzroci/posljedice i ▶ rješenja |
|---|---|
| Upozoravajuće svjetlo za rezervu goriva | Dok motor radi, svijetli žuto upozoravajuće svjetlo za rezervu goriva.<br>Zaliha goriva došla je do područja rezerve.<br>▶ Ulijte gorivo. |
| 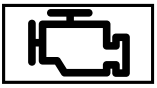 Upozoravajuće svjetlo za dijagnostiku motora | Dok motor radi, svijetli žuto upozoravajuće svjetlo za dijagnostiku motora.<br>Postoji smetnja u motoru, ispušnom sustavu ili sustavu dovoda goriva.<br>Zbog toga može doći do prekoračenja graničnih vrijednosti emisija i motor će raditi u načinu rada u nuždi.<br>▶ Što je prije moguće provjerite vozilo u ovlaštenoj specijaliziranoj servisnoj radionici. |

## Gume

| Upozoravajuća/ kontrolna žaruljica | Mogući uzroci/posljedice i ▶ rješenja |
|---|---|
| Upozoravajuće svjetlo za kontrolu tlaka u gumama treperi | Žuto upozoravajuće svjetlo za kontrolu tlaka u gumama (gubitak tlaka / smetnja) treperi oko jednu minutu i zatim stalno svijetli.<br>Kontrola tlaka u gumama nije ispravna.<br>⚠ **UPOZORENJE** Opasnost od nesreće uslijed smetnje kontrole tlaka u gumama<br>Kada postoje smetnje kontrole tlaka u gumama, prilikom gubitka tlaka u jednoj ili više guma kontrola ne može propisno signalizirati upozorenje.<br>Gume s preniskim tlakom u gumama mogu utjecati na, primjerice, vožnju - i kočenje.<br>▶ Provjeru kontrole tlaka u gumama prepustite ovlaštenoj servisnoj radionici.<br>▶ Potražite ovlaštenu specijaliziranu servisnu radionicu. |

| Upozoravajuća/ kontrolna žaruljica | Mogući uzroci/posljedice i ▶ rješenja |
|---|---|
| <br>Upozoravajuće svjetlo za kontrolu tlaka u gumama svijetli | Svijetli žuto upozoravajuće svjetlo za kontrolu tlaka u gumama (gubitak tlaka / smetnja).<br>Kontrolom tlaka u gumama utvrđen je gubitak tlaka u gumama na najmanje jednom kotaču.<br>⚠ **UPOZORENJE** Opasnost od nesreće zbog preniskog tlaka u gumama<br>Gume s preniskim tlakom kriju sljedeće opasnosti.<br>• Gume mogu puknuti, posebno pri povećanom teretu i brzini.<br>• Gume se mogu prekomjerno i/ili neravnomjerno trošiti, što može jako naštetiti prianjanju guma.<br>• Značajno se mogu pogoršati vozne karakteristike, kao i upravljanje- i kočenje.<br>Nakon toga možete izgubiti kontrolu nad vozilom.<br>▶ Pridržavajte se preporučenih tlakova u gumama.<br>▶ Ako je potrebno, prilagodite tlak u gumama.<br>▶ Vozilo zaustavite u skladu s prometnim propisima.<br>▶ Provjerite tlak u gumama i gume. |

## A

**ABS (sustav protiv blokiranja kotača)** ... 147

**AdBlue®** ... 137, 347
- aditivi ... 137, 347
- čistoća ... 137, 347
- dolijevanje ... 138
- količina punjenja ... 347

**aditivi** ... 348
- AdBlue® ... 137, 347
- motorno ulje ... 348

**ADR (regulacija radnog broja okretaja)**
- funkcija ... 171
- namještanje ... 171
- uključivanje/isključivanje ... 171

**adresar**
- pogledajte kontakti

**aktiviranje zaštite unosom PIN-a**
- uključivanje/isključivanje ... 215

**akumulator**
- akumulator elektropokretača ... 295
- daljinski upravljač (pomoćno grijanje) ... 107
- demontaža/montaža akumulatora elektropokretača ... 296
- ključ ... 43
- napomene (vozilo) ... 291
- odvajanje akumulatora elektropokretača ... 295
- odvajanje dodatnog akumulatora ispod suvozačevog sjedala ... 300
- odvajanje dodatnog akumulatora u prostoru motora ... 299
- pomoć pri pokretanju (vozilo) ... 293
- punjenje ... 293
- punjenje akumulatora vozila ... 293

**alarmni sustav**
- pogledajte EDW (alarmni uređaj protiv provale i krađe)

**alarmni uređaj protiv provale i krađe**
- pogledajte EDW (alarmni uređaj protiv provale i krađe)

**alat**
- pogledajte pretinac za odlaganje putnog alata
- pogledajte putni alat
- pogledajte vađenje putnog alata

**alat za zamjenu kotača** ... 328

**alternativna ruta**
- pogledajte ruta

**Android Auto** ... 250
- napomena ... 251
- postavke zvuka ... 251
- povezivanje mobilnog telefona ... 251
- pregled ... 250
- prekid ... 251
- preneseni podaci o vozilu ... 251

**Apple CarPlay™** ... 249
- napomene ... 250
- postavke zvuka ... 250
- povezivanje uređaja iPhone® ... 250
- pregled ... 249
- prekid ... 250
- preneseni podaci o vozilu ... 251

**armaturna ploča**
- pogledajte kokpit (pregled)

**ASR (regulacija proklizavanja pogonskih kotača)** ... 148

**ASSYST PLUS** ... 276
- funkcija/napomene ... 276
- posebne servisne mjere ... 276
- prikaz termina za servis ... 276
- redoviti servisni radovi ... 276
- vrijeme stajanja s odvojenim akumulatorom ... 276

**ATTENTION ASSIST** ... 164
- namještanje ... 164

**autoključ**
- pogledajte ključ

**automatska autopraonica (njega)** ... 284

**automatski mjenjač**
- kick-down ... 128
- ograničavanje područja promjene stupnjeva prijenosa ... 127
- položaji mjenjača ... 125
- prikaz položaja mjenjača ... 125
- ručica automatskog mjenjača DIRECT SELECT ... 125
- ubacivanje u parkirni položaj ... 126
- ubacivanje u položaj za vožnju ... 126
- ubacivanje u prazan hod ... 125
- ubacivanje u stupanj prijenosa za vožnju unatrag ... 125

**automatsko pokretanje motora (ECO funkcija za pokretanje/zaustavljanje)** ... 121

**automatsko reguliranje udaljenosti**
pogledajte sustav aktivne pomoći za održavanje sigurnosnog razmaka DISTRONIC

**automatsko svjetlo za vožnju** ..... 83

**automatsko zaustavljanje motora (ECO funkcija za pokretanje/zaustavljanje)** ..... 121

**autopraonica**
pogledajte njega

**autorsko pravo** ..... 27

**ažuriranje softvera** ..... 215
informacije ..... 215
provođenje ..... 215
važna ažuriranja sustava ..... 216

B

**BAS (sustav pomoći pri kočenju)** ..... 148

**bežični telefon**
pogledajte mobilni telefon

**bežično punjenje**
funkcija/napomene ..... 81
mobilni telefon ..... 81

**bilježenje podataka (vozilo)** ..... 25

**blokada protiv odvoženja** ..... 58

**BlueTEC**
pogledajte AdBlue®

**Bluetooth®** ..... 212
informacije ..... 212
namještanje internetske veze ..... 257
uključivanje/isključivanje ..... 212

**bočna svjetla za označavanje (zamjena rasvjetnog sredstva)** ..... 93

**bočni prozori** ..... 55
otvaranje ..... 55
otvaranje (sve) ..... 55
otvaranje ključem ..... 56
precizno namještanje ..... 57
problem ..... 57
udobno otvaranje ..... 56
udobno zatvaranje ..... 57
zatvaranje ..... 55
zatvaranje (sve) ..... 55
zatvaranje ključem ..... 57

**bočni zračni jastuk** ..... 32

**brisač stražnjeg vjetrobranskog stakla**
uključivanje/isključivanje ..... 94
zamjena ..... 96

**brisači**
uključivanje/isključivanje ..... 94
zamjena metlica brisača ..... 94
zamjena metlica brisača (WET WIPER SYSTEM) ..... 95

**broj motora** ..... 343

**broj odobrenja za rad (EZ)** ..... 343

**brojač dnevno prijeđene kilometraže**
pogledajte dnevno prijeđena kilometraža

**brojač kilometara**
pogledajte prikaz ukupne kilometraže (izbornik Putovanje)

**brojač prijeđenog puta**
pogledajte dnevno prijeđena kilometraža

**brzinomjer (digitalni)** ..... 180

C

**Car-to-X-Communication**
pregled ..... 234
prikazivanje poruka o opasnostima .. 235
slanje poruka o opasnostima ..... 235

**centar za obavijesti**
globalno pretraživanje ..... 208
odabir radnji za obavijesti ..... 207
pozivanje obavijesti ..... 207
pregled ..... 207
upotreba globalnog pretraživanja ..... 208
uređivanje obavijesti ..... 208
vrste obavijesti ..... 207
pogledajte vrste obavijesti

**ciljno vođenje** ..... 228
ciljno vođenje do offroad odredišta .. 231
dolazak na odredište ..... 230
informacije o autocesti ..... 229
napomene ..... 228
od offroad položaja ..... 231
offroad ..... 231
prekid ..... 231
preporuke voznog traka. ..... 229
vozilo je stiglo na međuodredište ..... 230
vozni manevar ..... 228

Č

**čišćenje**
pogledajte njega

**čišćenje ispusnog ventila za vodu spremnika usisnog zraka** ..... 282

D

**daljinski upravljač (pomoćno grijanje)**
zamjena baterije ..... 107

**daljinsko upravljanje (pomoćno grijanje/prozračivanje)**
namještanje ..... 106
prikazi na zaslonu ..... 107

**datum**
automatsko namještanje datuma i vremena ..... 211

**digitalne upute za rad** ..... 19

**digitalni brzinomjer** ..... 180

**dijagnostička utičnica** ..... 24

**dijagnostičko sučelje u vozilu**
pogledajte dijagnostička utičnica

**dimenzije vozila** ..... 351

**dizalica za vozilo** ..... 328
hidraulična ..... 307
izjava o sukladnosti ..... 23
mjesto skladištenja hidraulične dizalice za vozilo ..... 307
vađenje hidraulične dizalice za vozilo iz pretinca za odlaganje ..... 307

**dizel**
napomene ..... 345
niske vanjske temperature ..... 345

**djeca**
napomene o sigurnom prijevozu ..... 33

**dječje sjedalo**
ISOFIX (montaža) ..... 36
ISOFIX (napomene) ..... 35
napomene o sigurnom prijevozu djece ..... 33
preporuke za zaštitne sustave za dječja sjedala ..... 40
pričvršćivanje (napomene) ..... 38
sjedala prikladna za zaštitne sustave za djecu koji se učvršćuju pojasom ..... 38
suvozačevo sjedalo (napomena) ..... 37
suvozačevo sjedalo (okrenuto prema naprijed/natrag) ..... 38
Top Tether ..... 36
zaštitni sustav za djecu okrenut prema natrag (napomene) ..... 37

**dnevno prijeđena kilometraža** ..... 180
ponovno postavljanje ..... 181
prikazi ..... 180

**dodaci (AdBlue®)**
pogledajte AdBlue®

**dodaci (motorno ulje)**
pogledajte aditivi

**dodaci za sredstvo za podmazivanje**
pogledajte aditivi

**dodatna zaštita vrata** ..... 44

**dodatni pokazivač smjera (vozila s pogonom na svim kotačima)** ..... 90

**dodatno grijanje**
uklopni sat, pregled ..... 108

**dodatno grijanje toplim zrakom**
namještanje temperature i trajanja rada ..... 109
namještanje vremena polaska ..... 109
namještanje, uklopni sat ..... 108
neposredno grijanje ..... 109
pregled, uklopni sat ..... 108
problemi ..... 109
uključivanje, uklopni sat ..... 108

**dodatno grijanje toplom vodom** ..... 105
funkcija ..... 105
prikazi na zaslonu (daljinsko upravljanje) ..... 107
uključivanje/isključivanje daljinskim upravljačem ..... 106
uključivanje/isključivanje komandnim računalom ..... 107
uključivanje/isključivanje tipkom ..... 105

**dodirna upravljačka tipka**
komandno računalo ..... 177
namještanje osjetljivosti ..... 201
namještanje zvučne povratne informacije o upravljanju ..... 201
upravljanje ..... 201

**dogradnje** ..... 21

**dopuštena ukupna masa** ..... 343

**dopušteni načini vuče** ..... 300

**dopušteno opterećenje osovine** ..... 343

**Drive Away Assist** ..... 167

**držač za boce** ..... 77

**DSR (Downhill Speed Regulation)**
napomene ..... 130
uključivanje/isključivanje ..... 130

**dugo svjetlo** ..... 84
sustav prilagodljivih dugih svjetala ..... 85
uključivanje/isključivanje ..... 84
zamjena rasvjetnog sredstva ..... 89

**dvostruko suvozačevo sjedalo** ..... 68

## E


**EBD (elektronička raspodjela sile kočenja)** ... 149

**ECO funkcija za pokretanje/zaustavljanje** ... 121
- automatsko pokretanje motora ... 121
- automatsko zaustavljanje motora ... 121
- isključivanje/uključivanje ... 121
- način funkcioniranja ... 121

**EDW (alarmni uređaj protiv provale i krađe)** ... 58
- funkcija ... 58
- funkcija zaštite od vuče vozila ... 59
- funkcija zaštite unutrašnjosti ... 59
- isključivanje alarma ... 58
- uključivanje/isključivanje zaštite od vuče vozila ... 59
- uključivanje/isključivanje zaštite unutrašnjosti ... 59

**električna klizna vrata**
- funkcija ... 47
- otvaranje s pomoću kvake ... 49
- otvaranje tipkom ... 48
- otvaranje/zatvaranje ključem ... 49
- precizno namještanje ... 50
- programiranje ključa ... 49
- ručno otključavanje ... 50

**električna parkirna kočnica** ... 144
- automatsko aktiviranje ... 144
- automatsko otpuštanje ... 145
- kočenje u nuždi ... 146
- napomene ... 143
- ručno aktiviranje ili otpuštanje ... 145

**električna pomoć za zatvaranje**
- napomene ... 47

**električna stepenica**
- funkcija ... 53
- otključavanje u nuždi ... 53
- prepreka ... 53
- sprječavanje izvlačenja ... 53
- uvlačenje/izvlačenje ... 53

**električni osigurači**
- pogledajte osigurači

**elektromagnetska kompatibilnost (izjava o sukladnosti)** ... 23

**elektronički program stabilnosti**
- pogledajte ESP® (elektronički program stabilnosti)

**elektronika** ... 342

**elektronika motora (napomene)** ... 342

**elektronika vozila**
- elektronika motora ... 342
- napomene ... 342
- radiouređaji ... 342

**elementi vozila koji se temelje na radiovalovima (izjava o sukladnosti)** ... 23

**ENR (elektronička regulacija visine podvozja)** ... 131
- funkcija ... 131
- podizanje vozila ... 132
- problemi ... 134
- ručno pumpanje rebrastog mijeha zračnog ovjesa ... 133
- spuštanje vozila ... 132

**ESC (Electronic Stability Control)**
- pogledajte ESP® (elektronički program stabilnosti)

**ESP® (elektronički program stabilnosti)** ... 148
- funkcija/napomene ... 148
- uključivanje/isključivanje ... 149


## F


**favoriti**
- brisanje ... 207
- dodavanje ... 206
- pomicanje ... 206
- pozivanje ... 206
- pregled ... 206
- preimenovanje ... 206

**filtar dizelskih čestica**
- automatska regeneracija ... 122
- napomene ... 122
- pokretanje regeneracije ... 122
- prekidanje regeneracije ... 122

**FIN (identifikacijski broj vozila)** ... 343
- očitavanje ... 343
- označna pločica ... 343
- prednje vjetrobransko staklo ... 343
- sjedalo ... 343

**frekvencije**
- mobilni telefon ... 342
- radiouređaj ... 342

**funkcija HOLD** ... 157

**funkcija pohranjivanja postavki (sjedalo)** ... 66

**funkcija poništavanja (multimedijski sustav)** ... 216

**funkcija za pokretanje/zaustavljanje**
pogledajte ECO funkcija za pokretanje/zaustavljanje

G

**glasovno prepoznavanje na mobilnom telefonu**
pokretanje ... 244
zaustavljanje ... 244
**glavni prekidač**
uključivanje/isključivanje opskrbe naponom ... 123
**globalno pretraživanje**
funkcija ... 208
pregled ... 208
**gorivo**
dizel ... 345
ispuštanje vode iz filtra ... 282
kvaliteta (dizel) ... 345
niske vanjske temperature ... 345
rezerva goriva ... 346
sadržaj spremnika ... 346
ulijevanje goriva ... 134
**grafikon sustava pomoći (komandno računalo)** ... 180
**grijanje u stražnjem dijelu vozila** ... 101
**gumb start-stop**
parkiranje vozila ... 142
pokretanje vozila ... 111
uključivanje opskrbe naponom ili paljenja ... 111
**gume**
kontrola tlaka u gumama (funkcija) ... 322
lanci za snijeg ... 309
ljetne gume ... 308
montiranje ... 333
napomene o montaži ... 326
neuobičajeno ponašanje u vožnji ... 308
obnova ... 326
odabir ... 326
ponovno pokretanje sustava kontrole tlaka u gumama ... 323
probušena guma ... 291
provjera ... 308
provjera temperature guma (kontrola tlaka u gumama) ... 323
provjera tlaka u gumama (kontrola tlaka u gumama) ... 323
skidanje ... 333
skladištenje ... 328
smjer vrtnje ... 328
stvaranje buke ... 308
tablica tlaka u gumama ... 311
tlak u gumama (napomene) ... 310
zamjena ... 329

I

**identifikacijski broj vozila**
pogledajte FIN (identifikacijski broj vozila)
**informacije o vremenskoj prognozi** ... 239
**Intelligent Light System**
sustav prilagodljivih dugih svjetala ... 85
zakretno svjetlo ... 85
**internet**
brisanje knjižnih oznaka ... 260
brisanje povijesti ... 260
pozivanje web-stranice ... 258
upravljanje knjižnim oznakama ... 260
zatvaranje web-preglednika ... 260
**internetska veza**
automatski prekid ... 258
detalji mobilnog telefona ... 258
informacije ... 256
ograničenja ... 256
postavljanje (WLAN) ... 257
postavljanje pristupnih podataka ... 257
prekid u slučaju neaktivnosti ... 258
preko komunikacijskog modula ... 257
prikaz stanja veze ... 258
stanje veze ... 258
ukidanje dopuštenja (mobilni telefon) ... 258
uspostavljanje ... 258
uspostavljanje (Bluetooth®) ... 257
**internetski radio**
brisanje postaje ... 261
namještanje opcija ... 261
odabir radijske postaje i povezivanje ... 261
odabir strujanja ... 261
odjava ... 261
pozivanje ... 260
pozivanje popisa postaja (posljednje odabrana kategorija) ... 262
pregled ... 261
prijavljivanje ... 261
spremanje postaje ... 261
uvjeti korištenja ... 261
**iPhone®**
pogledajte Apple CarPlay™
**isključivanje alarma (EDW)** ... 58
**izbornik (komandno računalo)**
grafikon sustava pomoći ... 180

mediji ..... 183
navigacija ..... 182
pregled ..... 177
putovanje ..... 180
radio ..... 182
servis ..... 179
telefon ..... 183

**izjava o sukladnosti**
dizalica za vozilo ..... 23
elektromagnetska kompatibilnost ..... 23
elementi vozila koji se temelje na radiovalovima ..... 23

J

**jamstvo** ..... 25

**jezik**
namještanje ..... 214
napomene ..... 214

K

**kamera**
pogledajte kamera 360°
pogledajte kamera za vožnju unatrag

**kamera 360°** ..... 161
funkcija ..... 161
njega ..... 285
odabir prikaza ..... 163

**kamera za vožnju unatrag** ..... 158
funkcija ..... 158
uključivanje/isključivanje automatskog načina rada (kamera 360°) ..... 163

**kamere za vožnju unatrag**
njega ..... 285

**karta** ..... 233, 235
automatsko namještanje mjerila karte ..... 239
ažuriranje ..... 238
brisanje područja ..... 238
izbjegavanje područja ..... 237
izbjegavanje područja (pregled) ..... 237
kartografski podaci ..... 238
namještanje mjerila ..... 235
odabir simbola posebnog odredišta ..... 236
odabir tekstualnih informacija ..... 236
odabir usmjerenja karte ..... 236
pomicanje ..... 235
prikaz informacija o vremenskoj prognozi ..... 239
prikaz karte prometa ..... 233
prikaz kible ..... 238
prikaz kompasa ..... 238
prikaz satelitske karte ..... 239
prikaz sljedeće poprečne ulice ..... 237
prikaz verzije karte ..... 237
promjena područja ..... 237
uključivanje/isključivanje informacija o autocesti ..... 237

**karta prometa**
pogledajte karta

**kartica za spasioce** ..... 25

**kibla** ..... 238

**klimatizacija**
automatska regulacija ..... 101
automatska regulacija (stražnji dio vozila) ..... 101
dodatno grijanje toplom vodom ..... 105
mlaznice za ventilaciju na krovu ..... 104
mlaznice za ventilaciju, sprijeda ..... 103
mlaznice za ventilaciju, stražnji dio vozila ..... 104
namještanje grijanja u stražnjem dijelu vozila ..... 101
namještanje raspodjele zraka ..... 102
odmagljivanje stakala ..... 102
položaji raspodjele zraka ..... 102
provjetravanje vozila (udobno otvaranje) ..... 56
rashladno sredstvo ..... 350
uključivanje i isključivanje grijanja prednjeg vjetrobranskog stakla ..... 103
uključivanje i isključivanje grijanja stražnjeg stakla ..... 103
uključivanje/isključivanje ..... 100
uključivanje/isključivanje funkcije A/C ..... 101
uključivanje/isključivanje funkcije sinkronizacije (upravljačka jedinica) ..... 102
uključivanje/isključivanje optoka zraka ..... 102
upravljačka jedinica TEMPMATIC ..... 99
upravljačka jedinica THERMOTRONIC ..... 100

**klizna vrata**
otvaranje (iznutra) ..... 47
otvaranje (izvana) ..... 46
središnja konzola (tipka) ..... 48
ulaz B-stup (tipka) ..... 48
zaštita za djecu ..... 40
zatvaranje (iznutra) ..... 47
zatvaranje (izvana) ..... 46

**klupa sjedala suvozača** ..... 68
kutija za odlaganje ..... 76

**ključ** ..... 42
akumulator ..... 43
funkcije ..... 42
ključ za slučaj nužde ..... 43
postavka za otključavanje ..... 43
potrošnja struje ..... 43
pregled ..... 42
pričvršćivanje svežnja ključeva ..... 43
problem ..... 44
radijska veza ..... 42
zvučna dojava o zaključavanju ..... 43

**ključ vozila**
pogledajte ključ

**ključ za slučaj nužde**
otključavanje vrata ..... 46
vađenje/umetanje ..... 43
zaključavanje vrata ..... 46

**ključ za vijke kotača** ..... 328

**kočenje u nuždi**
električna parkirna kočnica ..... 146
ručna parkirna kočnica ..... 143

**kočna tekućina**
napomene ..... 349

**kočnica**
ABS (sustav protiv blokiranja kotača) ..... 147
BAS (sustav pomoći pri kočenju) ..... 148
EBD (elektronička raspodjela sile kočenja) ..... 149
funkcija HOLD ..... 157
kočenje parkirnom kočnicom ..... 116
mokar kolnik ..... 116
nizbrdica ..... 116
nove/promijenjene kočne obloge / kočni diskovi ..... 113
novi kočni diskovi i kočne obloge ..... 116
ograničen učinak kočenja (na cestama posutima solju) ..... 113
prilagodljivo kočno svjetlo ..... 152
sustav aktivne pomoći pri kočenju ... 150
upute za pokretanje ..... 113
upute za vožnju ..... 113
veliko i malo opterećenje ..... 116

**kôd laka** ..... 343

**kokpit (pregled)** ..... 4

**komandno računalo** ..... 177
izbornik Grafikon sustava pomoći ..... 180
izbornik Mediji ..... 183
izbornik Navigacija ..... 182
izbornik Putovanje ..... 180
izbornik radio ..... 182
izbornik Servis ..... 179
izbornik Telefon ..... 183
namještanje pomoćnog grijanja/prozračivanja ..... 107
pregled izbornika ..... 177
prikaz termina za servis ..... 276
upravljanje ..... 177
višenamjenski zaslon ..... 178

**kombinirani prekidač**
pogledajte dugo svjetlo
pogledajte pokazivač smjera
pogledajte svjetlosni znak

**kompas** ..... 238

**komplet prve pomoći** ..... 290

**kontakt**
brisanje favorita ..... 247
spremanje kao favorita ..... 247

**kontakti** ..... 245
brisanje ..... 247
format imena ..... 246
informacije ..... 245
odabir opcija za prijedloge ..... 246
opcije ..... 246
pozivanje ..... 245
preuzimanje (s mobilnog telefona) .... 245
spremanje ..... 246
uspostavljanje poziva ..... 246
uvoz ..... 246
uvoz (pregled) ..... 246

**kontaktni ključ**
pogledajte ključ

**kontrola tlaka u gumama**
funkcija ..... 322
ponovno pokretanje ..... 323
provjera temperature guma ..... 323
provjera tlaka u gumama ..... 323
tehnički podaci ..... 324

**konzumiranje alkohola i vožnja** ..... 113

**korisnička služba**
pogledajte ASSYST PLUS

**korisnički profili** ..... 204

**kotači**
kontrola tlaka u gumama (funkcija) .. 322
lanci za snijeg ..... 309
međusobna zamjena ..... 328
montiranje ..... 333
napomene o montaži ..... 326
neuobičajeno ponašanje u vožnji ..... 308
njega ..... 285
obnova ..... 326
odabir ..... 326
ponovno pokretanje sustava kontrole tlaka u gumama ..... 323

probušena guma ..... 291
provjera ..... 308
provjera temperature guma (kontrola tlaka u gumama) ..... 323
provjera tlaka u gumama (kontrola tlaka u gumama) ..... 323
skidanje ..... 333
skladištenje ..... 328
stvaranje buke ..... 308
tablica tlaka u gumama ..... 311
tlak u gumama (napomene) ..... 310
zamjena ..... 329

**krajnje cijevi za ispušne plinove (njega)** ..... 285

**kratke poruke**
pogledajte poruke

**krovni nosač (napomene)** ..... 272

**krovni nosač (unutarnji)** ..... 273

**kućni ljubimci u vozilu** ..... 41

**kugla za vuču**
montaža ..... 173, 174

**kuka za prikolicu**
demontaža kugle za vuču ..... 174
napomene o vuči prikolice ..... 172
opće napomene ..... 351
postavljanje kugle za vuču ..... 173
utičnica ..... 174

**kuka za vuču**
njega ..... 285

**kutija za odlaganje** ..... 76

**kvar**
pokretanje motora vučom ..... 305
pregled pomoći ..... 17
prijevoz vozila ..... 303
vuča ..... 301
zamjena kotača ..... 329
pogledajte probušena guma

## L

**lak (upute za čišćenje)** ..... 285

**lanci za snijeg** ..... 309

**lanci za zaštitu od klizanja**
pogledajte lanci za snijeg

**limitator** ..... 152
funkcija ..... 152
isključivanje ..... 153
namještanje brzine ..... 153
odabir ..... 153
ograničenja sustava ..... 152
pasivan ..... 152
pozivanje brzine ..... 153
preduvjeti: ..... 153
spremanje brzine ..... 153
stalna postavka ..... 154
tipke ..... 153
uključivanje ..... 153

**LINGUATRONIC** ..... 185
glasovna naredba za telefon ..... 190
glasovne naredbe specifične za određenu aplikaciju ..... 186
glasovne naredbe za navigaciju ..... 188
glasovne naredbe za poruke ..... 196
glasovne naredbe za prebacivanje .... 187
glasovne naredbe za radio ..... 192
glasovne naredbe za reproduktor multimedijskih sadržaja ..... 193
glasovne naredbe za SMS ..... 196
glasovne naredbe za vozilo ..... 197
globalne glasovne naredbe ..... 186
jezične postavke ..... 186
mrežno glasovno upravljanje ..... 187
multifunkcijski upravljač (upravljanje) ..... 185
napomene o glasovnim naredbama .. 187
poboljšanje kvalitete zvuka ..... 187
pogonska sigurnost ..... 185
primjenjive funkcije ..... 186
unos brojki ..... 186
vođenje dijaloga ..... 185
vrste glasovnih naredbi ..... 186
zvučna pomoć ..... 187

**Live Traffic Information**
prikaz događaja u prometu ..... 234
prikaz informacija o pretplati ..... 232
prikaz karte prometa ..... 233
prikaz poruka o području ..... 233
registracija usluge Mercedes PRO .... 233
uključivanje prikaza prometnih informacija ..... 233

**lumbalna potpora (četverosmjerna)** ..... 66

## LJ

**ljetne gume** ..... 308

## M

**maksimalna brzina**
pogledajte limitator

**matirani lak (upute za čišćenje)** ..... 285

**MBUX multimedijski sustav (pregled)** ..... 199

**mediji**
izbornik (komandno računalo) ..... 183

odabir izvora medija ..... 183
upravljanje reprodukcijom audiovizualnih medija ..... 183

**međuodredište**
izračunavanje rute s pomoću međuodredišta ..... 226
pokretanje automatskog pretraživanja benzinskih postaja ..... 226
pokretanje automatskog pretraživanja odmorišta ..... 227
unos ..... 225
uređivanje ..... 225

**međusobna zamjena kotača** ..... 328

**mehanizam za pričvršćivanje dječje sjedalice ISOFIX**
montiranje ..... 36
napomene ..... 35

**meka** ..... 238

**memorija postaja**
uređivanje ..... 267

**Mercedes PRO**
informacije ..... 254

**Mercedes PRO connect**
informacije ..... 252
pozivanje korisničkog centra ..... 252
preneseni podaci ..... 254
servisna poruka ..... 253
servisni poziv s pomoću tipke za servisni poziv ..... 253
služba za pomoć u slučaju nesreće .. 253
suglasnost s prijenosom podataka ... 253
uspostavljanje poziva preko stropne upravljačke jedinice ..... 252

**Mercedes-Benz servisni centar**
pogledajte ovlaštena specijalizirana servisna radionica

**Mercedes-Benz sustav za pozive u nuždi** ..... 254
automatski poziv u nuždi ..... 254
informacije ..... 254
pokretanje/zaustavljanje probnog načina rada ERA-GLONASS ..... 256
pregled ..... 254
preneseni podaci ..... 255
ručni poziv u nuždi ..... 255
samodijagnostika (Rusija) ..... 256

**metlice brisača**
njega ..... 285
zamjena (prednje vjetrobransko staklo) ..... 94
zamjena (WET WIPER SYSTEM) ..... 95

**mjerne jedinice**
namještanje ..... 214

**mlaznice**
pogledajte mlaznice za ventilaciju
pogledajte namještanje mlaznica za ventilaciju (krov)

**mlaznice za ventilaciju** ..... 103
namještanje (sprijeda) ..... 103
stražnji dio vozila ..... 104

**mlaznice za zrak**
pogledajte mlaznice za ventilaciju
pogledajte namještanje mlaznica za ventilaciju (krov)

**mobilni telefon** ..... 342
bežično punjenje ..... 81
frekvencije ..... 342
snaga odašiljanja (maksimalna) ..... 342
ukidanje dopuštenja za pristup internetu ..... 258
pogledajte Android Auto
pogledajte Apple CarPlay™
pogledajte telefon

**mobitel**
pogledajte mobilni telefon
pogledajte telefon

**mogućnosti odlaganja**
pogledajte pretinac

**motor**
broj motora ..... 343
ECO funkcija za pokretanje/zaustavljanje ..... 121
pokretanje (gumb start-stop) ..... 111
pomoć pri pokretanju ..... 293
zaustavljanje (gumb start-stop) ..... 142

**motorno ulje** ..... 279
aditivi ..... 348
dolijevanje ..... 279
količina punjenja ..... 348
provjera razine ulja s pomoću komandnog računala ..... 278

**multifunkcijski upravljač**
pregled tipki ..... 177
pogledajte upravljač

**multimedijski sustav**
glavne funkcije ..... 202
konfiguriranje postavki zaslona ..... 211
namještanje glasnoće ..... 203
uključivanje/isključivanje tona ..... 203
vraćanje na tvorničke postavke ..... 216
pogledajte MBUX multimedijski sustav (pregled)

**multimedijski zaslon**
napomene ..... 199
početni zaslon ..... 200
unos znakova ..... 209

**N**

**način rada medija**
autorska prava i zaštitni znak ..... 262
dodavanje omiljene pjesme ..... 264
informacije o pretraživanju medija ... 265
podržani formati i nosači podataka .. 262
pokretanje pretraživanja medija ..... 265
pokretanje reprodukcije medija ..... 264
povezivanje Bluetooth® audiouređaja ..... 264
pregled izbornika Mediji ..... 263
pretraživanje glazbenih naslova prema raspoloženju ..... 266
priključivanje USB uređaja ..... 263
uklanjanje omiljene pjesme ..... 264
upotreba pretraživanja prema ključnoj riječi ..... 265
upravljanje reprodukcijom audiovizualnih medija ..... 264

**načini rada telefona**
Bluetooth® telefoniranje ..... 241
poslovni telefon ..... 241

**načini vuče** ..... 300

**nadogradnje** ..... 21

**namještanje brzine**
pogledajte TEMPOMAT

**namještanje formata datuma** ..... 211

**namještanje jedinice za udaljenost** .... 214

**namještanje mjerila**
pogledajte karta

**namještanje mlaznica za ventilaciju (krov)** ..... 104

**naplatci (njega)** ..... 285

**naslon za glavu**
mehaničko namještanje ..... 72

**navigacija**
ažuriranje kartografskih podataka .... 238
glasovne naredbe (LINGUATRONIC) ..... 188
izbornik (komandno računalo) ..... 182
prikazivanje/skrivanje izbornika ..... 218
uključivanje ..... 217
pogledajte ciljno vođenje
pogledajte odredište
pogledajte prometne informacije
pogledajte ruta
pogledajte unos odredišta

**navigacijske najave**
isključivanje/uključivanje funkcije smanjenja glasnoće zvuka ..... 230
ponavljanje ..... 230
uključivanje/isključivanje ..... 230
uključivanje/isključivanje pri telefonskim pozivima ..... 230

**navigacijske upute (komandno računalo)** ..... 182

**navigacijskim najavama**
namještanje glasnoće ..... 230

**Near Field Communication (NFC)** ..... 243
opće informacije ..... 243
povezivanje mobilnog telefona s multimedijskim sustavom ..... 243
upotreba mobilnog telefona ..... 243
zamjena mobilnog telefona ..... 243

**NFC**
pogledajte Near Field Communication (NFC)

**nosač ljestvi**
maksimalno opterećenje ..... 353
otvoreni kamionet ..... 273
pregled ..... 273
tehnički podaci ..... 353

**NJ**

**njega** ..... 287
kamera za vožnju unatrag / kamera 360° ..... 285
kotači/naplatci ..... 285
krajnje cijevi za ispušne plinove ..... 285
kuka za vuču ..... 285
lak ..... 285
matirani lak ..... 285
metlice brisača ..... 285
plastična obloga ..... 287
pravo drvo / ukrasni elementi ..... 287
presvlaka krova s unutarnje strane ... 287
presvlaka sjedala ..... 287
ručno pranje ..... 284
senzori ..... 285
sigurnosni pojas ..... 287
stakla ..... 285
sustav za pranje ..... 284
tepih ..... 287
vanjsko osvjetljenje ..... 285
visokotlačni čistač ..... 284
zaslon ..... 287

O

**objava prometnih vijesti**
uključivanje/isključivanje ..... 267
**oboreno svjetlo**
postavke za inozemstvo (simetrično) ..... 83
uključivanje/isključivanje ..... 83
zamjena rasvjetnog sredstva ..... 89
**odabir posebnih odredišta (POI)**
pogledajte unos odredišta
**odabir telefonskog broja (komandno računalo)** ..... 183
**odgovornost za materijalne nedostatke (vozilo)** ..... 25
**odredište** ..... 231
spremanje (trenutačni položaj vozila) ..... 231
uređivanje međuodredišta ..... 225
uređivanje posljednjih odredišta ..... 231
**održavanje**
pogledajte ASSYST PLUS
**održavanje vozila**
pogledajte ASSYST PLUS
**ograničavanje brzine**
pogledajte limitator
**ograničavanje područja promjene stupnjeva prijenosa** ..... 127
**ograničenje brzine** ..... 115
**ograničenje brzine za zimske gume**
namještanje ..... 154
**opskrba naponom**
glavni prekidač ..... 123
uključivanje (gumb start-stop) ..... 111
**opterećenje osovine** ..... 343
**originalni dijelovi** ..... 20
**osigurači** ..... 305, 306
kutija s osiguračima u kutiji vozačevog sjedala ..... 306
kutija s osiguračima u suvozačevom prostoru za noge ..... 306
napomene ..... 305
prije zamjene ..... 305
**osiguranje od kotrljanja**
pogledajte funkcija HOLD
**osiguranje prtljage** ..... 74, 269
**osvjetljenje**
pogledajte svjetlo
**osvjetljenje armature**
pogledajte osvjetljenje instrumenata
**osvjetljenje instrumenata** ..... 179
**osvjetljenje područja**
uključivanje/isključivanje ..... 86
**osvjetljenje registarske oznake (zamjena rasvjetnog sredstva)** ..... 91
**otirač** ..... 82
**otvaranje/zatvaranje poklopca motora** ..... 276
**otvaranje/zatvaranje pretinca s mogućnošću zaključavanja iznad prednjeg vjetrobranskog stakla** ..... 75
**ovlaštena servisna radionica** ..... 24
**ovlaštena specijalizirana servisna radionica** ..... 24
**označna pločica**
motor ..... 343
rashladno sredstvo ..... 350
vozilo ..... 343
**oznaka modela** ..... 343

P

**pametni telefon**
pogledajte Android Auto
pogledajte Apple CarPlay™
pogledajte telefon
**paneli istovarnog sanduka**
bočni paneli ..... 55
montaža/demontaža ..... 55
otvaranje ili zatvaranje ..... 54
stražnja strana ..... 54
**parkiranje (usluga za navigaciju)**
napomene ..... 239
odabir mogućnosti parkiranja ..... 239
prikaz mogućnosti parkiranja na karti ..... 240
**parkirna blokada**
mehaničko podizanje ..... 128
**parkirna kočnica (električna)**
pogledajte električna parkirna kočnica
**parkirna kočnica (ručna)**
pogledajte ručna parkirna kočnica
**parkirni položaj**
automatsko ubacivanje ..... 126
ubacivanje ..... 126
**parkirno svjetlo** ..... 83

**pepeljara**
u pretincu za odlaganje, vjetrobransko staklo ..... 78
**plastična obloga (njega)** ..... 287
**pločica s podacima vozila**
broj EZ odobrenja za rad ..... 343
dopuštena ukupna masa ..... 343
dopušteno opterećenje osovine ..... 343
FIN (identifikacijski broj vozila) ..... 343
kôd laka ..... 343
pogledajte oznaka modela
**početni zaslon (multimedijski zaslon)** ..... 200
**podaci o motoru**
prikazi ..... 217
**podaci o vozilu**
duljina vozila ..... 351
osovinski razmak ..... 351
prijenos na Android Auto™ ..... 251
prijenos na Apple CarPlay™ ..... 251
prikazi ..... 217
širina vozila ..... 351
visina vozila ..... 351
**podizači prozora**
pogledajte bočni prozori
**podložni klin (pogon na stražnje kotače)** ..... 17
**podna obloga**
demontaža/montaža (akumulator elektropokretača) ..... 295
**pogon na sva četiri kotača**
LOW Range ..... 130
uključivanje ..... 129
uključivanje/isključivanje ..... 129
**pogon na svim kotačima**
napomene ..... 128
**pogonska sigurnost**
informacije ..... 22
izjava o sukladnosti (dizalica za vozilo) ..... 23
izjava o sukladnosti (elektromagnetska kompatibilnost) ..... 23
izjava o sukladnosti (elementi vozila koji se temelje na radiovalovima) ... 23
promjene snage motora ..... 24
**pogonska sredstva**
AdBlue® ..... 137, 347
gorivo (dizel) ..... 345
kočna tekućina ..... 349
motorno ulje ..... 348
napomene ..... 344
rashladna tekućina (motor) ..... 349
rashladno sredstvo (klima-uređaj) .... 350
sredstvo za pranje vjetrobranskog stakla ..... 350
**pojačavanje prometnih vijesti**
namještanje ..... 267
**pojas**
pogledajte sigurnosni pojas
**pokazivač smjera** ..... 84
dodatni pokazivač smjera (vozila s pogonom na svim kotačima) ..... 90
uključivanje/isključivanje ..... 84
zamjena rasvjetnog sredstva (sprijeda) ..... 89
zamjena rasvjetnog sredstva (straga) (furgon i kombi) ..... 90
zamjena rasvjetnog sredstva (straga) (šasija) ..... 92
**pokazivači smjera**
pogledajte pokazivač smjera
**pokretanje**
pogledajte vozilo
**pokretanje motora u nuždi** ..... 305
**pokretanje motora vučom** ..... 305
**pomoć pri kočenju**
pogledajte BAS (sustav pomoći pri kočenju)
**pomoć pri kretanju**
pogledajte sustav pomoći pri kretanju uzbrdo
**pomoć pri parkiranju**
pogledajte sustav pomoći pri parkiranju PARKTRONIC
**pomoć pri pokretanju**
pogledajte priključak za pokretanje s pomoću vanjskog izvora energije
**pomoćno grijanje/prozračivanje vozila**
namještanje (daljinski upravljač) ..... 106
namještanje (komandno računalo) ... 107
prikazi na zaslonu (daljinsko upravljanje) ..... 107
pogledajte dodatno grijanje toplom vodom
**ponašanje u vožnji (neuobičajeno)** ..... 308
**popis postaja**
pozivanje ..... 267
**popis poziva**
odabir opcija za prijedloge ..... 247, 248
pregled ..... 247
uspostavljanje poziva ..... 247, 248

**poruka (višenamjenski zaslon)**
pogledajte poruka na zaslonu
**poruka na zaslonu** ..... 354
napomene ..... 354
pozivanje (komandno računalo) ..... 354
**poruka o pogrešci**
pogledajte poruka na zaslonu
**poruke** ..... 248
brisanje ..... 249
čitanje ..... 248
funkcija čitanja naglas ..... 248
glasovne naredbe (LINGUATRONIC) ..... 196
namještanje prikazane SMS poruke ..... 248
odgovor ..... 249
pozivanje pošiljatelja ..... 249
pregled ..... 248
prosljeđivanje ..... 249
sastavljanje ..... 248
slanje ..... 248
upotreba broja / URL adrese ..... 249
upotreba predloška ..... 249
**Poruke na zaslonu**
..... 364
..... 361
Aktiviran je stalni stupanj N Opasnost od kotrljanja ..... 378
Attention Assist bez funkcije ... 364
Attention Assist: Pause! ..... 364
AUTOM. prepoznavanje svjetla bez funkcije ..... 380
bez funkcije Dolijte gorivo ..... 375
bez funkcije pogledajte upute za rad ..... 360
bez funkcije pogledajte upute za rad ..... 375
bez funkcije pogledajte upute za rad ..... 359
EBD bez funkcije pogledajte upute za rad ..... 358
bez funkcije Slab akumulator .... 376
Bez promjene stupnja prijenosa Posjetite radionicu ..... 378
Dolijevanje tekućine za pranje ..... 375
Dolijte Adblue Nema pokr. za: XXX km ..... 370
Dolijte AdBlue pogledajte upute za rad ..... 369, 371
Dolijte AdBlue Pokretanje nije moguće ..... 370
Dolijte Adblue Smanj. snaga za XXX km pogledajte upute za rad .. 369
Dolijte Adblue Smanj. snaga: 20 km/h Nema pokret. za XXX km .. 370
Dolijte AdBlue Smanjena snaga nakon pon. pokr. motora: XXX km/h ..... 372
Dolijte AdBlue Smanjena snaga nakon pon. pokr. motora:20 km/h ..... 371
Dolijte AdBlue Smanjena snaga: 20 km/h ..... 372
Dolijte AdBlue Smanjena snaga: 20 km/h ..... 371
Dolijte AdBlue Smanjena snaga ..... 371
Dolijte AdBlue Smanjena snaga ..... 371
Dolijte rashladnu tekućinu pogledajte upute za rad ..... 369
LIM ..... 361
Fahrzeugortung ist aktiviert. (Otkrivanje položaja vozila je aktivirano.) Details siehe Handbuch oder zugehörige mobile App. (Detalje potražite u priručniku ili pripadajućoj mobilnoj aplikaciji.) ..... 378
Isklj. ..... 361
HOLD Isklj. ..... 363
Isključite svjetlo ..... 379
Ispravite tlak u gumama ..... 373
Klima-uređaj Smetnja pogledajte upute za rad ..... 377
Ključ nije prepoznat (crvena poruka na zaslonu) ..... 374
Ključ nije prepoznat (bijela poruka na zaslonu) ..... 374

Ključ odložite u označeni pretinac pogledajte upute za rad ..... 374
Kontrola tlaka u gumama bez funkcije ..... 373
Kontrola tlaka u gumama bez funkcije Nedostaju senzori tlaka u gumama ..... 372
Kontrola tlaka u gumama trenutačno nije raspoloživa ..... 372
Kvar mjenjača: Zaustavite vozilo ..... 377
Kvar pogledajte upute za rad .... 380
Limitator bez funkcije ..... 361
Limitator pasivan ..... 361
120 km/h Maksimalna brzina prekoračena ..... 361
Mjerenje razine motornog ulja nije moguće ..... 365
Mjerenje razine napunjenosti nije moguće ..... 370
Nedostaju senzori tlaka u gumama ..... 372
Oboreno svjetlo lijevo (primjer) ..... 380
Očistite filtar goriva ..... 365
Ograničenje brzine (zimske gume) XXX km/h ..... 361
Opasnost od kotrljanja Vozačeva vrata otvorena, a mjenjač nije u položaju P ..... 378
Opseg funkcija sustava aktivne pomoći pri kočenju je ograničen pogledajte upute za rad ..... 357
Opseg funkcija sustava aktivne pomoći pri kočenju tren. ograničen pogledajte upute za rad ..... 357
Parkirna kočnica bez funkcije ... 356
Parkirna kočnica pogledajte upute za rad ..... 356
Pažnja Oštećenje gume ..... 373
pogledajte upute za rad ..... 367
Pokrenite motor pogledajte upute za rad ..... 367
Pomoćni akumulator Smetnja ..... 377
Pregledajte gume ..... 373
Prestrmi nagib pogledajte upute za rad ..... 356
Pri zaustav. radi ulijev. goriva dolijte 1 litru motornog ulja ..... 365
Pri zaustavljanju radi ulijevanja goriva provjerite razinu mot. ulja ..... 366
Prije pokretanja okrenite upravljač ..... 376
Provjerite kočne obloge pogledajte upute za rad ..... 357
Provjerite razinu kočne tekućine ..... 357
Radarski senzori zaprljani pogledajte upute za rad ..... 358
Rashladna tekućina Zaustavite vozilo Isklj. motor ..... 368
Razina motornog ulja Smanjite razinu motornog ulja ..... 366
Razina motornog ulja Zaustavite vozilo Isklj. motor ..... 366
Rezerva goriva ..... 365
Smetnja sustava Nema pokret. za XXX km ..... 370
Smetnja u Adblue sustavu pogledajte upute za rad ..... 370, 371
Smetnja u Adblue sustavu Pokretanje nije moguće ..... 371
Smetnja u Adblue sustavu Smanj. snaga za XXX km pogledajte upute za rad ..... 370
Smetnja u Adblue sustavu Smanj. snaga: 20 km/h Nema pokret. za XXX km ..... 370
Smetnja upravljača Odmah se zaustavite pogledajte upute za rad ..... 377
Smetnja upravljača pogledajte upute za rad ..... 376
Smetnja upravljača Povećan napor pogledajte upute za rad ..... 376

SOS NOT READY (Funkcija SOS nije spremna) ... 358
sprijeda lijevo Kvar Posjetite radionicu (primjer) ... 355
Stepenica nije izvučena pogledajte upute za rad ili Trittstufe n. ausgefahren Störung (Stepenica nije izvučena, smetnja) ... 378
Stupanj vožnje P samo ako vozilo miruje ... 378
Sust. pomoći za mrtvi kut bez funkcije ... 363
Sust. pomoći za mrtvi kut trenutačno nije raspoloživ pogledajte upute za rad ... 363
Sustav aktivne pomoći za održavanje razmaka bez funkcije ... 361
Sustav aktivne pomoći za zadržavanje u voznom traku bez funkcije ... 364
Sustav aktivne pomoći za zadržavanje u voznom traku Ograničeni prikaz kamere pogledajte upute za rad ... 364
Sustav aktivne pomoći za zadržavanje u voznom traku trenutačno nije raspoloživ pogledajte upute za rad ... 364
Sustav pomoći za održavanje sigurnosnog razmaka ponovno je raspoloživ ... 362
Sustav pomoći za održavanje sigurnosnog razmaka trenutačno nije raspoloživ pogledajte upute za rad ... 362
Sustav pomoći za prometne znakove bez funkcije ... 363
Sustav pomoći za prometne znakove Ograničeni prikaz kamere pogledajte upute za rad ... 363
Sustav pomoći za prometne znakove trenutačno nije raspoloživ pogledajte upute za rad ... 363
Sustav prilagodljivih dugih svjetala bez funkcije ... 379
Sustav prilagodljivih dugih svjetala Ograničeni prikaz kamere pogledajte upute za rad ... 379
Sustav prilagodljivih dugih svjetala trenutačno nije raspoloživ pogledajte upute za rad ... 379
TEMPOMAT bez funkcije ... 361
TEMPOMAT i limitator bez funkcije ... 361
Tlak motornog ulja Zaustavite vozilo Isključite motor ... 365
Tlak u gumama Provjerite gume ... 374
Totwinkel-Assistent Anhänger nicht überwacht ... 363
trenutačno nije raspoloživ pogledajte upute za rad ... 360
trenutačno nije raspoloživ pogledajte upute za rad ... 359
trenutačno nije raspoloživo Radarski senzori su zaprljani ... 362
trenutačno nije raspoloživo Višefunk. kamera zaprljana ... 362
Uključite svjetla za vožnju ... 379
Vozilo je spremno za rad Prije napuštanja isklj. paljenje ... 377
Vožnja unatrag nije moguća: Posjetite radionicu ... 377
Za napuštanje stupnja vožnje P ili N pritisnite kočnicu i pokrenite motor ... 378
Za napuštanje stupnja vožnje P pritisnite kočnicu ... 378
Za pokretanje: stupanj vožnje P ili N ... 377
Za ubacivanje u stupanj prijenosa R najprije pritisnite kočnicu ... 377
Zamijenite bateriju ključa ... 375
Zamijenite filtar zraka ... 365
Zamijenite ključ ... 375
Zaštitni sustav Smetnja Posjetite radionicu ... 355
Zaustavite vozilo pogledajte upute za rad ... 367

Zaustavite vozilo Pustite motor neka radi ... 366
Zračna zavjesa lijevo Kvar Posjetite radionicu (primjer) ... 354

**posljednja odredišta**
odabir ... 220

**postaja**
brisanje ... 267
fiksiranje frekvencije ... 267
izravni unos frekvencije ... 267
namještanje ... 266
pomicanje ... 267
spremanje ... 267
traženje ... 267

**postavka za otključavanje** ... 43

**postavke sustava**
automatsko namještanje datuma i vremena ... 211
funkcija poništavanja (multimedijski sustav) ... 216
jezik ... 214
namještanje jedinice za udaljenost ... 214
namještanje vremenske zone ... 211
napomene za odabir jezika ... 214
uključivanje/isključivanje zaštite unosom PIN koda ... 215
pogledajte ažuriranje softvera
pogledajte Bluetooth®
pogledajte uvoz/izvoz podataka
pogledajte WLAN

**postavke zvuka** ... 267
automatska prilagodba glasnoće ... 268
informacije ... 267
namještanje glasnoće lijevo/desno / namještanje glasnoće sprijeda/straga ... 268
namještanje visokih, srednjih i niskih tonova ... 268
pozivanje izbornika zvuka ... 268

**potpora za lumbalni dio kralježnice**
pogledajte lumbalna potpora (četverosmjerna)

**potporno opterećenje (maksimalno)** ... 351

**potrošnja goriva (komandno računalo)** ... 180

**potrošnja struje**
ključ ... 43

**povrat starog vozila (zaštita okoliša)** ... 20

**pozicijsko svjetlo** ... 83

**pozivi** ... 244
aktiviranje funkcija tijekom poziva ... 244
dolazni poziv tijekom razgovora ... 245
odbijanje ... 244
prihvaćanje ... 244
razgovor s više sudionika ... 244
uspostavljanje ... 244
završetak razgovora ... 244

**praćenje postaja**
namještanje ... 267

**pravo drvo (njega)** ... 287

**prebacivanje stupnjeva prijenosa**
preporuka promjene stupnja prijenosa ... 124

**prednja bočna vrata**
otključavanje (iznutra) ... 45
otvaranje (iznutra) ... 45

**prednja sjedala**
bez paketa za udobno sjedenje ... 61
funkcija pohranjivanja postavki ... 64
mogućnosti namještanja u 8 smjerova ... 64
namještanje (električno) ... 64
namještanje (mehaničko) ... 61, 63
okretati ... 67
s paketom za udobno sjedenje ... 63

**prednje vjetrobransko staklo** ... 94
zamjena metlica brisača ... 94
zamjena metlica brisača (WET WIPER SYSTEM) ... 95

**prednji zračni jastuk (vozač, suvozač)** ... 32

**pregled vrsta rasvjetnih sredstava**
stražnja svjetla (furgon i kombi) ... 90
stražnja svjetla (šasija) ... 92

**pregradna klizna vrata**
iz prostora vozača ... 52
iz prtljažnog prostora ... 52

**pregradnje** ... 21

**prekidač za svjetlo (pregled)** ... 83

**preneseni podaci o vozilu**
Android Auto ... 251
Apple CarPlay™ ... 251

**preporuka promjene stupnja prijenosa** ... 124

**prepoznavanje neopreznosti**
pogledajte ATTENTION ASSIST

**prepoznavanje umaranja**
pogledajte sustav ATTENTION ASSIST

**prepoznavanje umora**
pogledajte sustav ATTENTION ASSIST
**prepoznavanje voznog traka (automatsko)**
pogledajte sustav aktivne pomoći za zadržavanje u voznom traku
**presvlaka krova s unutarnje strane (njega)** ... 287
**presvlaka sjedala (njega)** ... 287
**pretinac** ... 75
kokpit ... 75
kutija za odlaganje ... 76
naslon za ruke ... 75
pretinac za naočale ... 76
pretinac za rukavice ... 75
središnja konzola ... 75
vrata ... 75
**pretinac za naočale** ... 76
**pretinac za odlaganje putnog alata** ... 306
**pretinci za odlaganje**
pogledajte pretinac
**pretraživanje benzinskih postaja**
pokretanje automatskog pretraživanja benzinskih postaja ... 226
uključivanje/isključivanje automatskog pretraživanja benzinskih postaja ... 226
**pričvrsne točke**
informacije ... 352
**prijenosni omjer**
pogledajte uključivanje/isključivanje prijenosnog omjera LOW Range
**prijevoz (kvar vozila)** ... 303
**prikaz dosega (izbornik Putovanje)** ... 180
**prikaz ECO**
funkcija ... 121
ponovno postavljanje ... 181
**prikaz položaja mjenjača** ... 125
**prikaz potrošnje**
pozivanje ... 217
**prikaz servisnih intervala**
pogledajte ASSYST PLUS
**prikaz ukupne kilometraže (izbornik Putovanje)** ... 180
**priključak za pokretanje s pomoću vanjskog izvora energije** ... 293
**prilagodljivo kočno svjetlo** ... 152
**prilagodljivo reguliranje brzine**
pogledajte sustav aktivne pomoći za održavanje sigurnosnog razmaka DISTRONIC
**pristupna točka**
postavljanje (WLAN) ... 213
**pristupni podaci**
namještanje (Bluetooth®) ... 257
**probni način rada ERA-GLONASS**
pokretanje/zaustavljanje ... 256
**probušena guma** ... 291
napomene ... 291
zamjena kotača ... 329
**profil gume** ... 308
**profili**
brisanje prijedloga ... 205
izrada novog profila ... 204
konfiguracija prijedloga ... 205
maksimalni broj profila ... 204
odabir opcija profila ... 204
odabir profila ... 204
pozivanje prijedloga ... 205
pregled ... 204
preimenovanje prijedloga ... 205
prijedlozi (pregled) ... 204
prikaz odabira profila pri pokretanju ... 204
pogledajte korisnički profili
**prometne informacije** ... 232
Live Traffic Information ... 232
pregled ... 232
prikaz događaja u prometu ... 234
prikaz karte prometa ... 233
uključivanje prikaza ... 233
**prozor**
otvaranje (sve) ... 55
zatvaranje (sve) ... 55
pogledajte bočni prozori
**punjenje**
akumulator ... 293
mobilni telefon (bežično) ... 81
**punjenje uređaja za pranje vjetrobranskog stakla** ... 281
**putni alat** ... 304, 306
**putno računalo**
ponovno postavljanje ... 181
prikazi ... 180
**putovanje (komandno računalo)** ... 180
**putovanje u inozemstvo**
napomene ... 115
simetrično oboreno svjetlo ... 83

Q

**QR kôd (kartica za spasioce)** ..... 25

R

**računalo**
pogledajte komandno računalo

**radarski senzori** ..... 147

**radijska veza**
ključ ..... 42

**radio**
brisanje postaje ..... 267
fiksiranje frekvencije ..... 267
glasovne naredbe (LINGUATRONIC) ..... 192
izbornik (komandno računalo) ..... 182
izravni unos frekvencije ..... 267
namještanje frekvencijskog pojasa .. 266
namještanje pojačavanja prometnih vijesti ..... 267
namještanje postaje ..... 266
namještanje praćenja stanica ..... 267
pomicanje glasovnog unosa ..... 267
pozivanje popisa postaja ..... 267
pregled ..... 266
prikaz informacija ..... 267
prikaz radioteksta ..... 267
spremanje radijske postaje ..... 267
traženje postaje ..... 267
uključivanje ..... 266
uključivanje/isključivanje prometnih vijesti ..... 267
uključivanje/isključivanje radioteksta ..... 267
uređivanje memorije radijskih postaja ..... 267

**radiouređaji**
frekvencije ..... 342
napomene za montažu ..... 342
snaga odašiljanja (maksimalna) ..... 342

**rashladna tekućina (motor)**
napomene ..... 349
provjera razine ..... 280

**rashladno sredstvo (klima-uređaj)**
napomene ..... 350

**raspodjela sile kočenja**
EBD (elektronička raspodjela sile kočenja) ..... 149

**rasvjetna sredstva**
svjetlo za vožnju unatrag ..... 92

**Rear Cross Traffic Alert** ..... 168

**recikliranje**
pogledajte povrat starog vozila (zaštita okoliša)

**redukcijsko sredstvo**
pogledajte AdBlue®

**reflektirajući prsluk** ..... 290

**regeneracija**
pokretanje ..... 122
prekid ..... 122

**registracija**
vozilo ..... 24

**regulacija visine podvozja**
pogledajte ENR (elektronička regulacija visine podvozja)

**regulacija vozne dinamike**
pogledajte ESP® (elektronički program stabilnosti)

**reguliranje duljine svjetlosnog snopa** .. 84

**reguliranje udaljenosti**
pogledajte sustav aktivne pomoći za održavanje sigurnosnog razmaka DISTRONIC

**retrovizor**
namještanje unutarnjeg retrovizora .... 97
pogledajte vanjski retrovizor

**rezervni kotač**
montaža/demontaža ..... 337
napomene ..... 336

**ručica automatskog mjenjača**
pogledajte ručica automatskog mjenjača DIRECT SELECT

**ručica automatskog mjenjača DIRECT SELECT** ..... 125
automatsko ubacivanje u parkirni položaj ..... 126
funkcija ..... 125
ubacivanje u parkirni položaj ..... 126
ubacivanje u položaj za vožnju ..... 126
ubacivanje u prazan hod ..... 125
ubacivanje u stupanj prijenosa za vožnju unatrag ..... 125

**ručica mjenjača** ..... 124

**ručna kočnica (električna)**
pogledajte električna parkirna kočnica

**ručna kočnica (ručna)**
pogledajte ručna parkirna kočnica

**ručna parkirna kočnica** ..... 142
kočenje u nuždi ..... 143
povlačenje/otpuštanje ..... 142
spuštanje/podizanje ..... 143

**ručni mjenjač**
ubacivanje u stupanj prijenosa za vožnju unatrag ..... 124
upravljanje ručicom mjenjača ..... 124
**ručno pranje (njega)** ..... 284
**ručno pumpanje rebrastog mijeha zračnog ovjesa (ENR)** ..... 133
**ruta** ..... 223, 226
aktiviranje rute kuća-posao ..... 226
bilježenje rute ..... 227
izračunavanje ..... 223
izračunavanje s pomoću međuodredišta ..... 226
odabir alternativne rute ..... 226
odabir informacija ..... 225
odabir opcija ..... 224
odabir tipa ..... 223
planiranje ..... 225
pokretanje automatskog pretraživanja odmorišta ..... 227
pokretanje spremljene rute ..... 227
preuzimanje preporuka obilaska prema upitu ..... 233
prikaz informacija o odredištu ..... 225
prikaz popisa ruta ..... 226
prikaz spremljene rute na karti ..... 227
spremanje zabilježene rute ..... 227
uključivanje/isključivanje automatskog pretraživanja benzinskih postaja ..... 226
uređivanje spremljene rute ..... 228

## S

**sadržaj spremnika**
AdBlue® ..... 347
gorivo ..... 346
rezerva (gorivo) ..... 346
**senzori (njega)** ..... 285
**servis**
pogledajte ASSYST PLUS
**servis (komandno računalo)** ..... 179
**servisna radionica**
pogledajte ovlaštena specijalizirana servisna radionica
**servisni centar**
pogledajte ovlaštena specijalizirana servisna radionica
**sigurnosni pojas** ..... 29, 31
namještanje visine ..... 31
njega ..... 287
ograničen potencijal zaštite ..... 30
potencijal zaštite ..... 29
skidanje ..... 31
stavljanje ..... 31
upozoravajuće svjetlo ..... 31
**sigurnosni trokut**
postavljanje ..... 290
vađenje ..... 290
**sigurnost putnika**
kućni ljubimci u vozilu ..... 41
pogledajte sigurnosni pojas
pogledajte zaštitni sustav
pogledajte zračni jastuk
**simboli posebnih odredišta**
prilagođeno korisniku ..... 236
**sjedala** ..... 61, 69
bez paketa za udobno sjedenje ..... 61
četverosmjerna lumbalna potpora ..... 66
funkcija pohranjivanja postavki ..... 64
ispravan položaj vozačevog sjedala ..... 61
mehaničko namještanje naslona za glavu ..... 72
mogućnosti namještanja ..... 15
mogućnosti namještanja u 8 smjerova ..... 64
montaža/demontaža stražnje klupe ... 69
namještanje naslona za ruku ..... 68
namještanje naslona za ruku (stražnja klupa) ..... 71
namještanje površine za sjedenje (dvostruko suvozačevo sjedalo) ..... 68
okretanje (prednje sjedalo) ..... 67
otklapanje/sklapanje preklopnog sjedala ..... 68
prednja (mehaničko namještanje, bez paketa za udobno sjedenje) ..... 61
prednja (mehaničko namještanje, s paketom za udobno sjedenje) ..... 63
prednji (električno namještanje) ..... 64
prednji (mehaničko namještanje) ..... 63
s paketom za udobno sjedenje ..... 63
upravljanje funkcijom pohranjivanja postavki ..... 66
pogledajte dvostruko suvozačevo sjedalo
**slobodni softver** ..... 27
**slučaj nužde**
komplet prve pomoći ..... 290
postavljanje sigurnosnog trokuta ..... 290
pregled pomoći ..... 17
reflektirajući prsluk ..... 290
vađenje sigurnosnog trokuta ..... 290
vatrogasni aparat ..... 290
**smetnja**
zaštitni sustav ..... 28
**smjernice o nadogradnji** ..... 21

**smjernice za dopušteno opterećenje vozila** ..... 74, 269
**SMS**
glasovne naredbe (LINGUATRONIC) ..... 196
**SMS**
pogledajte poruke
**snaga motora**
napomena pri promjenama ..... 24
**softver otvorenog izvornog koda** ..... 27
**spremanje podataka u vozilu**
davatelj usluge ..... 26
elektronički upravljački uređaji ..... 25
**spremnik poruka** ..... 354
**spremnik usisnog zraka, čišćenje ispusnog ventila za vodu** ..... 282
**sredstvo za pranje vjetrobranskog stakla**
informacije ..... 350
**sredstvo za pranje vjetrobranskog stakla (napomene)** ..... 350
**stabilizacija prikolice** ..... 149
**stakla**
pogledajte bočni prozori
**stakla (njega)** ..... 285
**stanje mirovanja**
aktiviranje/deaktiviranje ..... 146
**stanje veze**
pregled ..... 258
prikazi ..... 258
**stavljanje tereta na kućiše kotača** ..... 275
**stavljanje u stanje mirovanja** ..... 146
**stražnja klupa**
pogledajte sjedala
**stražnja krilna vrata**
otvaranje i zatvaranje (iznutra) ..... 52
otvaranje i zatvaranje (izvana) ..... 51
**stražnje svjetlo za maglu** ..... 84
**stropna upravljačka jedinica**
namještanje unutarnjeg osvjetljenja .. 86
pregled ..... 11
**Surround View**
pogledajte kamera 360°
**sustav**
namještanje formata vremena/datuma ..... 211
**sustav aktivne pomoći pri kočenju** ..... 150
funkcija/napomene ..... 150
namještanje ..... 151
**sustav aktivne pomoći pri parkiranju**
pomoć pri manevriranju ..... 163
**sustav aktivne pomoći za održavanje sigurnosnog razmaka DISTRONIC** ..... 154
funkcija ..... 154
isključivanje/deaktiviranje ..... 156
ograničenja sustava ..... 154
povećavanje/smanjivanje brzine ..... 156
pozivanje brzine ..... 156
preduvjeti: ..... 156
spremanje brzine ..... 156
tipke na upravljaču ..... 156
uključivanje/aktiviranje ..... 156
**sustav aktivne pomoći za zadržavanje u voznom traku** ..... 169
funkcija ..... 169
ograničenja sustava ..... 169
vuča prikolice ..... 169
**sustav ATTENTION ASSIST** ..... 163
funkcija ..... 163
ograničenja sustava ..... 163
**sustav dijaloga**
pogledajte LINGUATRONIC
**sustav DISTRONIC**
pogledajte sustav aktivne pomoći za održavanje sigurnosnog razmaka DISTRONIC
**sustav ESP®**
stabilizacija prikolice ..... 149
sustav pomoći pri bočnom vjetru ..... 149
**sustav glasovnog upravljanja**
pogledajte LINGUATRONIC
**sustav pomoći pri bočnom vjetru**
funkcija/napomene ..... 149
**sustav pomoći pri kočenju**
pogledajte BAS (sustav pomoći pri kočenju)
**sustav pomoći pri kretanju uzbrdo** ..... 157
**sustav pomoći pri parkiranju PARKTRONIC** ..... 157
Drive Away Assist ..... 167
funkcija ..... 157
isključivanje ..... 158
namještanje zvučnih upozorenja ..... 158
ograničenja sustava ..... 157
uključivanje ..... 158
**sustav pomoći u vožnji**
pogledajte funkcija HOLD

pogledajte kamera 360°
pogledajte kamera za vožnju unatrag
pogledajte limitator
pogledajte sustav aktivne pomoći za održavanje sigurnosnog razmaka DISTRONIC
pogledajte sustav aktivne pomoći za zadržavanje u voznom traku
pogledajte sustav ATTENTION ASSIST
pogledajte sustav pomoći pri parkiranju PARKTRONIC
pogledajte sustav pomoći za mrtvi kut
pogledajte sustav pomoći za prometne znakove
pogledajte sustav pomoći za zadržavanje u voznom traku
pogledajte TEMPOMAT

**sustav pomoći za mrtvi kut** ..... 166
funkcija ..... 166
granice sustava ..... 166
Rear Cross Traffic Alert ..... 168
uključivanje/isključivanje ..... 167

**sustav pomoći za prometne znakove** ..... 164
funkcija/napomene ..... 164
namještanje ..... 166
ograničenja sustava ..... 164

**sustav pomoći za zadržavanje pozornosti**
pogledajte sustav ATTENTION ASSIST

**sustav pomoći za zadržavanje u voznom traku** ..... 168
funkcija ..... 168
ograničenja sustava ..... 168
vuča prikolice ..... 168
pogledajte sustav aktivne pomoći za zadržavanje u voznom traku
pogledajte sustav pomoći za zadržavanje u voznom traku

**sustav prilagodljivih dugih svjetala**
funkcija ..... 85
uključivanje/isključivanje ..... 86

**sustav protiv blokiranja kotača**
pogledajte ABS (sustav protiv blokiranja kotača)

**sustav unutarnjih krovnih nosača** ..... 273

**sustav upozoravajućih svjetala** ..... 85

**sustav upravljanja**
komandno računalo ..... 177

**sustav za pozive u nuždi**
pogledajte Mercedes-Benz sustav za pozive u nuždi

**sustav za sigurnost u vožnji**
ABS (sustav protiv blokiranja kotača) ..... 147
ASR (regulacija proklizavanja pogonskih kotača) ..... 148
BAS (sustav pomoći pri kočenju) ..... 148
EBD (elektronička raspodjela sile kočenja) ..... 149
ESP® sustav pomoći pri bočnom vjetru ..... 149
odgovornost ..... 147
pregled ..... 147
prilagodljivo kočno svjetlo ..... 152
radarski senzori ..... 147
sustav stabilizacije prikolice ESP® (elektronički program stabilnosti) ..... 149
pogledajte ESP® (elektronički program stabilnosti)
pogledajte sustav aktivne pomoći pri kočenju

**sustavi nosača (napomene)** ..... 272

**svjetlo** ..... 83
automatsko svjetlo za vožnju ..... 83
dugo svjetlo ..... 84
duljina svjetlosnog snopa ..... 84
kombinirani prekidač ..... 84
namještanje osvjetljenja instrumenata ..... 179
oboreno svjetlo ..... 83
odgovornost za upravljanje sustavima svjetala ..... 83
parkirno svjetlo ..... 83
pokazivač smjera ..... 84
pozicijsko svjetlo ..... 83
prekidač za svjetlo ..... 83
putovanje u inozemstvo ..... 83
stražnje svjetlo za maglu ..... 84
sustav prilagodljivih dugih svjetala ..... 85
svjetlosni znak ..... 84
upozoravajuće trepćuće svjetlo ..... 85
zakretno svjetlo ..... 85
zamjena žarulje ..... 88

**svjetlo u unutrašnjosti vozila (straga) (zamjena rasvjetnog sredstva)** ..... 93

**svjetlo za vožnju**
pogledajte automatsko svjetlo za vožnju

**svjetlo za vožnju unatrag**
zamjena rasvjetnih sredstava (furgon i kombi) ..... 90
zamjena rasvjetnog sredstva ..... 92

**svjetlosni znak** ..... 84

## T

**tablica tlaka u gumama** ..... 311
**tehnički podaci**
informacije ..... 342
kontrola tlaka u gumama ..... 324
napomene (kuka za prikolicu) ..... 351
pločica s podacima vozila ..... 343
**tekućina za pranje**
pogledajte sredstvo za pranje vjetrobranskog stakla (napomene)
**telefon** ..... 183, 240
aktiviranje funkcija tijekom poziva .... 244
bežično punjenje (mobilni telefon) ..... 81
dolazni poziv tijekom razgovora ..... 245
glasnoća melodije zvuka ..... 244
glasnoća prijema i slanja ..... 243
glasovne naredbe (LINGUATRONIC) ..... 190
glasovno prepoznavanje na mobilnom telefonu ..... 244
informacije ..... 241
izbornik (komandno računalo) ..... 183
način rada s dva telefona (funkcija) ..... 242
načini rada ..... 241
napomene ..... 241
povezivanje drugog mobilnog telefona (Secure Simple Pairing) ..... 242
povezivanje mobilnog telefona (Secure Simple Pairing) ..... 241
pregled izbornika telefona ..... 240
prekid veze mobilnog telefona ..... 243
promjena funkcije mobilnog telefona ..... 242
razgovor s više sudionika ..... 244
telefoniranje ..... 244
upotreba sustava Near Field Communication (NFC) ..... 243
uvoz kontakata ..... 246
uvoz kontakata (pregled) ..... 246
zamjena mobilnog telefona ..... 242
zamjena mobilnog telefona (način rada s dva telefona) ..... 242
zamjena mobilnog telefona (Near Field Communication (NFC)) ..... 243
**telefoniranje**
pogledajte pozivi
**telefonom**
povezivanje mobilnog telefona (pristupni ključ) ..... 241
**telefonski imenik**
pogledajte kontakti
**temperatura gume**
kontrola tlaka u gumama (funkcija) .. 322
provjera (kontrola tlaka u gumama) ..... 323
**TEMPMATIC (upravljačka jedinica)** ..... 99
**TEMPOMAT** ..... 152
funkcija ..... 152
isključivanje ..... 153
namještanje brzine ..... 153
odabir ..... 153
ograničenja sustava ..... 152
pozivanje brzine ..... 153
preduvjeti: ..... 153
spremanje brzine ..... 153
tipke ..... 153
uključivanje ..... 153
**tempomat za regulaciju razmaka**
pogledajte sustav aktivne pomoći za održavanje sigurnosnog razmaka DISTRONIC
**tepih (njega)** ..... 287
**THERMOTRONIC (upravljačka jedinica)** ..... 100
**tipka za optočni zrak**
udobno otvaranje/zatvaranje ..... 103
**tipke**
upravljač ..... 177
**tlak u gumama**
kontrola tlaka u gumama (funkcija) .. 322
napomene ..... 310
ponovno pokretanje sustava kontrole tlaka u gumama ..... 323
provjera (kontrola tlaka u gumama) ..... 323
tablica tlaka u gumama ..... 311
**Top Tether** ..... 36
**TPEG**
uključivanje prikaza prometnih informacija ..... 233

## U

**ubacivanje u položaj za vožnju (automatski mjenjač)** ..... 126
**ubacivanje u prazan hod (automatski mjenjač)** ..... 125
**ubacivanje u stupanj prijenosa za vožnju unatrag** ..... 125
**ubrzavanje**
pogledajte upotreba funkcije kick-down
**učvršćivanje tereta** ..... 74, 269

**udobno otvaranje** ..... 56
**udobno otvaranje/zatvaranje s pomoću tipke za optok zraka** ..... 103
**udobno zatvaranje** ..... 57
**ugovorna servisna radionica**
pogledajte ovlaštena specijalizirana servisna radionica
**ugradnje** ..... 21
**uklopni sat**
namještanje ..... 108
namještanje temperature i trajanja rada ..... 109
namještanje vremena polaska ..... 109
pregled ..... 108
uključivanje ..... 108
uključivanje/isključivanje neposrednog grijanja ..... 109
**uključivanje paljenja (gumb start-stop)** ..... 111
**uključivanje/isključivanje funkcije A/C** ..... 101
**uključivanje/isključivanje funkcije sinkronizacije (upravljačka jedinica)** .. 102
**uključivanje/isključivanje grijanja prednjeg vjetrobranskog stakla** ..... 103
**uključivanje/isključivanje grijanja sjedala** ..... 72
**uključivanje/isključivanje grijanja stražnjeg vjetrobranskog stakla** ..... 103
**uključivanje/isključivanje optoka zraka** ..... 102
**uključivanje/isključivanje prijenosnog omjera LOW Range** ..... 130
**ukrasni element (njega)** ..... 287
**ukupna težina** ..... 343
**ulijevanje goriva**
dolijevanje sredstva AdBlue® ..... 138
punjenje vozila gorivom ..... 134
**ulje**
pogledajte motorno ulje
**unos odredišta** ..... 218, 220
napomene ..... 218
odabir kontakta ..... 221
odabir među globalnim favoritima .... 222
odabir na karti ..... 222
odabir posebnog odredišta ..... 220
odabir posljednjeg odredišta ..... 220
unos adrese od tri riječi ..... 222
unos geografskih koordinata ..... 222
unos međuodredišta ..... 225
unos posebnog odredišta ili adrese .. 218
**unos znakova**
funkcija/napomene ..... 209
namještanje tipkovnice ..... 211
preko multimedijskog zaslona ..... 209
**unutarnje osvjetljenje**
namještanje ..... 86
prtljažni prostor ..... 87
stražnji dio vozila ..... 87
zadržavanje osvjetljenja ..... 88
**upotreba funkcije kick-down** ..... 128
**upotreba podložnog klina** ..... 146
**upozoravajuća/kontrolna svjetla** ..... 6
**Upozoravajuća/kontrolna žaruljica**
Crveno kontrolno svjetlo električne parkirne kočnice zatvoreno ..... 381, 382
Crveno kontrolno svjetlo parkirna kočnica povučena ..... 382
Upozoravajuće svjetlo ABS ..... 384
Upozoravajuće svjetlo ESP® svijetli ..... 383
Upozoravajuće svjetlo ESP® treperi ..... 383
Upozoravajuće svjetlo ESP®OFF ..... 383
Upozoravajuće svjetlo servoupravljača ..... 387
Upozoravajuće svjetlo upozorenja na sigurnosni razmak ..... 386
Upozoravajuće svjetlo za dijagnostiku motora ..... 389
Upozoravajuće svjetlo za kočnice (crveno) ..... 385
Upozoravajuće svjetlo za kočnice (žuto) ..... 384
Upozoravajuće svjetlo za kontrolu tlaka u gumama svijetli ..... 390
Upozoravajuće svjetlo za kontrolu tlaka u gumama treperi ..... 389
Upozoravajuće svjetlo za pogrešku elektronike ..... 388
Upozoravajuće svjetlo za rashladno sredstvo ..... 388

Upozoravajuće svjetlo za rezervu goriva ..... 389
Upozoravajuće svjetlo za sigurnosni pojas svijetli ..... 386
Upozoravajuće svjetlo za sigurnosni pojas treperi ..... 386
Upozoravajuće svjetlo za zaštitni sustav ..... 381
Žuto kontrolno svjetlo električne parkirne kočnice ima smetnju ..... 381, 382

**upozoravajući sustav**
pogledajte EDW (alarmni uređaj protiv provale i krađe)

**upozorenje za vezanje sigurnosnog pojasa**
pogledajte sigurnosni pojas

**upravljač** ..... 177
namještanje ..... 73
tipke ..... 177

**upravljačka jedinica na vratima** ..... 15

**upravljanje zaslonima za zaštitu od sunca** ..... 97

**upute za pokretanje** ..... 113

**upute za rad (digitalne)** ..... 19

**upute za rad (oprema vozila)** ..... 22

**upute za vožnju**
kočnice ..... 116
konzumiranje alkohola i vožnja ..... 113
mokar kolnik ..... 116
nizbrdica ..... 116
novi kočni diskovi i kočne obloge ..... 116
opće upute za vožnju ..... 113
opterećenje kočnice ..... 116
parkirna kočnica ..... 116
prolazak kroz vodu na cestama ..... 117
putovanje u inozemstvo (informacije) ..... 115
putovanje u inozemstvo (simetrično oboreno svjetlo) ..... 83
terenska vožnja ..... 118
upute za pokretanje ..... 113
vodeni klin ..... 117
vožnja na mokrim kolnicima ..... 117
vožnja uzbrdo ..... 120
vožnja zimi ..... 117
željeznički prijevoz ..... 115

**uređaj za grijanje (upravljačka jedinica)** ..... 98

**USB utičnica u stražnjem dijelu vozila** ..... 80

**usluga Live Traffic Information**
informacije o produljenju pretplate .. 232

**utičnica (12 V)** ..... 78, 79
prtljažni prostor ..... 80
središnja konzola sprijeda ..... 78
vozačevo sjedalo ..... 79

**utičnica (230 V) (središnja konzola sprijeda)** ..... 79

**utičnica od 12 V**
pogledajte utičnica (12 V)

**utičnica od 230 V**
pogledajte utičnica (230 V) (središnja konzola sprijeda)

**uvoz/izvoz podataka** ..... 214
funkcija/napomene ..... 214
uvoz/izvoz ..... 214


## V


**vađenje putnog alata** ..... 307

**vanjski retrovizor** ..... 96
mogućnosti namještanja ..... 15
namještanje ..... 96
sklapanje/otklapanje ..... 96

**vanjsko osvjetljenje**
njega ..... 285
pogledajte svjetlo

**vatrogasni aparat** ..... 290

**visina podvozja**
podizanje ..... 132
spuštanje ..... 132

**visokotlačni uređaj za čišćenje (njega)** ..... 284

**višenamjenski zaslon (komandno računalo)** ..... 178

**vjetrobransko staklo**
pogledajte prednje vjetrobransko staklo

**vodeni klin** ..... 117

**vozačevo sjedalo**
pogledajte sjedala

**vozilo** ..... 111
dijagnostička utičnica ..... 24
dodatna zaštita vrata ..... 44
glasovne naredbe (LINGUATRONIC) ..... 197
odgovornost za materijalne nedostatke ..... 25
oprema ..... 22

otključavanje (iznutra) ..... 45
ovlaštena specijalizirana servisna radionica ..... 24
podizanje ..... 330
pokretanje (gumb start-stop) ..... 111
primjena sukladno odredbama ..... 25
provjetravanje (udobno otvaranje) ..... 56
QR kôd za karticu za spasioce ..... 25
registracija ..... 24
spremanje podataka ..... 25
spuštanje ..... 334
stavljanje u stanje mirovanja ..... 146
uključivanje opskrbe naponom (gumb start-stop) ..... 111
zaključavanje (automatsko) ..... 46
zaključavanje (iznutra) ..... 45
zaustavljanje (gumb start-stop) ..... 142

**vožnja i konzumiranje alkohola** ..... 113

**vožnja na kratkim udaljenostima** ..... 115

**vraćanje na početno stanje (tvornička postavka)**
pogledajte funkcija poništavanja (multimedijski sustav)

**vrata**
dodatna zaštita vrata ..... 44
otključavanje (ključ za slučaj nužde) .. 46
zaključavanje (ključ za slučaj nužde) .. 46

**vrijeme**
automatsko namještanje vremena i datuma ..... 211
namještanje formata vremena/datuma ..... 211
namještanje vremenske zone ..... 211
ručno namještanje vremena ..... 211

**vrste glasovnih naredbi (LINGUATRONIC)** ..... 186

**vrste obavijesti** ..... 207

**vuča** ..... 301
podignuta prednja ili stražnja osovina ..... 303

**vuča prikolice**
demontaža kugle za vuču ..... 174
dopušteno opterećenje osovine ..... 343
napomene ..... 172
postavljanje kugle za vuču ..... 173
potporno opterećenje (maksimalno) ..... 351
spajanje/odvajanje prikolice ..... 174
sustav aktivne pomoći za zadržavanje u voznom traku ..... 169
sustav pomoći za zadržavanje u voznom traku ..... 168
utičnica ..... 174
vučna opterećenja ..... 351

**vučna opterećenja** ..... 351

**vučna ušica**
mjesto skladištenja ..... 304
montaža/demontaža ..... 304

**vučna ušica (mjesto skladištenja)**
pogledajte putni alat


## W


**web-preglednik**
brisanje knjižnih oznaka ..... 260
brisanje povijesti pretraživanja na internetu ..... 260
pozivanje izbornika opcije ..... 259
pozivanje postavki ..... 259
pozivanje web-stranice ..... 258
pregled ..... 259
prekid ..... 260
upravljanje knjižnim oznakama ..... 260

**web-stranica**
pozivanje ..... 258

**WLAN** ..... 212
namještanje ..... 212
namještanje internetske veze ..... 257
postavljanje pristupne točke ..... 213
pregled ..... 212


## Z


**zadržavanje osvjetljenja**
iznutra ..... 88
izvana ..... 86

**zaključavanje/otključavanje**
dodatna zaštita vrata ..... 44
otključavanje i otvaranje prednjih bočnih vrata iznutra ..... 45
uključivanje/isključivanje automatskog zaključavanja ..... 46

**zakretno svjetlo** ..... 85

**zamjena kotača**
montiranje novog kotača ..... 333
podizanje vozila ..... 330
priprema ..... 329
skidanje kotača ..... 333
spuštanje vozila ..... 334

**zamjena rasvjetnog sredstva**
bočna svjetla za označavanje ..... 93
dugo svjetlo ..... 89
oboreno svjetlo ..... 89
osvjetljenje registarske oznake ..... 91
pokazivač smjera (sprijeda) ..... 89

pokazivač smjera (straga) (furgon i kombi) ..... 90
pokazivač smjera (straga) (šasija) ..... 92
svjetlo u unutrašnjosti vozila (straga) ..... 93
svjetlo za vožnju unatrag (furgon i kombi) ..... 90
vrste rasvjetnih sredstava halogenih farova ..... 89
vrste rasvjetnih sredstava za stražnja svjetla (furgon i kombi) ..... 90
vrste rasvjetnih sredstava za stražnja svjetla (šasija) ..... 92

**zamjena svjetla**
pogledajte zamjena žarulje

**zamjena žarulje** ..... 88
dodatni pokazivač smjera (vozila s pogonom na svim kotačima) ..... 90
napomene ..... 88
pogledajte zamjena žarulje

**zaslon (komandno računalo)** ..... 178

**zaslon (multimedijski sustav)**
napomene ..... 199
početni zaslon ..... 200
postavke ..... 211
upravljanje ..... 201

**zaslon (njega)** ..... 287

**zaslon osjetljiv na dodir (zaslon multimedijskog sustava)**
upravljanje ..... 201

**zaslon s instrumentima**
funkcija/napomene ..... 176
namještanje rasvjete ..... 179
pregled ..... 6, 176
pogledajte upozoravajuća/kontrolna svjetla

**zaštita od krađe**
blokada protiv odvoženja ..... 58
dodatna zaštita vrata ..... 44
pogledajte EDW (alarmni uređaj protiv provale i krađe)

**zaštita od vuče vozila**
funkcija ..... 59
uključivanje/isključivanje ..... 59

**zaštita okoliša**
napomene ..... 20
povrat starog vozila ..... 20

**zaštita unutrašnjosti**
funkcija ..... 59
uključivanje/isključivanje ..... 59

**zaštita za djecu (vrata)** ..... 40

**zaštitni sustav** ..... 28
djeca, napomene o sigurnom prijevozu ..... 33
funkcija u slučaju nesreće ..... 29
ograničen potencijal zaštite ..... 28
potencijal zaštite ..... 28
samotestiranje ..... 28
smetnja ..... 28
spremnost za funkciju ..... 28
upozoravajuće svjetlo ..... 28

**zatamnjivanje unutarnjeg retrovizora** .. 97

**zatezač sigurnosnog pojasa**
aktivacija ..... 29

**zimske gume**
namještanje stalnog ograničenja brzine ..... 154

**zimski način rada (lanci za snijeg)** ..... 309

**zračna zavjesa** ..... 32

**zračni jastuk** ..... 32
aktivacija ..... 29
bočni zračni jastuk ..... 32
mjesta ugradnje ..... 32
ograničen potencijal zaštite ..... 33
potencijal zaštite ..... 32
prednji zračni jastuk (vozač, suvozač) ..... 32
pregled ..... 32
zračna zavjesa ..... 32

**zvučna dojava o zaključavanju**
uključivanje/isključivanje ..... 43

**zvuk**
pogledajte postavke zvuka

## Ž

**željeznički prijevoz** ..... 115

**životinje**
kućni ljubimci u vozilu ..... 41

## Impresum

**Internet**
Ostale informacije o Mercedes-Benz vozilima i tvrtki Daimler AG možete naći na internetskim stranicama:

http://www.mercedes-benz.com

http://www.daimler.com

**Uredništvo**
Ako imate pitanja ili komentare o ovim uputama za rad, obratite se tehničkom uredništvu na sljedeću adresu:

Daimler AG, HPC: CAC, Customer Service, 70546 Stuttgart, Njemačka

©Daimler AG: Kopiranje, prevođenje i umnožavanje, čak i pojedinih dijelova, nije dopušteno bez pisanog odobrenja tvrtke Daimler AG.

**Proizvođač vozila**
Daimler AG

Mercedesstraße 137

70327 Stuttgart

Njemačka

Datum izdanja 09.02.17

VAŠE UPUTE ZA RAD

**Digitalne upute u vozilu**
Istražite sadržaje uputa za rad izravno u multimedijskom sustavu vašeg vozila (stavka izbornika „Fahrzeug“ (Vozilo)). Započnite brzim pristupom ili produbite znanje korisnim savjetima.

**Torbica s dokumentacijom vozila u vozilu**
Ovdje ćete pronaći sve informacije o upravljanju, servisnim uslugama i jamstvu za vaše vozilo u pisanom obliku.

**Digitalne upute na internetu**
Upute za rad pronaći ćete na naslovnoj stranici tvrtke Mercedes-Benz.

**Digitalne upute u obliku aplikacije**
Aplikacija Mercedes-Benz Guides besplatno je dostupna u uobičajenoj trgovini aplikacijama.

Apple® iOS

Android™

9075844602Z182

Broj narudžbe T907 0082 82 Broj dijela 907 584 46 02 Z182 Izdanje 2018-03a m