Marco Polo Activity/ Horizon

Ghidare suplimentară

Mercedes-Benz

Avertizare airbag însoțitor

AVERTIZARE Pericol de rănire sau de moarte în cazul airbagului activat al însoțitorului

Când airbagul însoțitorului este activat, un copil aflat pe scaunul însoțitorului poate fi afectat de acest airbag al însoțitorului în caz de accident.

Nu utilizați NICIODATĂ un sistem de siguranță pasivă pentru copii, orientat cu fața spre înapoi pe un scaun cu AIRBAG FRONTAL ACTIVAT; acest lucru poate duce la DECESUL sau la RĂNIREA GRAVĂ a copiilor.

Respectați capitolul „Copii în autovehicul”.

Bine ați venit în lumea Mercedes-Benz

Citiți cu atenție aceste instrucțiuni de exploatare și familiarizați-vă cu autovehiculul înainte de prima cursă. Respectați indicațiile și avertizările din aceste instrucțiuni de exploatare pentru siguranța dumneavoastră și pentru o durată de funcționare mai îndelungată a autovehiculului. Nerespectarea poate cauza defecțiuni la autovehicul, precum și vătămări corporale și poate deteriora mediul înconjurător.

Echiparea sau denumirea produselor autovehiculului dumneavoastră poate diferi și poate depinde de următorii factori:

- model
- comandă
- modelul de țară
- disponibilitate

Imaginile din aceste instrucțiuni de exploatare prezintă un autovehicul cu volan pe partea stângă. La autovehiculele cu volan pe partea dreaptă diferă, în mod corespunzător, dispunerea componentelor și elementelor de comandă ale autovehiculului.

Mercedes-Benz își dezvoltă autovehiculele în permanență.

Astfel, Mercedes-Benz își rezervă dreptul de a face modificări la următoarele puncte:

- formă
- echipare
- tehnică

De aceea, în anumite cazuri, descrierea poate diferi de autovehiculul dumneavoastră.

Următoarele documente sunt parte integrantă a autovehiculului:

- instrucțiuni de exploatare tipărite
- caietul de service
- ghidările suplimentare

Păstrați întotdeauna aceste documente în autovehicul. La vânzarea autovehiculului, predați toate documentele noului proprietar.

4475846006Z129

Simboluri **3**

Dintr-o privire **4**
Privire de ansamblu echipare 4

Indicații generale **5**
Protecția mediului 5
Ghidare suplimentară 5

Siguranța **6**
Protecția anti-furt 6
Comportament în caz de furtună 6
Comportament în caz de incendiu 6
Transportul în siguranță al copiilor în autovehicul 6

Indicații de călătorie **12**
Informații privind recomandările de călătorie 12
Recomandări de înnoptare 12
Curse în străinătate 12
Funcționare pe timp de iarnă 12

Înainte de pornirea în cursă **14**
Indicații referitoare la pornirea în cursă 14
Listă de verificare înainte de pornirea în cursă 14

Deschide și închide **15**
Acoperiș elevabil 15
Trapă culisantă 17
Fereastră pivotantă 20
Perdele 20
Fixarea perdelei în cabina șoferului 20

Scaune, Masă și cușete **22**
Combinație scaun-cușetă 22
Extensie pat 27
Pat sub plafon 28

Lumină **30**
Iluminat habitaclu 30
Înlocuirea sursei de lumină 30

Climatizare **31**
Încălzire staționară (Încălzire suplimentară cu aer cald) 31

Instalație de apă, de gaz și electrică **33**
Instalație electrică 33

Încărcare, depozitare și sfaturi practice **35**
Compartimente și spații pentru depozitare 35
Extindere marchiză 36

Revizie și îngrijire **38**
Curățare 38
Revizie 39

Date tehnice **40**
Plăcuță de identificare 40
Datele autovehiculului 40
Date de funcționare 41
Presiune anvelope 41

Index **42**

În această ghidare suplimentară, găsiți următoarele simboluri:

PERICOL Pericol prin nerespectarea avertismentelor

Mesajele de avertizare vă atrag atenția asupra pericolelor care vă pot periclita sănătatea sau viața, respectiv sănătatea sau viața celorlalte persoane.

▶ Respectați indicațiile de avertizare.

INDICAȚIE PENTRU MEDIU Pagube ecologice prin nerespectarea instrucțiunilor privind mediul

Instrucțiunile privind mediul conțin informații despre modurile de procedură ecologice şi eliminarea ecologică.

▶ Respectați instrucțiunile privind mediul.

INDICAȚIE Pagube materiale, dacă nu respectați instrucțiunile de evitare a pagubelor materiale

Instrucțiunile de evitare a pagubelor materiale vă atrag atenția asupra riscurilor, ce pot duce la deteriorarea autovehiculului.

▶ Respectați instrucțiunile de evitare a pagubelor materiale.

ⓘ Indicații utile sau alte informații care ar putea fi de ajutor.

▶ Indicație de acționare

(⟶ pagina) Informații suplimentare cu privire la o temă

Afișaj Afișaj pe Display-ul multifuncțional/ Display-ul Media

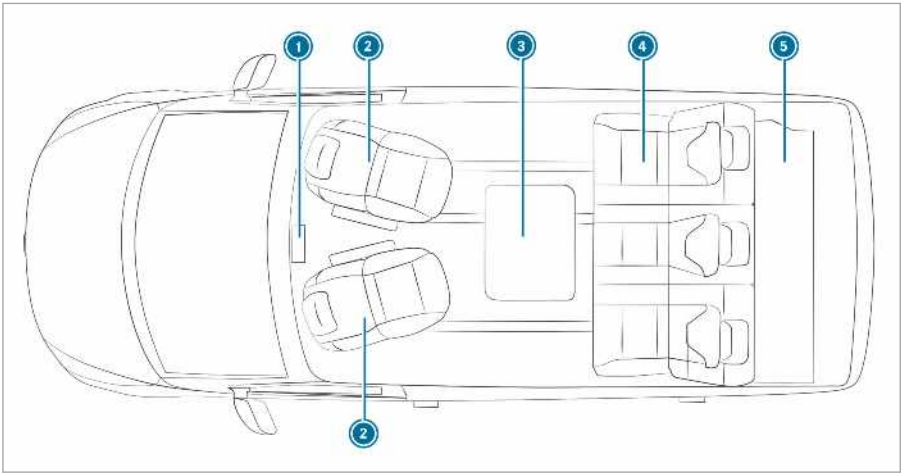

1. Unitate de comandă încălzire staționară (vezi manualul de utilizare al autovehiculului)
2. Scaun șofer și însoțitor rotativ (vezi manualul de utilizare al autovehiculului)
3. Masă rabatabilă
4. Combinație scaun-cușetă → 22
5. Extensie pat → 27

Protecția mediului

INDICAȚIE CU PRIVIRE LA MEDIUL ÎNCONJURĂTOR Poluare cauzată de condițiile de funcționare și stilul de conducere personal

Emisia de noxe a autovehiculului depinde direct de regimul de funcționare al acestuia.

Utilizați autovehiculul în mod ecologic pentru a vă aduce contribuția la protecția mediului înconjurător. Respectați în acest sens următoarele recomandări cu privire la condițiile de funcționare și stilul de conducere personal.

Condiții de funcționare:

- respectați presiunea corespunzătoare a anvelopelor.
- nu conduceți cu o încărcătură inutilă (de ex. un suport de bagaje de pe plafon, care nu mai este necesar).
- respectați intervalele de servisare. un autovehicul întreținut corespunzător protejează mediul înconjurător.
- dispuneți întotdeauna efectuarea lucrărilor de service într-un atelier de service de specialitate autorizat.

Stilul de conducere personal:

- nu puneți gaz la pornire.
- nu lăsați motorul să se încălzească la staționare.
- conduceți prudent și mențineți o distanță suficientă.
- evitați accelerarea frecventă și puternică a frânelor.
- schimbați treptele de viteză la timp și rulați treptele de viteză numai la ⅔.
- Opriți motorul în timpul timpului de așteptare condiționați de trafic, de ex. funcția ECO Start-Stop.
- conduceți cu economie de combustibil.

Ghidare suplimentară

Această ghidare suplimentară descrie toate modelele, echipările de serie și echipările speciale ale autovehiculului dumneavoastră, care erau disponibile la momentul încheierii redactării acesteia. Sunt posibile abateri specifice țării respective. Rețineți că este posibil ca autovehiculul dumneavoastră să nu fie echipat cu toate funcțiile descrise. Acest aspect se referă și la sistemele și funcțiile relevante din punctul de vedere al siguranței. Echiparea autovehiculului dumneavoastră poate diferi, astfel, în cazul unor descrieri și ilustrații.

Instrucțiunile de exploatare, ghidarea suplimentară și caietul de service sunt documente importante și ar trebui păstrate în autovehicul.

Protecția anti-furt

Dacă în cazul protecției habitaclului activate se detectează o mișcare în habitaclu, de ex., deoarece cineva care ajunge în interiorul autovehiculului declanșează o alarmă optică și acustică (vezi instrucțiunile de exploatare ale autovehiculului).

ⓘ La deschiderea acoperișului elevabil electric sau la activarea încălzirii staționare, protecția habitaclului este dezactivată.

Comportament în caz de furtună

În caz de intemperii, deconectați toate cablurile și alimentările cu cablu de la autovehicul. Astfel, preveniți posibilele defecțiuni cauzate de trăsnet și de tensiunea în exces.

În caz de furtună, efectuați următoarele măsuri:

- Deconectați celelalte alimentări prin conductă și cablu de la autovehicul și, după caz, îndepărtați antenele sau receptorii prin satelit.
- Închideți acoperișul elevabil (⟶ Pagina 15).
- Așteptați în autovehicul să treacă furtuna.

Comportament în caz de incendiu

Reguli de comportament

În caz de incendiu:

- Asigurați-vă că toți pasagerii părăsesc autovehiculul.
- Avertizați celelalte persoane și chemați pompierii.
- Stingeți focul, doar dacă acest lucru este posibil fără niciun pericol.

Măsuri preventive

Aveți la îndemână cel puțin un stingător cu pulbere uscată de 1 kg, omologat sau în conformitate cu normativul ISO 7165.

Familiarizați-vă cu indicațiile de pe stingătorul de incendiu, precum și cu măsurile de siguranță împotriva incendiilor, valabile la locul de parcare (camping).

Informații suplimentare găsiți în instrucțiunile de exploatare ale autovehiculului.

Transportul în siguranță al copiilor în autovehicul

În cazul în care călătoria se face împreună cu copii, în principiu, se respectă

ⓘ Respectați obligatoriu și indicațiile de siguranță specifice situației respective. În cazul în care călătoria se face împreună cu copii, puteți sesiza în acest fel riscurile posibile și puteți evita în acest fel pericolele (⟶ Pagina 7).

A fi consecvent

Rețineți faptul că delăsarea la asigurarea copilului în sistemul de siguranță pasivă pentru copii poate avea urmări severe. Fiți întotdeauna consecvent și asigurați cu atenție copilul înainte de fiecare deplasare.

În vederea protecției mai bune a copiilor cu vârsta până la 12 ani sau cu înălțimea sub 1,50 m, Mercedes-Benz recomandă respectarea obligatorie a următoarelor indicații:

- Asigurați întotdeauna un copil în sistemul de siguranță pasivă pentru copii adecvat pentru autovehiculul dumneavoastră Mercedes-Benz.
- Sistemul de siguranță pasivă pentru copii trebuie să fie adaptat în funcție de vârstă, greutate și statură.
- Locul de pe scaunul din autovehicul trebuie să fie adecvat pentru sistemul de siguranță pasivă pentru copii care urmează a se monta (⟶ Pagina 10).

Montați întotdeauna un sistem de siguranță pasivă pentru copii pe un scaun din spate adecvat. Conform statisticilor cu privire la accidente, copiii asigurați pe scaunul din spate sunt mai în siguranță decât copiii asigurați pe scaunul însoțitorului.

Conform statisticilor cu privire la accidente, copiii asigurați pe scaunele din spate sunt mai în siguranță decât copiii asigurați pe scaunele din față. Mercedes-Benz vă recomandă astfel stringent ca sistemul de siguranță pasivă pentru copii să se monteze de preferat pe un scaun spate.

Termenul general de sistem de siguranță pasivă pentru copii

În această ghidare suplimentară se utilizează termenul general de sistem de siguranță pasivă pentru copii. Un sistem de siguranță pasivă pentru copii este, de ex.:

- un scaun tip scoică pentru bebeluși
- un scaun pentru copil orientat cu fața înspre înapoi
- un scaun pentru copil orientat cu fața înspre înainte
- o platformă de supraînălțare cu rol de scaun pentru copil, cu spătar și ghidaje pentru centura de siguranță

Sistemul de siguranță pasivă pentru copii trebuie să fie adaptat în funcție de vârstă, greutate și statură.

Respectați legile și reglementările
Respectați întotdeauna reglementările legale cu privire la utilizarea unui sistem de siguranță pasivă pentru copii în autovehicul.

Asigurați faptul că sistemul de siguranță pasivă pentru copii este omologat în conformitate cu prescripțiile de verificare și normele în vigoare. Informații suplimentare obțineți de la un atelier de service de specialitate autorizat. Mercedes-Benz vă recomandă un centru de asistență service Mercedes-Benz.

Utilizați numai sisteme de siguranță pasivă pentru copii omologate
Numai sistemele de siguranță pasivă pentru copii cu norma UNECE UN-R44 se pot utiliza în autovehicul.

Respectați informațiile cu privire la categoriile de omologare a sistemelor de siguranță pasivă pentru copii și cu privire la specificațiile de pe eticheta de omologare de pe sistemul de siguranță pasivă pentru copii (⟶ Pagina 10). .

Sesizarea riscului, evitarea pericolului

Sisteme de fixare pentru sisteme de siguranță pasivă pentru copii în autovehicul

utilizați doar următoarele sisteme de fixare pentru sistemele de siguranță pasivă pentru copii:

- etrierele de fixare ISOFIX
- sistemul de centuri de siguranță al autovehiculului
- ancorările Top Tether

Se preferă montarea unui sistem de reținere ISOFIX pentru copil.

Montarea simplă pe etrierele de fixare de pe partea autovehiculului poate reduce riscul unui sistem de siguranță pasivă pentru copii montat greșit.

Când copilul este asigurat cu centura de siguranță integrată a sistemului de reținere ISOFIX pentru copil, respectați neapărat greutatea totală admisă a copilului și sistemului de siguranță pasivă pentru copii .

Avantajul unui sistem de siguranță pasivă pentru copii orientat către spate
Se preferă transportarea unui bebeluș sau copil mic într-un sistem de siguranță pasivă pentru copii orientat către spate adecvat. În acest caz copilul este poziționat cu spatele la direcția de mers și clipește către spate.

Bebelușii și copiii mici au a musculatură a gâtului slabă în raport cu dimensiunea și greutatea capului. Într-un sistem de siguranță pasivă pentru copii orientat către spate poate fi redus riscul de rănire al coloanei cervicale în caz de accident.

Fixarea întotdeauna corectă a sistemului de siguranță pasivă pentru copii

⚠ **AVERTIZARE** Pericol de rănire- sau de moarte din cauza montării greșite a sistemului de siguranță pasivă pentru copii

Copilul nu poate fi protejat sau reținut după cum este prevăzut.

- ▶ Respectați neapărat instrucțiunile de montaj ale producătorului sistemului de siguranță pasivă pentru copii cât și domeniul de utilizare.
- ▶ Asigurați-vă că suprafața de sprijin a sistemului de siguranță pasivă pentru copii este mereu așezată în întregime pe suprafața scaunului.
- ▶ Nu așezați niciodată obiecte, de ex. perne, sub sau în spatele sistemului de siguranță pasivă pentru copii.
- ▶ Utilizați sistemele de siguranță pasivă pentru copii doar cu husa originală.
- ▶ Husele deteriorate se vor înlocui doar cu huse originale.

AVERTIZARE Pericol de accident sau moarte din cauza sistemelor de siguranță pasivă pentru copii neasigurate în autovehicul

Dacă sistemul de siguranță pasivă pentru copii este montat incorect sau nu este asigurat, se poate desprinde.

Sistemul de siguranță pasivă pentru copii poate atârna și poate lovi ocupanții autovehiculului.

- ▶ Montați întotdeauna corect sistemele de siguranță pasivă pentru copii neutilizate.
- ▶ Respectați neapărat instrucțiunile de montaj ale producătorului sistemului de siguranță pasivă pentru copii.

- Respectați întotdeauna instrucțiunile de montaj și de exploatare ale producătorului sistemului de siguranță pasivă pentru copii utilizat, precum și indicațiile specifice autovehiculului:
  - Montarea sistemului de reținere ISOFIX pentru copii pe scaunul din spate .
  - Fixarea sistemului de siguranță pasivă pentru copii cu centura de siguranță pe scaunul spate .
  - Fixarea sistemului de siguranță pasivă pentru copii cu centura de siguranță pe scaunul însoțitorului. Respectați indicațiile specifice cu privire la sistemele de siguranță pasivă pentru copii orientate spre înapoi și spre înainte .
- Respectați plăcuțele indicatoare care se află în habitaclul autovehiculului și pe sistemul de siguranță pasivă pentru copii.
- În cazul în care există, fixați în plus cu Top Tether.

Nu modificați sistemul de siguranță pasivă pentru copii

AVERTIZARE Pericol de rănire prin modificări la sistemul de siguranță pasivă pentru copii

Este posibil ca sistemul de siguranță pasivă pentru copii să nu mai funcționeze corespunzător. Există un pericol ridicat de rănire!

- ▶ Nu modificați niciodată un sistem de siguranță pasivă pentru copii.
- ▶ Montați numai accesorii pe care producătorul sistemului de siguranță pasivă pentru copii le-a aprobat special pentru acest sistem de siguranță pasivă pentru copii.

Mercedes-Benz vă recomandă să curățați sistemele de siguranță pasivă pentru copii cu agenți de curățare Mercedes-Benz.

Utilizați numai sisteme de siguranță pasivă pentru copii intacte

AVERTIZARE Pericol de rănire sau de moarte din cauza utilizării sistemului de siguranță pasivă pentru copii deteriorat

Sistemele de siguranță pasivă pentru copii deteriorate sau stricate în urma unui accident sau a căror sisteme de fixare au fost deteriorate nu mai pot funcționa după cum au fost prevăzute.

Atunci copilul nu poate fi reținut.

- ▶ Înlocuiți imediat sistemele de siguranță pasivă pentru copii deteriorate sau care au fost afectate de un accident.
- ▶ Dispuneți verificarea sistemelor de fixare ale sistemelor de siguranță pasivă pentru copii într-un atelier de service de specialitate calificat înainte de a monta un sistem de siguranță pasivă pentru copii.

Evitați radiațiile solare directe

AVERTIZARE Pericol de arsuri din cauza razelor directe ale soarelui asupra scaunului pentru copii

Dacă sistemul de siguranță pasivă pentru copii este expus razelor puternice și directe ale soarelui, anumite piese pot să se încingă.

Copiii pot suferi arsuri prin atingerea acestor componente, în special a componentelor metalice.

- ▶ Aveți grijă în permanență ca sistemul de siguranță pasivă pentru copii să nu fie expus direct radiațiilor solare.
- ▶ Protejați sistemul de siguranță pasivă pentru copii, de ex. cu un capac.
- ▶ Înainte să asigurați copilul în acest sistem, lăsați sistemul să se răcească, dacă a fost expus razelor directe ale soarelui.

- Nu lăsați niciodată copiii nesupravegheați în autovehicul.

Respectați la oprire sau parcare

AVERTIZARE Pericol- de accident și de rănire în cazul copiilor nesupravegheați în autovehicul

Dacă lăsați copiii nesupravegheați în autovehicul, în special aceștia

- pot deschide ușile, periclitând, astfel, alte persoane sau participanți la trafic.
- pot coborî și pot fi prinși în trafic.
- pot acționa diverse echipări ale autovehiculului și de ex. să fie prinși în ele.

În plus, copiii pot pune în mișcare autovehiculul, de ex. dacă:

- eliberează frâna de parcare.
- modifică poziția cutiei de viteze.
- pornesc autovehiculul.

- Nu lăsați niciodată copiii nesupravegheați în autovehicul.
- La părăsirea autovehiculului, luați întotdeauna cheia cu dumneavoastră și blocați autovehiculul.
- Păstrați cheia într-un loc inaccesibil pentru copii.

Privire de ansamblu asupra sistemelor de siguranță pasivă pentru copii recomandate

Informații suplimentare privind sistemul de siguranță pasivă pentru copii corect obțineți de la un atelier de service de specialitate autorizat. Mercedes-Benz vă recomandă un centru de asistență service Mercedes-Benz.

Fixare cu centura de siguranță a locului de pe scaunul din autovehicul

Grupă greutate	Tip[1] Număr autorizației	Cod comandă[2]
	1 Producător: Britax Römer	2 cu cod culoare 9H95
Grupa 0: până la 10 kg și până la aproximativ 6 luni	BABY SAFE plus II E1 04 301 146	A 000 970 38 02
Grupa 0+: până la 13 kg și până la aproximativ 15 luni	BABY SAFE plus II E1 04 301 146	A 000 970 38 02

Grupă greutate	Tip[1] Număr autorizației	Cod comandă[2]
Grupa I: 9 până la 18 kg și aproximativ 9 luni până la 4 ani	DUO plus E1 04 301 133	A 000 970 43 02
Grupa II/III: 15 până la 36 kg și aproximativ 4 luni până la 12 ani	KIDFIX XP E1 04 301 304	A 000 970 49 02
Grupa II/III: 15 până la 36 kg și aproximativ 4 luni până la 12 ani	AMG KIDFIX XP E1 04 301 304	A 000 970 33 02

Privire de ansamblu asupra locurilor pe scaunele autovehiculului adecvate pentru montarea unui sistem de siguranță pasivă pentru copii

Sisteme de fixare pentru sisteme de siguranță pasivă pentru copii

Loc pe scaunul din autovehicul		
Scaun spate stânga/ dreapta (al 2-lea și al 3-lea rând de scaune)	Sistem de fixare preferat: Fixare scaun copil ISOFIX În cazul în care există, fixați în plus cu Top Tether	Sistem alternativ de fixare: • Centura de siguranță a locului de pe scaunul din autovehicul
Scaun însoțitor	Sistem de fixare: • Centura de siguranță a locului de pe scaunul din autovehicul	
Scaun spate central (al 2-lea și al 3-lea rând de scaune)	Sistem de fixare: • Centura de siguranță a locului de pe scaunul din autovehicul În cazul în care există, fixați în plus cu Top Tether	

Categorii de omologare pentru sistemele de siguranță pasivă pentru copii

Utilizați numai sisteme de siguranță pasivă pentru copii omologate

Numai sistemele de siguranță pasivă pentru copii cu norma UNECE UN-R44 pot fi utilizate în autovehicul.

Marcare la sistemul de siguranță pasivă pentru copii

Pe eticheta de omologare a sistemului de siguranță pasivă pentru copii există, deex., specificații cu privire la categoria de omologare, grupa de greutate și seria de autorizare.

În funcție de categoria de omologare a sistemului de siguranță pasivă pentru copii, pot exista alte specificații, deex., clasa de mărime ISOFIX.

Categorii de omologare conform UN-R44

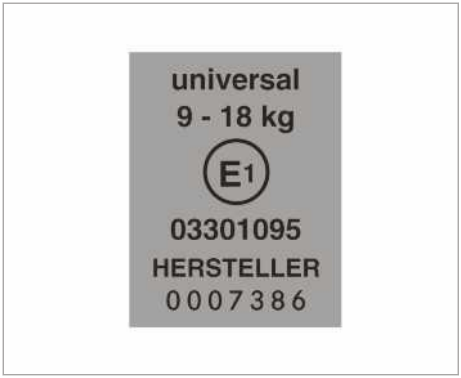

Exemplu de etichetă de omologare

- **Universal:** sistemele de siguranță pasivă pentru copii din categoria „Universal” sunt omologate pentru montarea în autovehicul. În conformitate cu privirea de ansamblu referitoare la cât de adecvate sunt locurile pe scaune pentru fixarea sistemelor de siguranță pasivă pentru copii, acestea se pot utiliza pe locurile pe scaune marcate cu U, UF sau IUF.

  Marcajul IUF se referă la sistemele de reținere ISOFIX pentru copii din categoria „Universal”. Aceste sisteme de siguranță pasivă pentru copii trebuie să fie în plus fixate cu Top Tether sau cu picior de reazem.
- **Semi-universal:** sistemele de siguranță pasivă pentru copii din categoria „semi-universal” se pot utiliza numai dacă autovehiculul și locul de pe scaunul autovehiculului sunt menționate în lista de tipuri de autovehicul a producătorului sistemului de siguranță pasivă pentru copii.
- **Specific autovehiculului:** sistemele de siguranță pasivă pentru copii din categoria „specific autovehiculului” se pot utiliza numai dacă autovehiculul și locul de pe scaunul autovehiculului sunt menționate în lista de tipuri de autovehicul a producătorului sistemului de siguranță pasivă pentru copii.

Respectați adecvarea locurilor pe scaunele autovehiculului

În funcție de categoria de omologare, există sisteme de siguranță pasivă pentru copii orientate cu fața înspre înainte și/sau cu fața înspre înapoi. Utilizarea poate fi restricționată pentru anumite locuri pe scaunele autovehiculului:

- Adecvarea locurilor pe scaune pentru fixarea sistemelor de siguranță pasivă pentru copii asigurate cu centura de siguranță .

Informații privind recomandările de călătorie

Liste de verificări și informații complementare de ajutor pentru planificarea călătoriilor, posibilitățile de înnoptare, precum și recomandări și sugestii sunt disponibile pe pagina națională Mercedes-Benz, în secțiunea Vans și autocaravane [1] sau la asociațiile naționale Caravaning. În Republica Federală Germania, aceasta este Caravaning Industrie Verband Deutschland (CIVD).

Recomandări de înnoptare

Căutați un loc adecvat de staționare pentru înnoptare încă din timpul zilei.

Informațiile privind locurile de staționare adecvate se găsesc la Caravaning Industrie Verband Deutschland (CIVD). https://www.civd.de/.

Respectați prevederile locale privind înnoptarea.

În Germania, în general, puteți înnopta o dată într-un loc unde este permisă parcarea. Pot apărea probleme în cazul în care înnoptați de două ori într-un loc. În niciun caz nu trebuie să apară senzația că locurile publice de parcare sunt utilizate drept camping. Nu trebuie deci să întindeți rufe, să așezați afară scaunele de camping etc.

În Germania, este deja o serie de locuri care oferă posibilități de înnoptare și instalații de service pentru apă proaspătă și uzată, fără obligativitatea de camping. Informații în acest sens sunt prezentate în documentația CIVD (Caravaning Industrie Verband Deutschland).

ⓘ Ca măsură de siguranță, așezați întotdeauna autovehiculul pe direcția de deplasare. La nevoie, sunteți gata de pornire mult mai repede.

Curse în străinătate

Înainte de începutul călătoriei, informați-vă în privința condițiilor pentru autovehiculul dumneavoastră în țările de tranzit și de destinație, de ex.

- documente necesare
- semnul privind naționalitatea (la dimensiunea indicată)
- ștecher de conectare le rețeaua de curent, dacă se dorește conectarea la tensiune pe drum
- Viteză maximă admisă
- Posibilități de înnoptare
- Dispozițiile de înnoptare

Funcționare pe timp de iarnă

Autovehiculul dumneavoastră este compatibil pentru utilizare pe timp de iarnă în anumite condiții. Dacă încălziți continuu autovehiculul și lăsați acoperișul elevabil închis, alimentarea cu apă continuă să fie funcțională până la cca −5 °C.

Echipament suplimentar pentru funcționare pe timp de iarnă:

- Lopată de zăpadă
- Unelte de dezghețare
- Antigel
- Lanțuri de zăpadă
- Cablu pentru pornire asistată

Mercedes-Benz recomandă pentru locuri de staționare pe timp de iarnă:

▶ Eliberați frâna de parcare, ca să nu înghețe.

▶ Cuplați treapta de viteză și asigurați autovehiculul împotriva pornirii de pe loc, de ex. cu cale de roată.

▶ Nu pozați pe podeaua vehiculului cablurile de conectare la rețea. În caz contrar, pot îngheța.

▶ Mențineți liberă podeaua de sub autovehicul. Nu realizați pereți de zăpadă imediat la autovehicul. În caz contrar, este posibil ca încălzirea suplimentară sa nu funcționeze corespunzător (⟶ Pagina 31).

▶ Aerisiți habitaclul.

ⓘ Pe timp de iarnă, aerisirea și dezaerisirea este extrem de importantă. Umiditatea ridicată produsă din cauza aerul respirat, vaporii de la gătit, zăpada intrată și îmbrăcămintea umedă trebuie să poată fi eliminată.
La nevoie, amplasați un dezumidificator de interior din comerț.

Respectați următoarele indicații:

- Amplasați dezumidificatorul de interior într-un loc sigur.
- Aveți grijă ca dezumidificatorul de interior să nu fie într-o zonă accesibilă copiilor și animalelor.

[1] Nu este disponibil în toate țările

- Conținutul dezumidificatorul de interior poate provoca iritații ale pielii. Evitați contactul cu mucoasele, rănile deschise și ochii.
- Nu așezați dezumidificatorul de interior pe suprafețe de piele, oțel sau aluminiu.

Înainte de utilizarea dezumidificatorului de interior, citiți instrucțiunile de folosire ale acestuia.

Indicații referitoare la pornirea în cursă

Înainte de fiecare pornire în cursă, trebuie să aveți grijă să nu existe obiecte pe suprafețele de așezare deschise. Acestea pot deveni periculoase în timpul cursei.

Listă de verificare înainte de pornirea în cursă

Efectuați următoarele activități înainte de pornirea în cursă:

- Aerisiți autovehiculul înaintea pornirii în cursă.
- Aduceți scaunele față în poziția de mers (⟶ Pagina 22).
- Aduceți combinația scaun-cușetă în zona de protecție (⟶ Pagina 22).
- Retrageți extensia patului (⟶ Pagina 27).
- Închideți acoperișul elevabil (⟶ Pagina 15).

Acoperiș elevabil

Indicații cu privire la acoperișul elevabil

AVERTIZARE Pericol de accident- și de rănire când acoperișul elevabil nu este blocat

Dacă acoperișul elevabil închis nu este blocat, acesta se poate deschide și chiar rupe în timpul rulajului.

- Rulați doar cu acoperișul elevabil complet închis și blocat.

INDICAȚIE Deteriorări la acoperișul elevabil cauzate de rafale de vânt

Acoperișul elevabil deschis oferă o suprafață mai mare de atac pentru vânt.

Vântul foarte puternic sau rafalele pot deteriora acoperișul elevabil deschis.

- Parcați autovehiculul întotdeauna în așa fel încât acesta să stea cu spatele la vânt și cât mai puțin transversal pe direcția vântului.

Autovehiculul dumneavoastră este echipat cu un acoperiș elevabil mecanic. Acoperișul elevabil dispune de două lămpi pentru citit și geamuri laterale, pe care le puteți deschide complet sau parțial cu ajutorul fermoarului respectiv.

Informații suplimentare cu privire la lămpile de citit din acoperișul elevabil (⟶ Pagina 30).

Deschiderea și închiderea acoperișului elevabil mecanic

AVERTIZARE Pericol de înțepenire la închiderea acoperișului elevabil

Părți ale corpului pot fi înțepenite.

- Asigurați-vă la închidere că nu se află părți ale corpului în zona de închidere.
- Nu interveniți în partea mecanică a acoperișului.
- Dacă s-a înțepenit cineva, deschideți imediat acoperișul elevabil.

AVERTIZARE Pericol de înțepenire din cauza unui acoperiș elevabil neblocat

Dacă acoperișul elevabil deschis nu este asigurat, acesta poate să coboare.

- Deschideți sau închideți întotdeauna complet acoperișul elevabil și asigurați-vă că este blocat.

INDICAȚIE Deteriorarea burdufului flexibil prin înțepenire

Burduful flexibil se poate mișca foarte tare la presiune ridicată sau scăzută.

Dacă burduful flexibil se înțepenește între caroserie și plafon, atunci se poate deteriora.

- Deschideți un geam sau o ușă înainte de operarea acoperișului elevabil.
- Îndepărtați crengi și alte obiecte de pe burduful flexibil înainte de închiderea acoperișului elevabil.
- Rabatați în jos cadrul patului și aliniați salteaua înainte de închiderea acoperișului elevabil.

INDICAȚIE Pagube datorate supraîncălzirii lămpilor de citit

Lămpile de citit activate se pot supraîncălzi în cazul acoperișului elevabil închis.

Componentele din imediata apropiere pot fi deteriorate datorită căldurii excesive.

- Dezactivați și lăsați să se răcească lămpile de citit înainte de închiderea acoperișului elevabil.

ⓘ Dacă trageți plafonul în jos de laț, la un anumit punct plafonul va coborî brusc în jos și vă poate lovi sau înțepeni pe dumneavoastră sau o altă persoană. Asigurați-vă că nu se află părți ale corpului în zona de închidere.

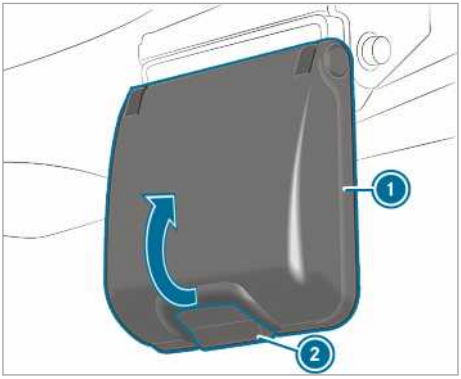

Închizătoarea plafonului (exemplu partea însoțitorului)

- **Montare:** deschideți un geam sau o ușă.
- Pe partea șoferului și a însoțitorului apăsați tasta (2) de la închizătoarea plafonului și rabatați mânerul (1) în sus.
  Acoperișul elevabil este deblocat.

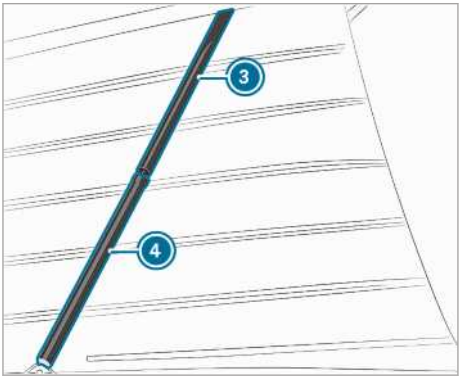

Arcul de compresie cu gaz (exemplu partea însoțitorului)

- Apăsați în sus acoperișul elevabil cu ambele mâini până când învelitoarea (4) se lovește cu zgomot de pistonul arcului de compresie cu gaz.
  Cele două arcuri de compresie cu gaz laterale țin deschis acoperișul elevabil.

  Arcul de compresie cu gaz de pe partea însoțitorului este asigurat împotriva închiderii involuntare.
- **Închidere:** deschideți un geam sau o ușă.
- Asigurați-vă că nu există crengi sau obiecte pe plafon.
- Deconectați toți consumatorii din portul USB de pe acoperișul elevabil.
- Stingeți lămpile de citit.
- Asigurați-vă că nu există obiecte în spațiul îngust al plasei de protecție insecte și fermoar.
- Închideți fermoarul geamului din acoperișul elevabil.
- Îndepărtați toate obiectele de pe cadrul patului.
- Rabatați în jos cadrul patului și aliniați salteaua (⟶ Pagina 28) .
- Asigurați-vă că lămpile de citit nu ating cadrul din aluminiu și sunt lipite de plafon.
- Apăsați din interior pe partea însoțitorului pe locul marcat cu „Push“ în învelitoare (4) până când opritorul se lipește de cilindru (3). Cilindrul (3) arcului de compresie cu gaz este ghidat cu ajutorul opritorului în învelitoare (4).
- Trageți încet în jos de laț acoperișul elevabil cu cealaltă mână.

ⓘ În timpul tragerii, o a doua persoană trebuie să se asigure că nu se înțepenește nimic.

- Asigurați-vă că burduful flexibil nu se înțepenește între plafon și caroserie.
- Dacă burduful flexibil se înțepenește, redeschideți plafonul și apoi închideți-l cu atenție.

! **INDICAȚIE** Deteriorarea clanței

- Aveți grijă ca levierul de pe partea șoferului și a însoțitorului este agățat peste clanță.

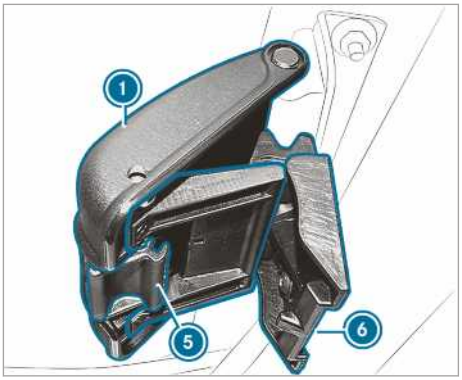

- **Blocarea acoperișului elevabil:** agățați levierul (6) pe partea șoferului și însoțitorului în locașul (5).
- Rabatați în jos mânerul (1) până la anclanșare.
  Acoperișul elevabil este blocat.

ⓘ Ambele mânere trebuie să fie anclanșate cu zgomot. Dacă un mâner nu este anclanșat corespunzător, nu aveți voie să circulați cu autovehiculul. Contactați Mercedes-Benz Service24h.
Numerele de telefon ale Mercedes-Benz Service24h le găsiți pe o etichetă în zona de urcare a ușii șoferului și în caietul de revizii al autovehiculului. Hotline-ul Service vă stă la dispoziție non-stop.

- Trageți lateral de mâner (1) pentru a verifica blocarea acestuia.
- Dacă mânerul (1) se deschide brusc, deschideți-l în întregime și apoi rabatați-l din nou în jos până la anclanșare.
- Repetați verificarea până când mânerul nu se mai deschide prin tragere laterală.
  Acoperișul elevabil este blocat.
- Plasați lațul în siguranță.

Probleme cu acoperișul elevabil

Problema	Posibile cauze/urmări și ▶ soluții
Acoperișul elevabil nu se blochează.	Autovehiculul nu stă perfect orizontal. ▶ Redeschideți acoperișul elevabil circa 10 cm. ▶ Apăsați cu atenție de sus pe acoperișul elevabil (a doua persoană). ▶ Repetați procedura de închidere.

Trapă culisantă

Indicații cu privire la trapa culisantă

⚠ **AVERTIZARE** Pericol de blocare la deschiderea și închiderea trapei glisante

Pot fi prinse părți ale corpului în zona de mișcare.

- La deschidere și închidere, asigurați-vă că nu se află părți ale corpului în zona de deplasare.
- Dacă cineva rămâne blocat, eliberați imediat tasta.

sau

- Apăsați tasta scurt în orice direcție în timpul procesului de închidere automată.
  Se oprește deschiderea sau închiderea.

⚠ **AVERTISMENT** Pericol de blocare la operarea trapei glisante de către copii

În cazul în care copiii operează trapa glisantă, se pot bloca, în special dacă sunt nesupravegheați.

- Nu lăsați niciodată copiii nesupravegheați în autovehicul.
- La părăsirea autovehiculului, luați întotdeauna cheia cu dumneavoastră și încuiați autovehiculul.

Autovehiculul dumneavoastră poate fi dotat cu o trapă culisantă sau cu o trapă panoramică culisantă. În următoarea secțiune, termenul „trapă culisantă" se referă la toate variantele de trapă culisantă menționate.

Variante posibile:

- trapă culisantă
- trapă culisantă/trapă culisantă panoramică
- trapă culisantă panoramică
- trapă culisantă panoramică cu lamele
- acoperiș elevabil.

! INDICAȚIE Perturbare a funcționării din cauza zăpezii și gheții

Zăpada și gheața pot cauza perturbări ale funcționării trapei glisante.

▶ Deschideți trapa culisantă numai dacă nu este acoperită de zăpadă și gheață.

! INDICAȚIE Sistem electronic al autovehiculului deteriorat de apa care a pătruns în habitaclu

Când trapa culisantă este deschisă, poate pătrunde apă în autovehicul.

Apa din habitaclu poate deteriora sistemul electronic al autovehiculului.

▶ Trapa culisantă nu se închide automat la încuierea autovehiculului. Închideți trapa culisantă înainte să ieșiți din autovehicul.

▶ Asigurați-vă că trapa culisantă este închisă când curățați autovehiculul.

▶ Deschideți trapa culisantă doar când este uscată.

! INDICAȚIE Deteriorarea trapei culisante panoramice din cauza suporturilor bagaje acoperiș neomologate

Dacă se deschide trapa culisantă panoramică cu un suport bagaje pentru acoperiș neverificat și autorizat de către Mercedes-Benz, aceasta poate fi deteriorată de către suportul bagaje pentru acoperiș.

▶ Deschideți numai atunci trapa panoramică culisantă cu suportul bagaje pentru acoperiș montat, dacă acesta este verificat și autorizat de către Mercedes-Benz.

Pentru a permite ventilarea habitaclului se poate ridica trapa culisantă panoramică.

! INDICAȚIE Deteriorări în habitaclu cauzate de acumularea de apă

Pe trapa culisantă se poate acumula apă de ploaie sau rouă. La deschiderea trapei culisante poate pătrunde apă în autovehicul.

▶ Deschideți trapa culisantă abia după o deplasare de câțiva metri, când apa acumulată s-a scurs.

! INDICAȚIE Deteriorări la trapa culisantă cauzate de o înălțime de trecere prea redusă

Cu trapa culisantă deschisă, autovehiculul are o înălțime de 2,04 m.

▶ Acordați atenție înălțimii adecvate de trecere a construcțiilor în cazul în care deschideți trapa culisantă, deex. în garaje sau parcări.

! INDICAȚIE Spargerea componentelor din sticlă cauzată de trapa culisantă deteriorată

Sticla se poate sparge din cauza presiunii de pe ramă.

▶ Nu exercitați presiune pe rama trapei culisante.

! INDICAȚIE Deteriorări la ruloul parasolar cauzate de către curenții de aer din timpul deplasării

Ruloul parasolar închis poate fi deteriorat de către curenții de aer din timpul deplasării.

▶ Deschideți ruloul parasolar complet atunci când trapa culisantă este deschisă.

ⓘ Cu trapa culisantă deschisă, pe lângă zgomotele obișnuite de curent de aer, se pot genera și zgomote de rezonanță. Acestea sunt condiționate de micile variații de presiune din interiorul habitaclului autovehiculului. Pentru a reduce sau pentru a înlătura aceste zgomote, modificați poziția trapei culisante sau deschideți puțin un geam lateral.

Deschidere și închidere trapă culisantă

Puteți opera trapa culisantă și cu motorul oprit.

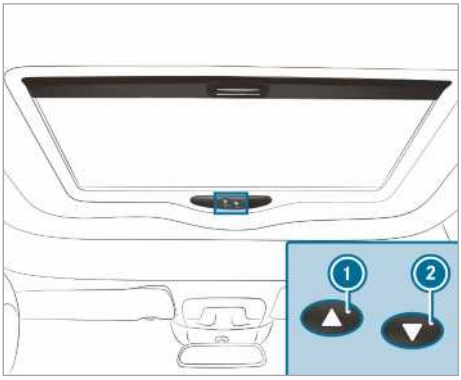

1 Basculare sau deschidere
2 Închidere

- **Deschidere:** apăsați scurt tasta 1.
- **Închidere:** apăsați scurt tasta 2.
- **Oprire:** apăsați scurt tasta 1 sau 2.
- **Poziție basculată:** apăsați tasta 1 și mențineți-o apăsată până când s-a atins poziția maximă de basculare.
  Trapa culisantă se oprește pentru aproximativ o secundă.

Deschideți în închideți ruloul parasolar din trapa culisantă

Premise

- Trapa culisantă este închisă.

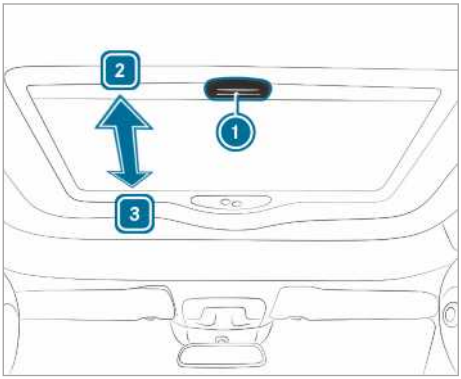

- **Închideți ruloul parasolar:** trageți mânerul 1 în direcția săgeții 3.
- **Deschideți ruloul parasolar:** trageți mânerul 1 în direcția săgeții 2.

Probleme cu trapa culisantă

AVERTIZARE Pericol de prindere sau de moarte la reînchiderea trapei culisante

La reînchiderea trapei culisante imediat după blocare sau reglare, trapa culisantă se închide cu putere mai mare.

- Aveți grijă, să nu se afle nicio parte a corpului în raza de închidere.
- Dacă cineva rămâne blocat, eliberați imediat tasta.

sau

- Apăsați scurt tasta în orice direcție în timpul procesului de închidere automată.
  Procesul de închidere este oprit.

Problema	Posibile cauze/urmări și ▶ soluții
Trapa culisantă nu se poate deschide sau închide.	Bateria suplimentară este goală. ▶ Încărcați bateria suplimentară.
	Există o defecțiune pe circuitul electric. Siguranța electrică este defectă. ▶ Înlocuiți siguranța electrică .
	Trapa culisantă nu se poate deschide sau închide: ▶ Dispuneți verificarea bateriei suplimentare și a siguranței electrice într-un atelier de service de specialitate autorizat.
Trapa culisantă nu poate fi închisă, iar cauza nu este vizibilă pentru dumneavoastră.	Dacă trapa culisantă este obstrucționată în timpul închiderii și se redeschide ușor: ▶ Imediat după blocare apăsați din nou atât de mult tasta (2) până când trapa culisantă este închisă.
Trapa culisantă nu este etanșă.	În garnitura de etanșare există murdărie. ▶ Îndepărtați murdăria din garnitura de etanșare. ▶ Curățați garnitura de etanșare cu o lavetă umedă. ▶ Aplicați pe garnitura de etanșare un lubrifiant (spray cu silicon) fără unsoare.
	Dacă trapa culisantă își pierde din nou etanșeitatea: ▶ solicitați verificarea trapei culisante la un atelier de specialitate autorizat.

Fereastră pivotantă

Ferestrele pivotante din stânga și dreapta spate pot fi operate dacă cheia se află în contact pe poziția 1 sau 2.

Informații suplimentare cu privire la fereastra pivotantă găsiți în manualul de utilizare al autovehiculului.

Perdele

Toate geamurile laterale din spațiu pentru pasageri sunt echipate cu perdele opace. Perdelele sunt introduse în șine.

ⓘ Țineți cont de indicațiile de întreținere a perdelelor (⟶ Pagina 38).

Fixarea perdelei în cabina șoferului

Pentru întunecarea cabinei șoferului, autovehiculul dumneavoastră este dotat cu o perdea pentru cabina șoferului.

ⓘ Înainte de fixarea perdelei cabinei șoferului trebuie ca parbrizul să fie curat pe dinăuntru.

Astfel evitați amprente și asigurați un reazăm ferm al ambelor ventuze.

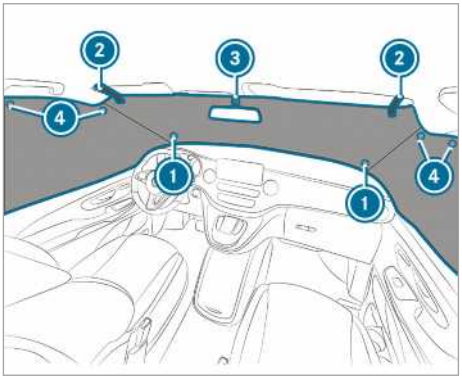

▶ Apăsați pe interior ambele ventuze (1) ale părții lungi a perdelei cabinei șoferului în unghiurile de jos ale parbrizului.

▶ Rabatați în față parasolarele.

▶ Așezați lațurile perdelei cabinei șoferului (2) în jurul parasolarelor și închideți decupajul pentru oglinda interioară cu banda velcro (3).

▶ Fixați perdeaua cabinei șoferului cu câte două ventuze (4) în partea de sus de geamurile laterale ale ușilor din față.

ⓘ Țineți cont de indicațiile de întreținere pentru perdeaua cabinei șoferului (⟶ Pagina 38).

Combinație scaun-cușetă

Indicații cu privire la combinația scaun-cușetă

AVERTIZARE Pericol de accidentare- sau de moarte cauzat de poziția greșită a scaunului

Dacă spătarul nu se află într-o poziție aproape verticală, atunci centura de siguranță nu oferă protecția regulamentară de retenție.

Puteți să alunecați pe sub centura de siguranță și să vă răniți.

- Reglați corect scaunul înaintea demarării.
- Asigurați-vă întotdeauna de faptul că spătarul scaunului se află într-o poziție aproape verticală și că centura de la umăr este trecută peste mijlocul umărului.

Combinația scaun-cușetă oferă scaune pentru trei persoane. Puteți regla spătarul într-o poziție verticală și una orizontală. Dacă așezați spătarul orizontal, obțineți împreună cu extensia pentru pat o suprafață de așezare continuă pentru două persoane. Nu vă deplasați cu spătarul înclinat puternic înspre înapoi.

Țineți cont și de informațiile de bază și indicațiile de siguranță cu privire la scaune (vezi manualul de utilizare al autovehiculului).

Rabatare spătare în jos și în sus

AVERTIZARE Pericol de rănire- sau de moarte cauzat de utilizarea greșită a centurii de siguranță

Dacă centura de siguranță nu este utilizat corect, atunci sistemul acesteia poate fi deteriorat și nu poate proteja după cum este prevăzut. Exemplu: nu trageți de centura de siguranță pentru a îndrepta cu aceasta spătarul scaunului.

- Utilizați centura de siguranță doar cum este prevăzut.
- Pentru îndreptarea spătarelor scaunelor utilizați buclele de susținere.

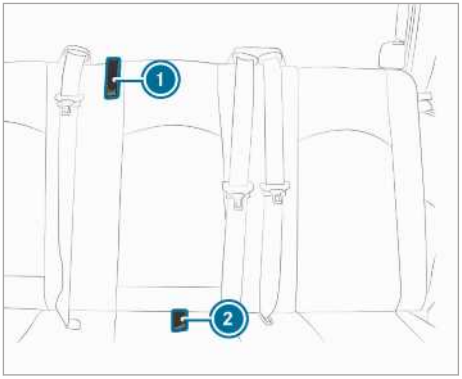

1 Bucla de susținere de pe spătar
2 Buclă de susținere de pe suprafața scaunului

- **Rabatare spătar scaun în jos:** trageți maneta combinației scaun-cușetă în sus (→ Pagina 24).
- Împingeți spătarul în spate.
- **Rabatare spătar în sus:** trageți bucla de susținere de pe spătar 1 până când spătarul se fixează.

Deplasare combinație scaun-cușetă

AVERTIZARE Pericol de rănire prin deplasarea combinației scaun-cușetă- în timpul rulării

Dacă deplasați combinația scaun-cușetă- în timpul rulării, aceasta se poate deplasa în mod sacadat cu totul neașteptat, deex. la frânare.

Vă puteți prinde sau vă puteți lovi de componente ale habitaclului sau de alți ocupanți ai autovehiculului.

- De aceea veți deplasa combinația scaun-cușetă- numai cu autovehiculul în staționare.
- Asigurați-vă ca, după deplasare, combinația scaun-cușetă- să fie blocată.

AVERTIZARE Pericol de prindere la reglarea banchetei spate

Dacă reglați un scaun, dumneavoastră vă puteți prinde pe dumneavoastră sau pe un pasager, deex. la șinele de ghidare ale banchetei spate.

▶ Asigurați-vă că în momentul reglării unui scaun, nu are nimeni nicio parte a corpului în zona de mișcare a scaunului.

⚠ **AVERTIZARE** Pericol de vătămare cauzat de efectul de protecție redus al airbag-ului de geam

Dacă părăsiți poziția scaunului din zona marcată, airbag-ul de geam nu-și mai poate desfășura în mod optim efectul său de protecție.

Efectul de protecție al airbag-ului de geam scade gradual iar după caz se poate anula complet.

▶ Blocați combinația scaun-cușetă- în cadrul zonei marcate de pe șina de ghidare.

⚠ **AVERTIZARE** Pericol de rănire datorită distanței prea mici între ocupanții autovehiculului și scaunul față

Dacă poziționați scaunele din spate sau bancheta din spate în afara marcajelor de pe șina de ghidare, atunci ocupantul autovehiculului se poate lovi cu capul de scaun.

▶ Păstrați o distanță minimă de 5 cm între genunchii respectivului pasager și scaunul aflat în fața sa.

Poziționarea scaunului în zona optimă de protecție

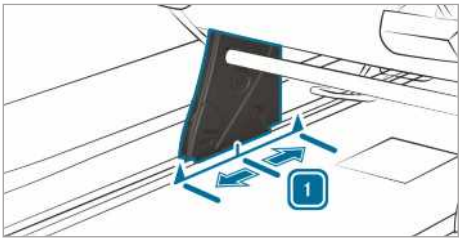

[1] Poziție de bază

Pornind din poziția de bază [1], puteți deplasa combinația scaun-cușetă pentru pasager înainte sau înapoi cu 5 cm. Aveți în vedere reducerea spațiului pentru genunchii pasagerilor, care sporește pericolul de accidentare la frânare.

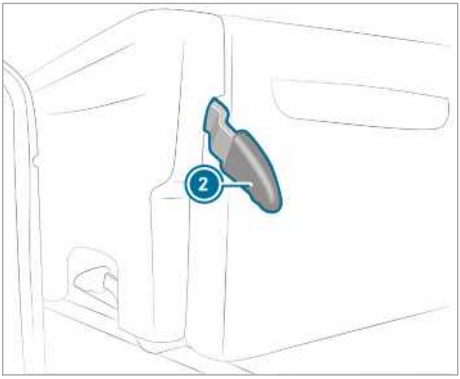

Înainte de a putea deplasa combinația scaun-cușetă, trebuie mai întâi să demontați un scaun individual suplimentar sau o banchetă din spate suplimentară. Acest lucru depinde de varianta de autovehicul și de dotare (consultați manualul de utilizare al autovehiculului).

ⓘ Când glisierele primului rând de scaune din spate se află prea în spate în șinele de ghidare, combinația scaun-cușetă nu poate fi deplasată în față. În acest caz, utilizați mânerul pentru glisiere pentru a le deplasa (⟶ Pagina 26).

Păstrați ancorarea scaunului din podeaua autovehiculului curată și fără obiecte. Astfel garantați o fixare sigură a combinației scaun-cușetă. Poziția de bază a sistemului de ancorare a scaunelor este marcată pe șinele de ghidare.

▶ Dacă este nevoie, împingeți masa rabatabilă în față (consultați manualul autovehiculului).

▶ Trageți mânerul ② în sus până la limitator și mențineți-l în poziție.
Combinația scaun-cușetă este deblocată.

▶ Prindeți bucla de susținere dintre suprafața și spătarul scaunului și deplasați combinația scaun-cușetă (⟶ Pagina 22).

▶ Eliberați maneta ②. Sistemul de fixare se blochează automat.

▶ Trageți de combinația scaun-cușetă și verificați dacă blocarea este fermă.

Montare și demontare cușetă

AVERTIZARE Pericol de vătămare- și de moarte cauzat de utilizarea cușetei în timpul deplasării

Ocupantul autovehiculului de pe cușetă nu poate fi reținut.

- Utilizați cușeta doar atunci când autovehiculul este staționat.

AVERTIZARE Pericol de rănire prin proiectarea mesei culisante

Masa culisantă depliată poate fi proiectată prin spațiul interior.

- Înainte de a porni la drum, aduceți masa culisantă în poziția de deplasare.
- Asigurați-vă de faptul că masa culisantă este blocată.

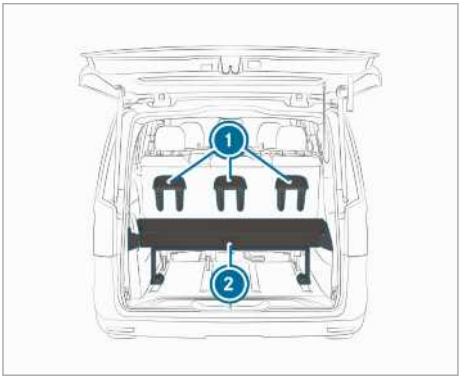

Combinație scaun-cușetă văzută din spate (cu trei locuri)

1 Suport tetieră
2 Extensie pat

ⓘ La montarea și demontarea cușetei aveți grijă să nu striviți pe nimeni.

- **Montarea:** partea scurtă a extensiei patului 2 se rabatează în sus (→ Pagina 27).
- Împingeți masa rabatabilă în față până la limitatorul mecanic (consultați manualul de utilizare al autovehiculului).
- Deplasați în față combinația scaun-cușetă până la marcajul de pe șina frontală de ghidare (→ Pagina 22).
- Demontați tetierele combinației scaun-cușetă.
- Introduceți tetierele rotite cu 180° în suportul 1 de pe partea din spate a combinației scaun-cușetă.

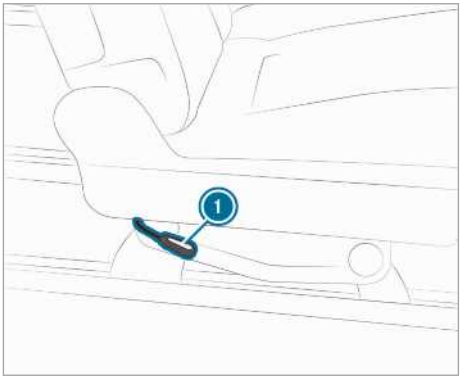

1 Manetă

- **Rabatare spătar scaun:** trageți maneta 1 în sus și poziționați spătarul scaunului orizontal. Țineți spătarul numai de bucla de susținere a acestuia (→ Pagina 22). Perna scaunului se ridică ușor.
- Partea scurtă a extensiei patului 2 se rabatează în jos (→ Pagina 27).
- **Demontare:** demontarea se face în ordinea inversă a montării cușetei.

ⓘ Dacă introduceți alte tetiere decât cele aferente combinației scaun-cușetă, este posibil ca acestea să nu mai poată fi scoase.

Demontare și montare combinație scaun cușetă

Demontare

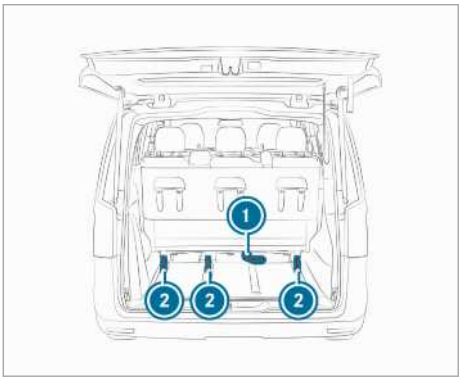

① Mâner
② Glisieră scaun

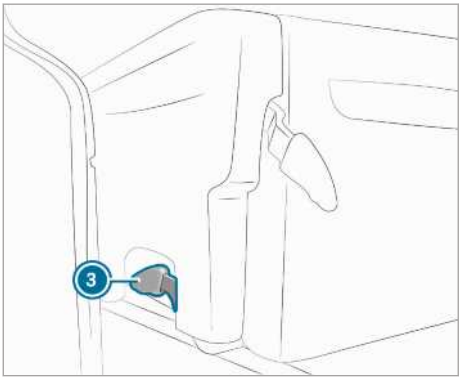

③ Manetă

Combinația scaun-cușetă are o greutate de aproximativ 75 kg. Solicitați ajutorul unei alte persoane.

- Scoateți compartimentele de depozitare .
- Împingeți combinația scaun-cușetă în față până când aceasta poate fi rabatată în față (→ Pagina 22).
- Basculați mânerul ① în sus. Țineți cont la basculareа combinației scaun-cușetă să nu fie nimeni prins.
  Combinația scaun-cușetă se ridică în spate din șinele de ghidare și se basculează în față.
- Trageți mânerul ③ pe ambele părți ale combinației scaun-cușetă în sus.
  Combinația scaun-cușetă este deblocată.
- Basculați combinația scaun-cușetă puțin în față și ridicați-o din glisiera scaunului ②.
- Basculați combinați scaun cușetă puțin în față și ridicați-o în față din șinele de ghidare.

Montare

AVERTIZARE Pericol de accident- și de rănire când scaunul nu este fixat corect

Dacă scaunul nu este fixat corect, acesta poate sări în timpul rulajului.

- Asigurați-vă întotdeauna că toate scaunele sunt fixate conform descrierii.

Păstrați ancorarea scaunului din podeaua autovehiculului curată și fără obiecte. Astfel garantați o fixare sigură a combinației scaun-cușetă.

Combinația scaun-cușetă are o greutate de aproximativ 75 kg. Solicitați ajutorul unei alte persoane.

- Scoateți compartimentele de depozitare .
- Introduceți combinația scaun-cușetă rabatată în față în glisiera scaunului ② și fixați-o.

ⓘ Dacă o glisieră a scaunului s-a deplasat în timpul demontării, atunci glisierele din șinele de ghidare nu mai sunt paralele. Atunci combinația scaun-cușetă nu mai poate fi introdusă și fixată. Deplasați prima dată glisierele în poziția corectă (→ Pagina 26).

- Rabatați în jos maneta ③ de la toate cele picioare ale combinației scaun-cușetă.
- Basculați combinația scaun-cușetă în spate și fixați-o cu zgomotul specific. Țineți cont la basculareа combinației scaun-cușetă să nu fie nimeni prins.
  Dacă buclele de control sunt retrase complet în picioarele de sprijin, atunci combinația scaun-cușetă este fixată.
- Dacă buclele de control nu sunt retrase complet, atunci apăsați mânerul ① în jos și verificați din nou buclele de control . Dacă este cazul, repetați montarea.
- Deplasați combinația scaun-cușetă în poziția dorită și fixați-o (→ Pagina 22).
- Montați compartimentele de depozitare .

Mâner de glisieră

Informații privind mânerul glisierei

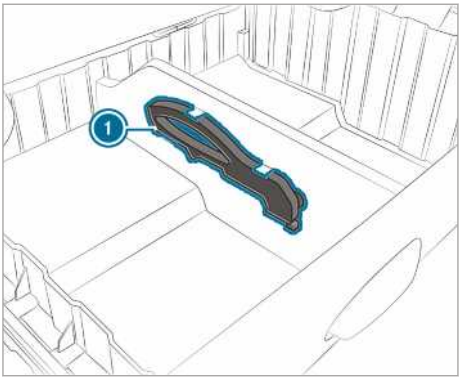

1 Mâner de glisieră

La demontarea combinației scaun-cușetă unei banchete din spate sau unui scaun, glisiera se poate deplasa într-o șină de ghidare. Astfel, glisierele nu se mai află paralel în șinele de ghidare. Dacă glisierele din șinele de ghidare nu se află în aceeași poziție, nu mai puteți monta dispozitivul de așezare respectiv.

Cu mânerul 1 puteți deplasa glisiera în poziția corectă și o puteți deschide și închide închizătorile cu fantă cu capătul mânerului. Mânerul se află în compartimentul de depozitare de la combinația scaun-cușetă.

Deplasați glisiera

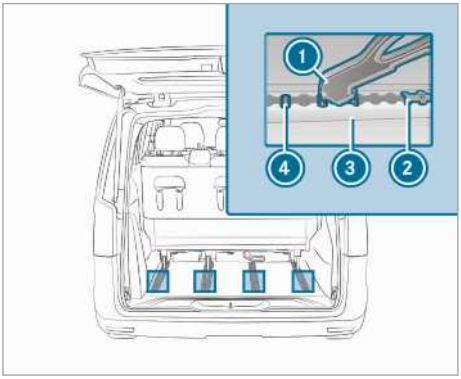

- Așezați vârful mânerului 1 pe centrul celor 3 bolțuri 4.
- Basculați mânerul 1 în jos pe glisieră.
- Împingeți glisiera 2 cu mânerul 1 în șina de ghidare 3.
  Glisiera este deblocată 2.
- Deplasați și blocați glisiera 2 în poziția corectă.
- Trageți mânerul 1 în sus de la bolțul central 4.

Probleme cu combinația scaun-cușetă

Problema	Posibile cauze/urmări și ▶ soluții
Spătarul scaunului nu se poate regla.	La alinierea spătarului scaunului există o greutate (deex. un geamantan) pe spătar. ▶ Îndepărtați greutatea.

Extensie pat

Rabatare în sus și în jos a extensiei patului

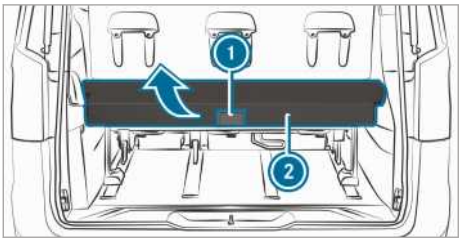

Puteți rabata extensia patului în sus cu 90°.

▶ **Rabatare în sus:** trageți în spate mânerul (1) pentru a debloca extensia patului (2).

▶ Așezați vertical extensia pentru pat (2). Extensia patului se fixează în poziția verticală.

ⓘ Rabatați extensia patului în jos înaintea deplasării.

▶ **Rabatare în jos:** trageți în spate mânerul (1) pentru a bloca extensia patului (2).

▶ Trageți extensia patului (2) în jos până când se fixează.

Montare și demontare extensie pat

⚠ **AVERTIZARE** Pericol de rănire prin răsturnarea sau alunecarea extensiei patului

Extensia patului este foarte grea și poate să vă alunece foarte ușor din mână la montarea sau demontarea ei. Extensia patului poate să vă cadă pe picioare sau poate să vă strivească anumite părți ale corpului, deex. mâinile.

▶ Montarea și demontarea extensiei patului se va face cu ajutorul a cel puțin unei alte persoane.

▶ La montare și demontare purtați mănuși antiderapante.

! **INDICAȚIE** Deteriorarea extensiei patului la montare și demontare

Extensia patului este foarte grea și poate să cadă la montarea sau demontarea ei și să sufere daune.

▶ Montarea și demontarea extensiei patului se va face cu ajutorul a cel puțin unei alte persoane.

▶ La montare și demontare purtați mănuși antiderapante.

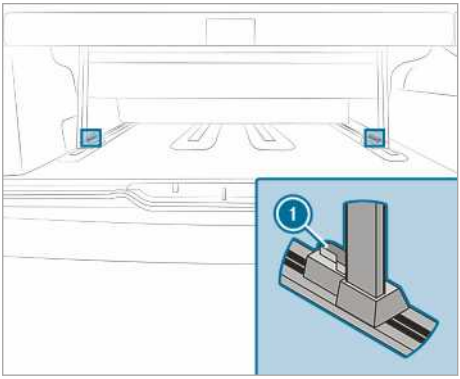

Extensia patului cântărește aproximativ 79 kg. Cereți ajutorul unei a doua persoane

▶ **Demontare:** rabatați în sus extensia patului.

▶ Rabatați spre interior maneta (1) de la ambele picioare ale extensiei patului. Extensia patului este deblocată.

▶ Scoateți extensia patului de pe șinele de ghidare.

▶ **Montare:** așezați extensia patului deasupra șinelor de ghidare și montați-o.

▶ Rabatați maneta (1) spre exterior. Extensia patului este blocată.

Împărțire extensie pat

Pentru a obține o suprafață de depozitare plată, unitară, partea scurtă a extensiei patului poate fi înlăturată individual.

▶ Deschideți fermoarul și înlăturați partea scurtă a extensiei patului.

Pat sub plafon

Indicații cu privire la patul de sub plafon

⚠ **AVERTIZARE** Pericol de rănire- și de moarte la utilizarea cușetei fără plasă de siguranță

Un ocupant al autovehiculului nu poate fi reținut fără o plasă de siguranță montată.

Înainte ca un pasager să folosească cușeta montați plasa de siguranță.

Țineți cont la utilizarea patului de sub plafon cu plasă de siguranță în timpul rulajului de prevederile legale și de legile specifice țării.

ⓘ Puteți solicita patul de sub plafon cu maximum 200 kg.

! **INDICAȚIE** Deteriorarea suprafeței scaunului și a cotierei la călcarea pe acestea

Cotierele se pot rupe iar sistemul de senzori din suprafața scaunelor din față poate fi deteriorat.

▶ Nu utilizați ca treaptă, la urcarea și coborârea din patul de sub plafon, cotierele și suprafața centrală a scaunelor din față.

▶ Călcați doar pe marginea stabilă a suprafețelor scaunelor.

! **INDICAȚIE** Deteriorarea burdufului flexibil cauzat de sprijinirea de acesta

Prin sprijinire, burduful flexibil și etanșarea pot fi deteriorate.

Astfel poate intra în autovehicul umiditate și umezeală când plouă torențial.

▶ Nu vă sprijiniți de burduful flexibil al acoperișului elevabil și nu sprijiniți obiecte de acesta.

Patul de sub plafon oferă spațiu pentru două persoane.

Pentru a vă urca pe patul de sub plafon, puteți călca pe un scaun din față fixat. Pentru aceasta călcați doar pe marginea lată și stabilă a suprafeței scaunului și sprijiniți-vă de marginea patului.

Dacă se află persoane în patul de sub plafon, atunci tensionați plasa de siguranță (⟶ Pagina 29).

Rabatați în sus patul de sub plafon

⚠ **AVERTIZARE** Pericol de accidentare din cauza cadrului ridicat în sus al patului asigurat greșit

Dacă nu ancorați cadrul ridicat în sus al patului așa cum este descris, acesta poate să cadă, să lovească o persoană și să încleștеze părți ale corpului.

▶ Asigurați-vă întotdeauna că cadrul ridicat în sus al patului este ancorat conform instrucțiunilor în centurile de fixare.

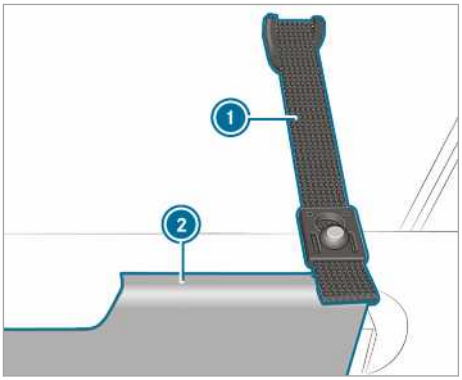

Centură de fixare pentru cadrul patului (exemplu - partea stângă a autovehiculului)

Dacă rabatați în sus patul de sub plafon având acoperișul elevabil deschis, atunci obțineți o libertate mai mare a capului în zona de locuire.

ⓘ Plasa de siguranță poate rămâne fixată la rabatarea în sus (⟶ Pagina 29).

▶ Rabatați în sus cadrul patului ② din față și fixați cu centurile de fixare ① în stânga și dreapta acoperișului elevabil.

▶ **Alinierea saltelei:** aliniați centrat salteaua pe cadrul patului.

Montați plasa de siguranță

Plasa de siguranță împiedică căderea din patul de sub plafon.

ⓘ Nu vă sprijiniți cu toată greutatea de plasa de siguranță, deoarece aceasta poate ceda.

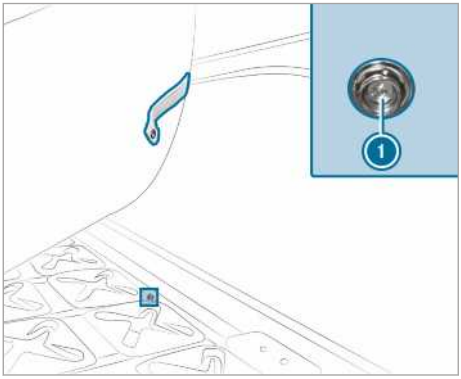

▶ Ridicați salteaua și prindeți plasa de siguranță în capsele corespunzătoare ① de pe cadrul patului.

ⓘ Sunt prevăzute două capse pe lateral și patru capse în partea din față a cadrului.

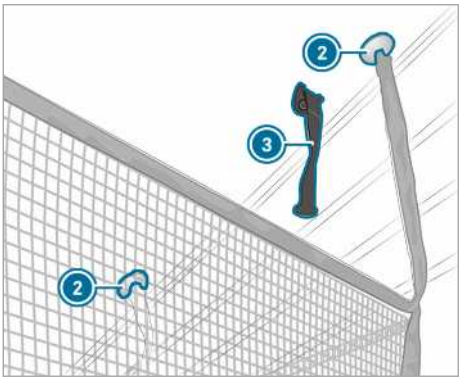

② Clipsuri de fixare în locașuri
③ Centură de fixare pe cadrul patului

▶ Presați clipsurile de fixare ② în locașurile corespunzătoare din acoperișul elevabil și blocați-le.

ⓘ Când coborâți acoperișul elevabil, nu este nevoie să desprindeți plasa de siguranță. Pentru urcarea și coborârea din patul de sub plafon trebuie doar să desfaceți clipsurile de fixare din față.

Iluminat habitaclu

Privire de ansamblu lumină interioară

De lumina interioară aparțin suplimentar pe lângă lămpile autovehiculului următoarele lămpi:

- lămpi de citit în acoperișul elevabil cu reglare a intensității luminii)
- lampă habitaclu deasupra combinației scaun cușetă (pot fi activate automat și manual).

Dezactivați peste noapte iluminatul automat din habitaclu pentru a nu deranja pasagerii când deschideți o ușă. Țineți cont de informațiile cu privire la iluminatul automat din habitaclu (vezi manualul de utilizare al autovehiculului).

ⓘ Puteți activa și dezactiva oricând manual lămpile din cadrul plafonului și de deasupra combinației scaun-cușetă.

Lămpi de citit în acoperișul elevabil

Activarea lămpilor de citit din acoperișul elevabil

INDICAȚIE Deteriorare din cauza lămpilor de citit neanclanșate

Acoperișul elevabil poate deteriora la închidere lămpile de citit sau burduful flexibil.

▶ Anclanșați în suporturi lămpile de citit înainte de închiderea acoperișului elevabil.

INDICAȚIE Pagube datorate supraîncălzirii lămpilor de citit

Lămpile de citit activate se pot supraîncălzi în cazul acoperișului elevabil închis.

Componentele din imediata apropiere pot fi deteriorate datorită căldurii excesive.

▶ Dezactivați și lăsați să se răcească lămpile de citit înainte de închiderea acoperișului elevabil.

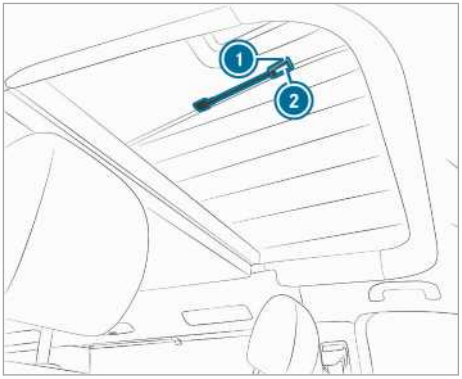

În acoperișul elevabil se află două lămpi de citit 1 cu braț flexibil.

▶ **Activare lămpi de citit:** apăsați tasta 2.

▶ **Reducere intensitate lămpi de citit:** apăsați din nou tasta 2 de pe lampa de citit.

- Apăsați o dată: intensitatea lămpii de citit se va reduce la 75 %.
- Apăsați de două ori: intensitatea lămpii de citit se va reduce la 50 %.
- Apăsați de trei ori: lampa de citit se dezactivează.

ⓘ Puteți oricând dezactiva lampa cu LED apăsând timp de trei secunde tasta.

Înlocuirea sursei de lumină

Lumini la cadrul plafonului

Efectuați schimbarea diodelor luminoase într-un atelier de service de specialitate. În caz contrar puteți deteriora lămpile respective.

Încălzire staționară (Încălzire suplimentară cu aer cald)

Indicații cu privire la încălzirea staționară

PERICOL Pericol de moarte din cauza gazelor arse otrăvitoare

În cazul în care țeava de eșapament este obturată sau dacă nu există aerisire corespunzătoare, gazele arse otrăvitoare pot pătrunde în autovehicul, mai ales monoxidul de carbon. Acest lucru se aplică deex. în spații închise sau dacă autovehiculul rămâne blocat în zăpadă.

- Opriți încălzirea staționară în spații închise care nu sunt prevăzute cu instalație de aspirație, deex. în garaj.
- Când motorul sau încălzirea suplimentară funcționează, curățați de zăpadă țeava de eșapament și zona autovehiculului.
- Pentru a asigura aer proaspăt suficient, deschideți o ușă sau o trapă de pe acoperiș pe aceea parte a autovehiculului pe care nu bate vântul.

PERICOL Pericol de moarte cauzat de parcarea autovehiculului în locuri neadecvate cu ora de activare a încălzirii staționare preselectată

Dacă nu este asigurată o ventilare suficientă se pot acumula gaze toxice.

Dacă în apropiere există substanțe sau materiale ușor inflamabile, există pericol de incendiu- și explozie!

- Dacă autovehiculul este parca în aceste condiții sau în condiții asemănătoare, dezactivați întotdeauna orele de activare preselectate.

PERICOL Pericol cu încălzirea staționară activată cauzat de gazele arse în marchiză

Dacă activați încălzirea staționară cu marchiza montată, atunci pot ajunge gaze arse în marchiză.

- Dezactivați întotdeauna încălzirea staționară când se află persoane în marchiză.

AVERTIZARE Pericol de incendiu din cauza pieselor fierbinți ale încălzirii staționare și a gazelor arse

Materialele inflamabile, deex. frunze, iarbă sau crengi se pot aprinde.

- În cazul încălzirii staționare pornite asigurați-vă că
  - anumite componente fierbinți ale autovehiculului nu intră în contact cu materiale inflamabile.
  - gazele arse de la conducta finală a eșapamentului a încălzirii staționare care pot ieși nerestricționate.
  - gazele evacuate nu intră în contact cu materialele inflamabile.

AVERTIZARE Pericol de incendiu cauzat de distanța prea redusă față de orificiul de evacuare a încălzirii staționare

La activarea încălzirii staționare, din orificiul de evacuare de pe partea posterioară a dulapului scaunului șoferului poate ieși aer foarte fierbinte.

În imediata vecinătate a orificiului de degajare se poate astfel ajunge la arsuri.

- Asigurați-vă în permanență, că toți pasagerii autovehiculului păstrează o distanță suficientă de orificiul de evacuare.

INDICAȚIE Descărcarea bateriei în urma funcționării încălzirii/ventilației staționare

Funcționarea încălzirii/ventilației staționare solicită bateria.

- Abia după două aerisiri/ventilări, puteți conduce autovehiculul pe o distanță mai lungă.

INDICAȚIE Deteriorarea încălzirii suplimentare

Dacă nu utilizați încălzirea suplimentară pentru o perioadă mai lungă de timp, aceasta poate fi deteriorată.

- Porniți încălzirea suplimentară cel puțin dată pe lună, pentru un durată de aproximativ 10 minute.

INDICAȚIE Avarierea încălzirii suplimentare prin supraîncălzire

Dacă este blocat fluxul de aer de încălzire, încălzirea suplimentară se poate supraîncinge și dezactiva.

▶ Nu blocați fluxul de aer de încălzire.

ⓘ Orificiul de aspirare se află sub scaunul șoferului. Orificiul de evacuare se află pe partea din spate a cutiei de pe scaunul șoferului. Păstrați întotdeauna ambele orificii libere.

ⓘ Regimul de încălzire este posibil fără restricții până la o altitudine de 2000 m și la opriri scurte la o altitudine de peste 2000 m. Opriri scurte sunt, deex., pauze de odihnă sau treceri printr-un defileu.

Încălzirea staționară funcționează independent de motor și reglează automat temperatura setată.

Puteți opera încălzirea staționară în următoarele moduri:

- prin intermediul unui releu contor separat
- cu o telecomandă.

Pentru ca încălzirea staționară să funcționeze trebuie îndeplinite următoarele condiții:

- rezervorul de combustibil trebuie să fie plin cel puțin până la nivelul de rezervă
- tensiunea bateriei suplimentare trebuie să fie mai mare de 10,5 V.

Operare încălzire staționară cu telecomanda

Încălzirea staționară poate fi activată cu o telecomandă. Puteți activa și dezactiva încălzirea staționară cu telecomanda (vezi manualul de utilizare al producătorului).

Instalație electrică

Schimbarea siguranțelor

Indicații privind siguranțele electrice

⚠ **AVERTISMENT** Pericol de accidentare- şi de rănire, în cazul în care conductele sunt suprasolicitate

În cazul în care manipulați o siguranță defectă, șuntați sau montați o siguranță cu un amperaj mai mare, conductele electrice pot fi suprasolicitate.

Astfel, se poate produce un incendiu.

▶ Întotdeauna înlocuiți siguranțele defecte cu siguranțe recomandate, care au amperaj corespunzător.

INDICAȚIE Avariere din cauza siguranțelor incorecte

Componentele sau sistemele electrice pot fi deteriorate din cauza siguranțelor incorecte.

▶ Utilizați numai siguranțe omologate de Mercedes-Benz, cu amperajul specificat.

Siguranțele electrice ale autovehiculului dumneavoastră servesc la decuplarea circuitelor electrice defecte. O siguranță declanșată are ca efect anularea componentelor următoare și a funcțiilor acestora.

Siguranțele arse trebuie înlocuite cu siguranțe de aceeași valoare, recunoscute după valoarea siguranței. Schema de configurare a siguranțelor și alte indicații privind siguranțele electrice și releele sunt disponibile în ghidarea suplimentară „Configurație siguranțe“.

INDICAȚIE Deteriorare sau căderea funcțiilor din cauza umezelii

Umezeala poate provoca căderea funcțiilor sau deteriorarea instalației electrice.

▶ Dacă deschideți cutia de siguranțe, aveți grijă ca umezeala să nu pătrundă în cutia de siguranțe.

▶ La închiderea cutiei de siguranțe, aveți grijă ca garnitura de etanşare a capacului cutiei de siguranțe să se aşeze bine pe cutia de siguranțe.

ⓘ **Valabil pentru autovehiculele cu volan pe dreapta:** cutia de siguranțe din cutia scaunului șoferului se află în cutia scaunului însoțitorului. cutia de siguranțe din cutia scaunului însoțitorului se află în cutia scaunului șoferului.

Dacă o siguranță nou montată se arde din nou, solicitați unui atelier de service de specialitate autorizat constatarea și remedierea cauzei.

Asigurați-vă de următoarele înaintea înlocuirii siguranței:

- Autovehiculul este asigurat împotriva pornirii de pe loc.
- sunt opriți toți consumatorii electrici.
- Aprinderea este decuplată.

Siguranțele electrice sunt dispuse în diverse cutii de siguranțe:

- Cutia de siguranțe din cutia scaunului însoțitorului
- Cutia de siguranțe din cutia scaunului șoferului

Cutie de siguranțe sub scaunul șoferului

Denumire	Consumator	Valoare siguranță
F60/7	Iluminare acoperiș elevabil	7,5A

Siguranțe sub scaunul însoțitorului

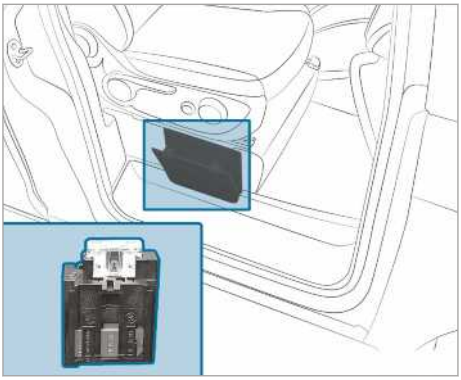

Denu-mire	Consumator	Valoare siguranță
F60/1	Încărcare baterie de pornire	25 A

Compartimente și spații pentru depozitare

Indicații cu privire la spații și compartimente pentru depozitare

AVERTIZARE Pericol de rănire din cauza obiectelor depozitate necorespunzător

Dacă depozitați în mod incorect obiecte în habitaclul autovehiculului, acestea pot aluneca sau pot fi aruncate, lovind astfel pasagerii autovehiculului. În plus, în cazul unui accident, suportul de pahar, suporturile deschise și suporturile pentru telefonul mobil nu pot reține în orice situație obiectele aflate în acestea.

Există pericol de rănire, mai ales la manevre de frânare sau schimbări bruște de direcție!

- Depozitați obiectele întotdeauna astfel, încât acestea să nu poată fi aruncate în situații ca aceasta sau similare.
- Asigurați-vă întotdeauna, că obiectele nu ies din suporturi, din plasele pentru bagaje sau din plasele pentru depozitarea bagajelor.
- Închideți compartimentele de depozitare cu închidere înainte de a porni la drum.
- Depozitați și asigurați întotdeauna obiectele grele, tari, ascuțite, cu muchii ascuțite, fragile sau prea mari în spațiul de încărcare.

Comportamentul la rulare al autovehiculului dumneavoastră depinde de distribuția sarcinii. Când vă încărcați autovehiculul, respectați specificațiile privind greutatea din planul pentru încărcare .

De aceea, la încărcare respectați următoarele indicații:

- nu depășiți cu sarcina utilă, inclusiv persoanele, greutatea totală admisă sau sarcinile permise pe roți (Jumătate din sarcinile pe punte) ale autovehiculului țineți cont că masa proprie a autovehiculului este mai mare dacă sunt montate echipamente speciale sau accesorii
- utilizați în primul rând spațiile de depozitare și dulapurile din partea de jos pentru marfa grea, deex. legume și conserve
- depozitați în compartimentele și spațiile de sus doar obiecte ușoare ca deex haine și rufe
- depozitați lenjeria de pat pe extensia patului din spatele combinației scaun-cușetă
- cutiile cu băuturi, valizele și alte obiecte voluminoase le transportați cel mai sigur pe podeaua autovehiculului sub extensia patului.

Compartiment de depozitare sub combinația scaun-cușetă

Indicații cu privire la compartimente de depozitare

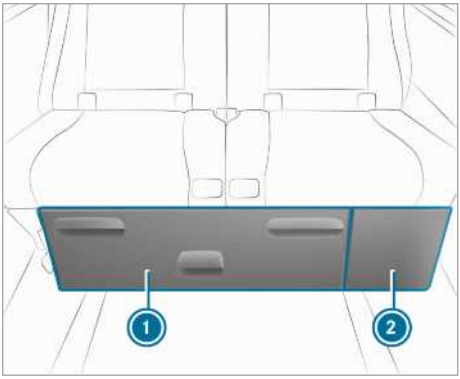

Combinație scaun-cușetă (exemplu)
1 Compartiment de depozitare mare
2 Compartiment de depozitare mic

Sub combinația scaun-cușetă se află două compartimente de depozitare.

ⓘ Înainte de a porni la drum, verificați ca aceste compartimente de depozitare să fie închise și blocate.

Pentru a evita deteriorări, împingeți întotdeauna compartimentul de depozitare până la capăt sub combinația scaun-cușetă.

Demontarea sau montarea compartimentului de depozitare

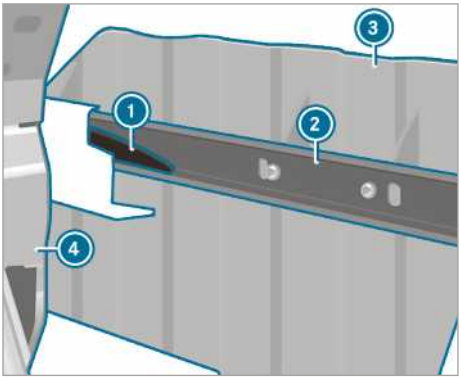

Demontarea compartimentului de depozitare

Compartimentul de depozitare poate fi demontat și astfel se lărgește spațiul de încărcare al autovehiculului.

- **Demontarea:** Împingeți combinația scaun-cușetă (4) cât mai în spate posibil (⟶ Pagina 22).
- Scoateți compartimentul de depozitare până la opritor (3).
- Apăsați în jos limba din plastic aflată în stânga (1) pe sensul de mers și trageți puțin în afară compartimentul de depozitare (3).

ⓘ Sensul de mișcare a limbii de deblocare a limitatorului este ștanțat pe șina de ghidare.

- Apăsați în sus limba din plastic aflată în dreapta (1) și trageți puțin în afară compartimentul de depozitare (3).
  Limitatoarele sunt acum deblocate.
- Scoateți compartimentul de depozitare (3).
- **Montarea:** împingeți combinația scaun-cușetă (4) cât mai în spate posibil (⟶ Pagina 22).
- Împingeți compartimentul de depozitare (3) pe șinele de ghidare (2) de sub combinația scaun-cușetă.
  Limbile de plastic (1) se fixează automat.

Extindere marchiză

! **INDICAȚIE** Pericol de deteriorare a marchizei cauzat de lipsa elementelor de sprijin

Dacă marchiza nu este sprijinită la extindere, atunci aceasta și elementele ei de suspendare pot fi deteriorate.

- Extindeți marchiza doar 50cm înainte să poziționați elementele de sprijin.

ⓘ Marchiza poate fi demontată. Efectuați demontarea marchizei într-un atelier de service de specialitate.

Marchiza este o protecție solară, nu o protecție pentru toate condițiile meteorologice. Retrageți marchiza în caz de ploi torențiale, furtună sau ninsori.

ⓘ Manivela pentru acționare manuală a marchizei se află în funcție de echipare în geanta de transport pentru masa și scaunele de camping sau în compartimentul de depozitare de sub combinația scaun-cușetă.

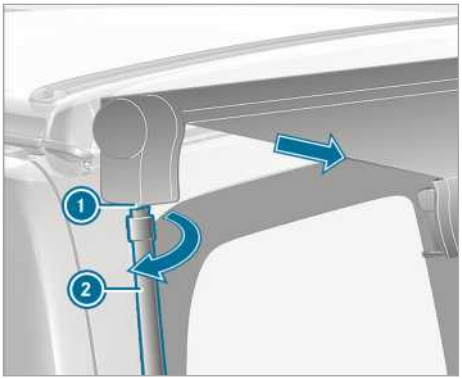

- Introduceți manivela de acționare manuală (2) în suportul (1) din partea de jos și rotiți în sensul acelor de ceasornic.
  Manivela de acționare manuală este fixată pe marchiză.
- Rotiți manivela de acționare manuală în sensul acelor de ceasornic, până când marchiza s-a extins 50cm.

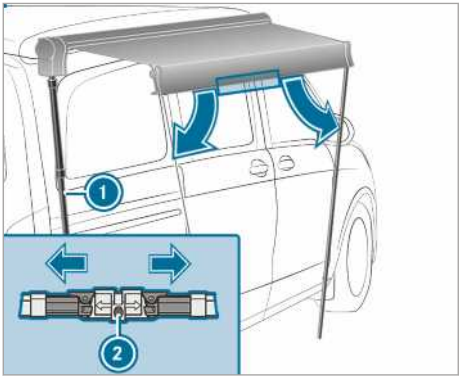

- Slăbiți blocarea (2) elementelor de sprijin de pe partea din față a marchizelor și rabatați elementele de sprijin în jos (1).

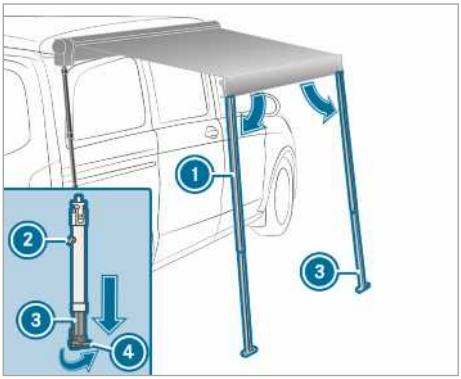

- Eliberați butonul de blocare (2) de la elementele de sprijin (1).
- Extindeți tijele telescopice (3) de la elementele de sprijin, până când acestea intră în contact cu solul.
- Rabatați picioarele de sprijin (4) la 90°, astfel încât aceasta să stea în siguranță pe sol.
- Fixați butonul de blocare de pe elementele de sprijin.
  Elementele de sprijin sunt fixate.
- Rotiți în continuare manivela de acționare manuală în sensul acelor de ceasornic, până când elementele de sprijin stau în poziție verticală.
- Introduceți câte două cârlige de ancorare în sol prin alezajele ambelor picioare de sprijin.
- Desfaceți manivela de acționare manuală din suport și înlăturați-o.

Curățare

Indicații referitoare la curățare

AVERTIZARE Pericol de rănire, la utilizarea dispozitivelor auxiliare neadecvate pentru urcare

Dacă utilizați decupaje ale caroseriei sau piese demontabile ca trepte de acces, există pericolul de:

- alunecare și/sau cădere.
- deteriorare a autovehiculului și, prin urmare, de cădere.

▶ Utilizați permanent dispozitive auxiliare pentru urcare, care oferă siguranță la pășire și staționare, de exemplu, o scară adecvată.

INDICAȚIE CU PRIVIRE LA MEDIUL ÎNCONJURĂTOR Afectarea mediului înconjurător din cauza curățării incorecte neecologice

▶ Curățați autovehiculul numai în locuri de curățare special amenajate.

▶ Recipientele foale și materialele de curățare utilizate trebuie reciclate în mod ecologic.

Întreținerea periodică asigură menținerea calității autovehiculului.

ⓘ Utilizați agenți de întreținere autorizați de Mercedes-Benz. Aceștia sunt adecvați pentru autovehicule Mercedes- Benz și sunt în conformitate cu stadiul tehnicii. Acești agenți de întreținere sunt disponibili la oricare centru de asistență service Mercedes-Benz.

Curățare perdea cabină șofer

Efectuați curățarea chimică a perdelei din cabina șoferului. Dacă spălați perdeaua șoferului, aceasta poate intra la apă și să își piardă elementele ignifuge.

Curățați podeaua autovehiculului

INDICAȚIE Pericol de pagube materiale cauzate de agenți de curățare spumanți sau cu conținut de ceară

Dacă podeaua autovehiculului este curățată cu agenți de curățare spumanți sau care conțin ceară, atunci aceasta poate fi deteriorată.

▶ Pentru curățarea lustrului mobilei podelei autovehiculului, evitați agenți de curățare spumanți sau care conțin ceară.

Pentru curățarea podelei autovehiculului, utilizați doar agenți de curățare delicați.

ⓘ Mercedes-Benz vă recomandă să utilizați covoare antiderapante pentru menajarea podelei pentru autovehicul.

Curățare șină de ghidare

Curățați șinele de ghidare regulat. Tratați-le cu lubrifianți care nu conțin grăsime (Spary de silicon).

Curățare combinație scaun-cușetă

Curățați suprafețele scaunului și mecanica mânerului de deblocare ocazional.

Curățați regulat articulațiile combinației scaun cușetă. Tratați-le cu lubrifianți care nu conțin grăsime (Spray de silicon).

Curățarea huselor de stofă

Aplicați spumă uscată pe hisele de stofă și periați cu o perie.

Curățare mobilă

Toate componentele vizibile ale mobilei sunt acoperite cu un strat de plastic. Curățați-le și îngrijiți-le cu agenți obișnuiți dim comerț.

Curățare perdele

Efectuați doar curățarea chimică a perdelelor. Dacă le spălați, acestea pot intra la apă și să își piardă elementele ignifuge.

Curățarea saltelei patului de sub plafon

Spălare cu mașina la 40 °C
Din cauza dimensiunilor saltelei se recomandă o mașină de spălat industrială dintr-o spălătorie sau o curățătorie de materiale textile. Utilizați detergent lichid din comerț. Nu utilizați detergent praf, acesta poate cauza aglutinări în interiorul saltelei. Scuturați puțin salteaua și așezați-o la uscat pe o suprafață plană. Nu uscați salteaua într-un uscător.

Spălare cu mâna la 40 °C
Curățați salteaua cu detergent lichid, agitați-o deex. într-o vană iar locurile foarte murdare curățați-le cu o perie. Așezați salteaua la uscat pe o suprafață plană. Nu utilizați un uscător. Nu uscați salteaua într-un uscător.

Curățare trapă culisantă

Pentru curățarea panourilor de sticlă utilizați un agent de curățare a sticlei. Nu utilizați substanțe abrazive deoarece acestea pot zgâria panourile de sticlă.

Curățați regulat garnitura de etanșare cu o lavetă umedă, cel puțin de două ori pe ani. Aplicați pe garnitura de etanșare un lubrifiant fără unsoare, deex. spray cu silicon.

Curățare acoperiș elevabil

Nu utilizați agenți de curățare chimici, deoarece aceștia deteriorează stratul de acoperire al burdufului flexibil.

Înlăturați petele cu apă călduță sau cu leșie de săpun de concentrație medie. Închideți acoperișul elevabil doar atunci când burduful flexibil este uscat.

Aerisiți acoperișul elevabil regulat. Astfel evitați formarea de condens și de mucegai. Dacă nu deschideți acoperișul elevabil pentru o perioadă mai lungă de timp, scoateți salteaua din patul de sub plafon.

Revizie

Indicații privind revizia

Pentru executarea lucrărilor de verificare și revizie sunt necesare cunoștințe speciale care nu pot fi transmise în cadrul acestor instrucțiuni suplimentare. Dispuneți efectuarea acestor lucrări de personal calificat.

ⓘ Intervalele de revizie sunt indicate în caietul de revizie al autovehiculului.

Lucrări de întreținere

Acoperiș elevabil mecanic
- Reglați ulterior blocarea.

  Ajustare prin comandă separată.

Baterie suplimentară
- La fiecare doi ani, dispuneți verificarea de către un atelier de serice de specialitate autorizat.

Marchiza
- La fiecare doi ani, dispuneți verificarea de către un atelier de serice de specialitate autorizat.

Plăcuță de identificare

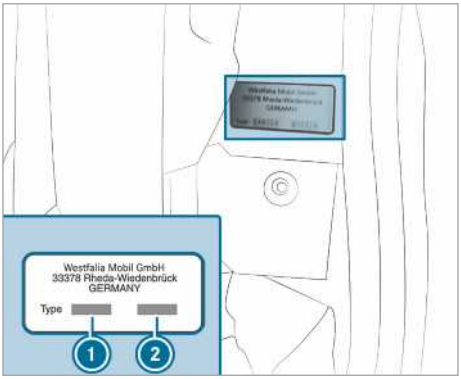

① Număr de identificare al autovehiculului
② Numărul echipamentului

Plăcuța de identificare cu numărul de identificare al autovehiculului și cu numărul echipamentului se află pe stâlpul C din stânga, lângă accesul prin ușa culisantă.

Datele autovehiculului

Dimensiunile autovehiculului

Toate indicațiile privind dimensiunile sunt valori aproximative și se referă la modelul de bază. Din cauza variantelor de echipare și a accesoriilor montate fix, pot apărea abateri, de ex. suportul de bagaje de pe acoperiș, suporturi de echipamente sportive, suporturi de bicicletă.

Înălțime cu acoperiș elevabil și trapă/trapă culisantă –închis	1980 mm
Înălțime cu acoperiș elevabil –deschis față/spate	2940/2120 mm
Înălțime cu trapă/ trapă culisantă –deschis	2040 mm
Înălțime pe verticală cu acoperiș elevabil – închis	1330 mm
Înălțime pe verticală cu acoperiș elevabil – deschis	2940/2120 mm
Înălțime interioară la capătul suportului acoperișului elevabil	270 mm
Pat sub plafon	2050 x 1130 mm
Combinație scaun-cușetă	1930 x 1350 mm

greutăți și sarcini

Indicații privind greutăți și sarcini

Masa totală admisă și sarcinile pe punți admise depind de echipare. Acestea sunt specificate în documentele autovehiculului și pe plăcuța de identificare a autovehiculului (vezi instrucțiunile de exploatare ale autovehiculului).

Masa proprie se modifică prin prisma diferitelor execuții de model, echipări speciale sau accesorii și piese demontabile. Astfel scade sarcina utilă și valoarea corespunzătoare.

Sarcini admise pe acoperiș

AVERTIZARE Pericol de accident din cauza modificării comportamentului în trafic din cauza acoperișului încărcat

Centrul de greutate al autovehiculului și comportamentul în trafic se modifică.

Caracteristicile de conducere, precum și comportamentul de direcție și de frânare sunt puternic influențate.

▶ Adaptați stilul de conducere.

	Sarcina maximă pe acoperiș	
Acoperiș elevabil	**deschis**	**închis**
Mecanic	15 kg	50 kg

Echipări speciale, accesorii și piese demontabile

Pat sub plafon Sarcină portantă maximă	160 kg
Suport bagaje plafon Sarcină utilă permisă	cca 6 kg 50 kg
Suport bicicletă Sarcină utilă permisă	cca 17 kg 70 kg

Date de funcționare

Încălzire staționară

Consum combustibil	0,39 l/h
Suport bagaje plafon	12 V
Putere consumată	37 W
Putere de încălzire	3000 W

Presiune anvelope

ⓘ Pentru autovehicul se aplică valorile presiunilor în anvelope ale autovehiculului specificate în instrucțiunile de exploatare pentru un autovehicul încărcat parțial.

A

Acoperiș elevabil
curățare ... 39
deschiderea/închiderea acoperișului elevabil mecanic ... 15
Indicații ... 15
Probleme ... 17
Rabatați în sus patul de sub plafon ... 28

Acoperiș elevabil mecanic
deschidere/închidere ... 15

Aliniați salteaua ... 28

Autovehicul
Echipare ... 5

Autovehicul complet încărcat ... 41

Autovehicul parțial încărcat ... 41

C

Combinație scaun-cușetă
curățare ... 38
deplasare ... 22
Disfuncționalitate ... 27
Indicații ... 22
Mâner de glisieră ... 26
montare/demontare ... 25
Montare/demontare cușetă ... 24

Compartiment de depozitare
Combinație scaun-cușetă ... 35, 36

Comportament
Furtună ... 6
Incendiu ... 6

Consum combustibil ... 41

Copii
Evitarea pericolelor în autovehicul ... 7
Indicații de bază ... 6

Curățare
Acoperiș elevabil ... 39
Combinație scaun-cușetă ... 38
Huse de stofă ... 38
Indicații ... 38
Mobilă ... 38
Perdele ... 38
Podea pentru camping ... 38
Saltea pat de sub plafon ... 39
Șină de ghidare ... 38
Trapă culisantă ... 39

Curățare mobilă ... 38

Curățare podea pentru camping ... 38

Curățare șină de ghidare ... 38

Curățarea huselor de stofă ... 38

Curse în străinătate ... 12

Cutie de depozitare ... 35, 36

Cutie de siguranțe
Privire de ansamblu ... 34

D

Date tehnice
Plăcuță de identificare ... 40
Sarcini admise pe acoperiș ... 40

Deplasați glisiera ... 26

Dimensiunile autovehiculului
Acoperiș elevabil ... 40
Pat sub plafon ... 40

E

Extensie pat
demontare ... 27
împărțire ... 28
montare ... 27
rabatare în jos ... 27
rabatare în sus ... 27

F

Fereastră pivotantă
Poziție ... 20

Fixarea
perdelelor ... 20

Funcționare pe timp de iarnă
Loc de staționare ... 12

Furtună ... 6

G

Ghidare suplimentară ... 5

greutăți și sarcini
Indicații ... 40
Pat sub plafon ... 41
Suport bicicletă ... 41
Suport pentru plafon ... 41

I

Iluminat habitaclu
Poziție ... 30

Incendiu ... 6

Indicații
Acoperiș elevabil ... 15
Combinație scaun-cușetă ... 22
Pat sub plafon ... 28
Pornirea în cursă ... 14
Revizie ... 39
Trapă culisantă ... 17

Indicații de siguranță
Spații și compartimente pentru depozitare 35

Î

Înainte de pornirea în cursă 14
Înălțime pe verticală 40
Încălzire staționară
Indicații 31
Telecomandă 32
Încălzire suplimentară cu aer cald
Indicații 31
Întunecare 30

L

Lămpi de citit
Acoperiș elevabil 30
activare 30
Lămpi habitaclu 30
LED
schimbare 30
Listă de verificare 14
Lucrări de întreținere 39

M

Marchiză 36
Măsuri preventive
Incendiu 6
Mâner de glisieră 26
Montare/demontare cușetă 24

N

Număr de identificare al autovehiculului 40
Numărul echipamentului 40

P

Pat de sub plafon
Curățare saltea 39
Pat sub plafon
Indicații 28
Plasă de siguranță 29
rabatați în sus 28
Perdele 20
curățare 38
Perdelele cabinei șoferului 20
Plasă de siguranță
fixarea plasei 29
Pornirea în cursă
Indicații 14
Presiune anvelope 41
Privire de ansamblu
Lumină interioară 30
Privire de ansamblu echipare 4
Probleme
Combinație scaun-cușetă 27
Trapă culisantă 19
Protecția anti-furt 6
Protecția mediului
Indicații 5

R

Recomandări de călătorie 12
Recomandări de înnoptare 12
Revizie
Indicații 39
Rulou parasolar
deschidere 19
închidere 19

S

Sarcini admise pe acoperiș 40
Scaun pentru copil
Categorii de omologare 10
Fixare (indicații) 10
Indicații cu privire la riscuri și pericole 7
Indicații de bază 6
Recomandări cu privire la sistemele de siguranță pasivă pentru copii 9
Siguranțe 33
Indicații 33
Înaintea înlocuirii 33
Spațiu pentru picioare însoțitor 34
Siguranțe electrice
vezi Siguranțe
Sistem de siguranță pasivă
Indicații fundamentale pentru copii 6
Spații și compartimente pentru depozitare
Indicații 35
Sursă de lumină
schimbare 30

Ș

Șine 20

T

Tensiune rețea 41
Trapă culisantă
curățare 39
deschidere și închidere 19
Disfuncționalitate 19
Indicații 17
Trapă/Trapă culisantă
Dimensiunile autovehiculului 40

V

Valoare siguranță 34

Impressum

Internet

Informații suplimentare privind autovehiculele Mercedes-Benz și Mercedes-Benz AG obțineți pe internet, la adresa:

https://www.mercedes-benz.com

https://www.daimler.com

Redacția

Pentru întrebări sau sugestii cu privire la aceste instrucțiuni de exploatare, puteți contacta redacția tehnică la următoarea adresă:

Mercedes-Benz AG, HPC: CAC, Customer Service, 70546 Stuttgart, Germania

©Mercedes-Benz AG: copierea, traducerea, multiplicarea, chiar și în extras, sunt interzise fără aprobarea scrisă din partea Mercedes-Benz AG.

Producătorul autovehiculului

Mercedes-Benz AG

Mercedesstraße 120

70372 Stuttgart

Germania

Data ediției 20.01.20

Instrucțiunile dvs. de exploatare

Mapa pentru actele autovehiculului din mașină
Aici găsiți toate informațiile despre utilizarea, lucrările de service și garanția autovehiculului dumneavoastră în format tipărit.

Digital pe internet
Aveți acces la instrucțiunile de exploatare și la ghidarea suplimentară pe pagina de pornire Mercedes-Benz.

Digital ca aplicație
Aplicația Mercedes-Benz Guides este disponibilă gratuit în App Stores.

Apple® iOS

AndroidTM

4475846006Z129

Nr. de comandă T447 0181 29 Nr. piesă 447 584 60 06 Z129 Ediția 04-20