Marco Polo Activity/Horizon

Instruções adicionais

Mercedes-Benz

Advertência, airbag do acompanhante

ADVERTÊNCIA Perigo de ferimentos ou de vida com o airbag do acompanhante ativado

Se o airbag do acompanhante estiver ativado, uma criança sentada no banco do acompanhante pode ser atingida pelo airbag do acompanhante em caso de acidente.

- NUNCA utilizar um sistema de retenção para crianças virado para a retaguarda num banco protegido por uma almofada de ar ativada à frente; perigo de MORTE ou de LESÕES GRAVES para a criança.

Observe o capítulo "Crianças no veículo".

Bem-vindo ao mundo da Mercedes-Benz

Leia cuidadosamente estas instruções adicionais e familiarize-se com o seu veículo antes da primeira viagem. Para sua segurança e para uma vida útil prolongada do veículo, respeite as instruções e os avisos de segurança constantes nestas instruções adicionais. A sua inobservância pode causar danos no veículo, bem como danos pessoais e ambientais.

O equipamento, ou a designação do produto, do seu veículo pode variar, dependendo dos seguintes fatores:

- Modelo
- Encomenda
- Versão do país
- Disponibilidade

As ilustrações neste Manual do Condutor apresentam um veículo com volante à esquerda. Nos veículos com volante à direita, a disposição dos componentes do veículo e dos elementos de comando divergem de forma correspondente.

A Mercedes-Benz desenvolve continuamente os seus veículos.

Por este motivo, a Mercedes-Benz reserva-se o direito de introduzir alterações nos seguintes pontos:

- Configuração
- Equipamento
- Tecnologia

Por esse motivo, a descrição pode diferir do seu veículo em determinados casos.

A documentação seguinte é parte integrante do veículo:

- Manual do Condutor impresso
- Livro de Manutenção
- Instruções adicionais

Estes documentos devem permanecer sempre no veículo. Se vender o veículo, entregue todos os documentos ao novo proprietário.

4475841411Z105

Símbolos 3

Visão geral 4
Visão geral do equipamento 4

Indicações gerais 5
Proteção do ambiente 5
Instruções adicionais 5

Segurança 6
Proteção antirroubo 6
Comportamento em caso de trovoada 6
Comportamento em caso de incêndio 6
Transportar crianças em segurança no veículo 6

Dicas de viagem 11
Informações sobre dicas de viagem 11
Deslocações ao estrangeiro 11
Operação de inverno 11

Antes do início da viagem 12
Lista de verificação antes do início da viagem 12

Abertura e fecho 13
Teto expansível 13
Teto de abrir 15
Informações sobre a janela basculante 17
Informações sobre cortinas 17
Fixar a cortina da cabina 17

Bancos, mesa e camas 19
Combinação banco/cama 19
Extensão da cama 23
Cama do teto 24

Luz 27
Iluminação interior 27
Substituir elementos luminosos 27

Climatização 28
Aquecimento independente (aquecimento adicional a ar quente) 28

Sistema elétrico 30
Sistema elétrico 30

Carregamento, arrumação e elementos úteis 34
Compartimento de arrumação e porta-objetos 34
Deslocar o toldo para fora 35

Manutenção e conservação 37
Limpeza 37
Manutenção 38

Dados técnicos 39
Placa de identificação 39
Dados do veículo 39
Dados de funcionamento 40
Pressão dos pneus 40

Índice alfabético 41

Nas presentes instruções adicionais encontrará os seguintes símbolos:

PERIGO Perigo devido à inobservância de avisos de segurança

Os avisos de segurança chamam a atenção para perigos que podem pôr em risco a sua própria saúde ou vida e/ou a saúde ou vida de terceiros.

▶ Respeite os avisos de segurança.

INDICAÇÃO RELATIVA À PROTEÇÃO DO MEIO AMBIENTE Danos ambientais devido à inobservância de indicações relativas à proteção do meio ambiente

As indicações relativas à proteção do meio ambiente fornecem-lhe informações sobre comportamentos ou métodos de eliminação ecológicos.

▶ Observe as indicações relativas à proteção do meio ambiente.

INDICAÇÃO Danos materiais devido à inobservância de indicações relativas a danos materiais

As indicações relativas a danos materiais alertam para riscos que podem provocar danos no veículo.

▶ Observe as indicações relativas a danos materiais.

ⓘ Indicações úteis ou outras informações que o poderão ajudar.

▶	Instrução de procedimento
(→ página)	Pode encontrar mais informações acerca de um determinado tema
Indicação	Indicação no display multifunções/ display de media

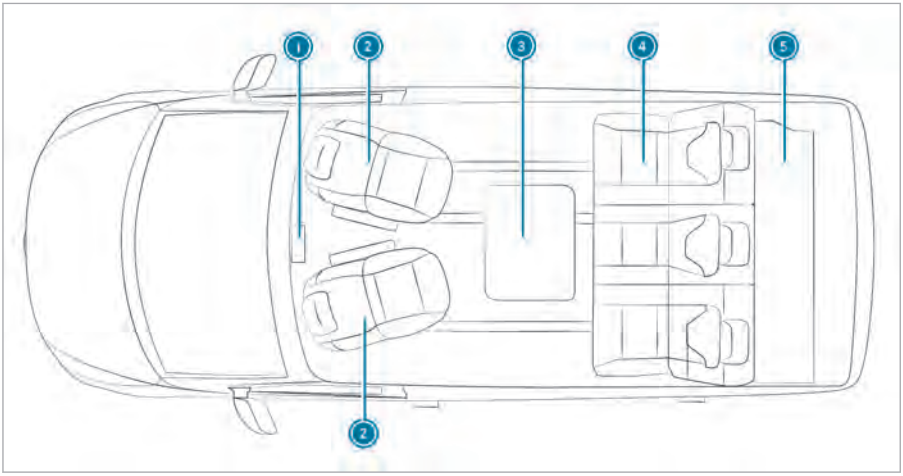

1 Unidade de comando do aquecimento independente (consulte o Manual do Condutor do veículo)

2 Banco do condutor e do acompanhante manobrável (consulte o Manual do Condutor do veículo)

3 Mesa rebatível

4 Combinação banco/cama → 19

5 Extensão da cama → 23

Proteção do ambiente

Indicação relativa à proteção do meio ambiente Danos ambientais causados pelas condições de utilização do veículo e pelo estilo de condução pessoal

A emissão de substâncias nocivas do veículo depende diretamente da utilização do veículo.

Contribua para a proteção do ambiente utilizando o seu veículo de forma ecológica. Nesse sentido, tenha em conta as seguintes recomendações relativas às condições de utilização do veículo e ao estilo de condução pessoal.

Condições de funcionamento:

- Preste atenção à pressão correta dos pneus.
- Não transporte carga desnecessária (p.ex., um suporte de bagagens no tejadilho de que já não precisa).
- Cumpra os intervalos de manutenção. Um veículo com os serviços de manutenção regularmente efetuados protege o ambiente.
- Mande efetuar os trabalhos de manutenção sempre numa oficina qualificada.

Estilo de condução pessoal:

- Não acelere ao ligar o motor.
- Não aqueça o veículo com o mesmo parado.
- Adote uma condução defensiva e mantenha uma distância suficiente.
- Evite acelerações e travagens frequentes e bruscas.
- Engrene as velocidades atempadamente, utilizando apenas ⅔ da velocidade máxima para o efeito.
- Desligue o veículo em filas de espera causadas pelo congestionamento do trânsito, utilizando, p.ex., a função ECO start/stop.
- Conduza de forma a poupar combustível. Observe a indicação ECO para um estilo de condução com consumo reduzido.

Instruções adicionais

Estas instruções adicionais descrevem todos os modelos, equipamentos de série e especiais do seu veículo que estavam disponíveis na data de fecho da redação das respetivas instruções adicionais. São possíveis divergências específicas para cada país. Tenha em conta que o seu veículo pode não estar equipado com todas as funções descritas. Isto aplica-se também a sistemas e funções relevantes em termos de segurança. Por essa razão, o equipamento do seu veículo pode ser diferente em algumas descrições e ilustrações.

O Manual do Condutor, as instruções adicionais e o livro de manutenção são documentos importantes e devem ser guardados no veículo.

Proteção antirroubo

Se for detetado um movimento no interior do veículo com o sistema de proteção do interior ativado, p.ex., porque alguém penetra no interior do veículo, é acionado um sinal de alarme (consulte o Manual do Condutor do veículo).

ⓘ Se o teto expansível estiver aberto ou o aquecimento independente ligado, o sistema de proteção do interior está desativado.

Comportamento em caso de trovoada

Em caso de trovoada, separe do veículo todas as alimentações de potência e do cabo. Deste modo, evita possíveis danos causados por relâmpagos e sobretensão.

Em caso de trovoada, efetuar as seguintes medidas:

- Separe outras alimentações de potência e do cabo do veículo e, se necessário, remova antenas ou recetores de satélite.
- Feche o teto expansível (→ página 13).
- Aguarde dentro do veículo que a trovoada passe.

Comportamento em caso de incêndio

Regras de comportamento

Em caso de incêndio:

- Faça todos os ocupantes abandonar o veículo.
- Avise outras pessoas e chame os bombeiros.
- Combata o incêndio apenas se não implicar riscos.

Medidas de prevenção

Mantenha à mão pelo menos um extintor de pó químico aprovado, ou com as condições da norma ISO 7165, de 1 kg.

Familiarize-se com as indicações constantes do extintor e com as medidas de segurança de combate a incêndios impostas pelo local de estacionamento (parque de campismo).

Encontrará mais informações no manual do condutor do veículo.

Transportar crianças em segurança no veículo

Se transportar crianças, observar fundamentalmente

ⓘ Respeite também impreterivelmente as indicações de segurança relativas a esta situação. Se transportar crianças, pode assim identificar possíveis riscos e evitar perigos (→ página 7).

Ser consciente

Lembre-se de que a negligência ao proteger a criança no sistema de retenção para crianças pode ter consequências graves. Seja sempre consciente e proteja cuidadosamente a criança antes de cada viagem.

Para uma melhor proteção de crianças com menos de 12 anos ou menos de 1,50 m de altura, a Mercedes-Benz recomenda vivamente que respeite as seguintes indicações:

- Proteja sempre uma criança num sistema de retenção para crianças adequado ao seu veículo Mercedes-Benz.
- O sistema de retenção para crianças tem de ser adequado à idade, ao peso e à altura da criança.
- O banco do veículo tem de ser adequado ao sistema de retenção para crianças a montar (→ página 9).

De acordo com as estatísticas de acidentes, por norma, as crianças transportadas nos bancos traseiros viajam mais seguras do que nos bancos dianteiros. Por essa razão, a Mercedes-Benz recomenda-lhe vivamente que monte preferencialmente o sistema de retenção para crianças num banco traseiro.

O termo genérico "sistema de retenção para crianças"

Nestas instruções adicionais é utilizado o termo genérico "sistema de retenção para crianças". Um sistema de retenção para crianças é, p.ex.:

- uma cadeira para bebé
- uma cadeira de criança virada para trás
- uma cadeira de criança virada para a frente
- uma elevação da cadeira de criança com encosto e guias do cinto de segurança

O sistema de retenção para crianças tem de ser adequado à idade, ao peso e à altura da criança.

Respeitar leis e regulamentos

Respeite sempre as disposições legais em vigor relativas à utilização de um sistema de retenção para crianças no veículo.

Certifique-se de que o sistema de retenção para crianças está aprovado de acordo com as normas de verificação e as diretivas em vigor. Poderá obter mais informações numa oficina qualificada. A Mercedes-Benz recomenda uma oficina autorizada Mercedes-Benz.

Utilizar apenas sistemas de retenção para crianças aprovados

Só podem ser utilizados no veículo sistemas de retenção para crianças conformes com a norma UNECE UN R44.

Respeite as informações relativas às categorias de homologação dos sistemas de retenção para crianças e às indicações sobre a etiqueta de aprovação no sistema de retenção para crianças (→ página 9).

Detetar riscos, evitar perigos

Sistemas de fixação para sistemas de retenção para crianças no veículo

Utilize apenas os seguintes sistemas de fixação para sistemas de retenção para crianças:

- O sistema de cintos de segurança do veículo
- As fixações Top Tether

A montagem simples nos estribos de fixação do veículo pode reduzir o risco de uma montagem incorreta do sistema de retenção para crianças.

Vantagem de um sistema de retenção para crianças virado para trás

Transporte um bebé ou uma criança pequena, preferencialmente, num sistema de retenção para crianças adequado, virado para trás. Neste caso, a criança fica sentada no sentido oposto ao da marcha e olha para trás.

Os bebés e as crianças pequenas têm uma musculatura do pescoço frágil comparativamente com o tamanho e o peso da sua cabeça. Num sistema de retenção para crianças virado para trás, o risco de ferimento da coluna cervical em caso de acidente pode ser reduzido.

Fixar sempre corretamente o sistema de retenção para crianças

⚠ **ADVERTÊNCIA** Perigo de ferimentos ou de vida devido a uma montagem incorreta do sistema de retenção para crianças

Não é, então, possível proteger ou reter a criança como previsto.

▶ É imprescindível que respeite as instruções de montagem do fabricante do sistema de retenção para crianças, assim como a área de aplicação.

▶ Assegure-se de que toda a superfície de apoio do sistema de retenção para crianças assenta na superfície do assento do banco.

▶ Nunca coloque objetos como, p.ex., almofadas por baixo ou atrás do sistema de retenção para crianças.

▶ Utilize sistemas de retenção para crianças apenas com o revestimento original previsto.

▶ Substitua os revestimentos danificados apenas por revestimentos originais.

⚠ **ADVERTÊNCIA** Perigo de ferimentos ou de vida devido a sistemas de retenção para crianças soltos no veículo

Se o sistema de retenção para crianças estiver incorretamente montado ou fixo, pode soltar-se.

Como consequência, não é possível proteger ou reter a criança como previsto.

O sistema de retenção para crianças não utilizado pode ser projetado, atingindo os ocupantes do veículo.

▶ É imprescindível respeitar as instruções de montagem do fabricante do sistema de retenção para crianças, assim como a área de aplicação.

▶ Monte sempre corretamente os sistemas de retenção para crianças, mesmo quando são transportados sem serem utilizados no veículo.

- Respeite sempre as instruções de montagem e de utilização do fabricante do sistema de

retenção para crianças utilizado, bem como as indicações específicas do veículo:
  - Fixar um sistema de retenção para crianças com o cinto de segurança no banco traseiro .
  - Fixar um sistema de retenção para crianças com o cinto de segurança no banco do acompanhante . Respeite as indicações específicas relativas aos sistemas de retenção para crianças virados para trás e para a frente .
- Observe as placas de advertência no interior do veículo e no sistema de retenção para crianças.
- Se existente, fixe também o Top Tether.

Não alterar o sistema de retenção para crianças

ADVERTÊNCIA Perigo de ferimentos devido a alterações no sistema de retenção para crianças

O sistema de retenção para crianças deixa de funcionar corretamente. Existe elevado perigo de ferimentos!

▶ Nunca altere um sistema de retenção para crianças.

▶ Aplique apenas acessórios que o fabricante do sistema de retenção para crianças tenha aprovado especificamente para o sistema de retenção para crianças em causa.

Para limpar os sistemas de retenção para crianças recomendados pela Mercedes-Benz, recomendamos-lhe produtos de conservação da Mercedes--Benz.

Utilizar apenas sistemas de retenção para crianças intactos

ADVERTÊNCIA Perigo de ferimentos ou de vida devido à utilização de sistemas de retenção para crianças danificados

Os sistemas de retenção para crianças ou os respetivos sistemas de fixação danificados ou expostos a fortes pressões durante um acidente já não conseguem garantir a proteção prevista.

A criança não pode ser retida em caso de necessidade.

▶ Substitua de imediato os sistemas de retenção para crianças danificados ou expostos a fortes pressões durante um acidente.

▶ Mande verificar de imediato os sistemas de fixação dos sistemas de retenção para crianças numa oficina qualificada antes de voltar a montar um sistema de retenção para crianças.

Evitar a incidência direta de raios solares

ADVERTÊNCIA Perigo de queimaduras devido à incidência direta de raios solares na cadeira de criança

Se o sistema de retenção para crianças estiver exposto à incidência direta de raios solares, os componentes podem aquecer bastante.

As crianças podem queimar-se nestes componentes, nomeadamente em componentes metálicos do sistema de retenção para crianças.

▶ Certifique-se sempre de que não expõe o sistema de retenção para crianças à incidência direta de raios solares.

▶ Proteja o sistema de retenção para crianças, p.ex., com um cobertor.

▶ Antes de fixar a criança, deixe arrefecer o sistema de retenção para crianças se tiver estado exposto à incidência direta de raios solares.

▶ Nunca deixe crianças no veículo sem a devida vigilância.

Ter em atenção ao parar ou estacionar

ADVERTÊNCIA Perigo de acidente e de ferimentos se deixar crianças sem vigilância no veículo

Se deixar crianças sem vigilância no veículo, elas podem, sobretudo,

- abrir as portas e colocar outras pessoas ou utentes da estrada em perigo.
- sair do veículo e ser atropeladas.
- operar equipamentos do veículo e, p.ex., entalar-se.

Adicionalmente, as crianças podem colocar o veículo em movimento, p.ex., ao:

- soltar o travão de estacionamento.
- alterar a posição da caixa de velocidades.
- ligar o veículo.

▶ Nunca deixe crianças no veículo sem a devida vigilância.

▶ Quando abandonar o veículo, leve sempre a chave consigo e tranque o veículo.

▶ Mantenha a chave fora do alcance das crianças.

Visão geral dos sistemas de retenção para crianças recomendados

ⓘ Poderá obter mais informações sobre o sistema de retenção para crianças correto numa oficina qualificada. A Mercedes-Benz recomenda uma oficina autorizada Mercedes-Benz.

Fixação com o cinto de segurança do lugar do veículo

Classe de peso 0 (até 10 kg e até cerca de 6 meses) e classe de peso 0+ (até 13 kg e até cerca de 15 meses)

Modelo[1]	BABY SAFE plus II
Homologação	E1 04 301 146
Número de encomenda[2]	A 000 970 38 02
1 Fabricante: Britax Römer	2 com código de cor 9H95

Classe de peso I (9 até 18 kg e de cerca de 9 meses até 4 anos)

Modelo[1]	DUO plus
Homologação	E1 04 301 133
Número de encomenda[2]	A 000 970 43 02
1 Fabricante: Britax Römer	2 com código de cor 9H95

Classe de peso II/III (15 até 36 kg e de cerca de 3 até 12 anos)

Modelo[1]	KIDFIX XP
Homologação	E1 04 301 304
Número de encomenda[2]	A 000 970 49 02
Modelo[1]	**AMG KIDFIX XP**
Homologação	E1 04 301 304
Número de encomenda[2]	A 000 970 33 02
1 Fabricante: Britax Römer	2 com código de cor 9H95

Visão geral dos lugares adequados para a instalação de um sistema de retenção para crianças

Banco traseiro esquerdo/direito (2.ª e 3.ª filas de bancos)

Sistema de fixação preferencial:

Fixação da cadeira de criança ISOFIX

Se existente, fixe também o Top Tether .

Sistema de fixação alternativo:

Cinto de segurança do lugar do veículo

Banco do acompanhante

Sistema de fixação:

Cinto de segurança do lugar do veículo

Observar impreterivelmente:

- Com o banco do acompanhante ocupado, assegure-se, antes e durante a viagem, de que o estado do airbag do acompanhante está correto em função da situação .
- Respeite as indicações relativas à desativação automática do airbag do acompanhante .

Categorias de homologação para sistemas de retenção para crianças

Utilizar apenas sistemas de retenção para crianças aprovados

Marcação no sistema de retenção para crianças
Na etiqueta de aprovação no sistema de retenção para crianças encontram-se, p.ex., indicações sobre a categoria de homologação, a classe de peso e o número de homologação.

Consoante a categoria de homologação do sistema de retenção para crianças, podem existir outras indicações, p.ex., a classe de tamanho ISO-FIX.

Categorias de homologação segundo a norma UN R44

Exemplo de uma etiqueta de aprovação

- **Universal:** os sistemas de retenção para crianças da categoria "Universal" estão aprovados para a instalação em veículos. Podem ser utilizados de acordo com as visões gerais relativas à adequação dos lugares para fixação de sistemas de retenção para crianças nos lugares identificados com U, UF ou IUF.

  A marcação IUF identifica sistemas de retenção para crianças ISOFIX da categoria "Universal". Estes sistemas de retenção para crianças têm de ser adicionalmente fixados com Top Tether ou pé de apoio.
- **Semiuniversal:** os sistemas de retenção para crianças da categoria "Semiuniversal" só podem ser utilizados se o veículo e o respetivo lugar constarem da lista de tipos de veículos fornecida pelo fabricante do sistema de retenção para crianças.
- **Específico do veículo:** os sistemas de retenção para crianças da categoria "Específico do veículo" só podem ser utilizados se o veículo e o respetivo lugar constarem da lista de tipos de veículos fornecida pelo fabricante do sistema de retenção para crianças.

Respeitar a adequação dos lugares do veículo

Consoante a categoria de homologação, existem sistemas de retenção para crianças virados para a frente e/ou para trás. A utilização pode estar limitada a lugares do veículo específicos:

- Adequação dos lugares destinados à fixação de sistemas de retenção para crianças com cinto de segurança

Informações sobre dicas de viagem

Encontrará listas de verificação e informações complementares úteis relacionadas com o planeamento de viagens, possibilidades de pernoita, bem como sugestões e truques na homepage nacional da Mercedes-Benz, em "Monovolumes e autocaravanas"[1] ou junto das associações de caravanismo nacionais.

Deslocações ao estrangeiro

Antes de iniciar a viagem, informe-se sobre as especificidades aplicáveis ao seu veículo vigentes nos países de trânsito e de destino como, p.ex.:

- os documentos necessários
- o dístico de identificação da nacionalidade (no tamanho obrigatório)
- a ficha de ligação de corrente, quando se pretende utilizar uma ligação de corrente durante a viagem
- a velocidade máxima autorizada
- as possibilidades de pernoita
- as normas de pernoita

Operação de inverno

Sob determinadas condições, o seu veículo é adequado para a utilização no inverno. O sistema de abastecimento de água permanece operacional, até cerca de −5 °C, se aquecer o veículo sem interrupção e mantiver o teto expansível fechado.

Equipamento adicional para a operação de inverno:

- Pá de neve
- Produto descongelante
- Produto anticongelante
- Correntes de neve
- Cabo de auxílio ao arranque

Para locais de estacionamento invernais a Mercedes-Benz recomenda que:

▶ Solte o travão de estacionamento, para que este não congele.

▶ Engrene uma velocidade e proteja o veículo contra o deslocamento, p.ex., com calços.

▶ Não coloque os cabos de ligação à rede no chão. Caso contrário, eles congelam.

▶ Mantenha o piso por baixo do veículo livre. Não construa uma barreira de neve diretamente ao lado do veículo. Caso contrário, o aquecimento independente pode não funcionar corretamente (→ página 28).

▶ Ventile o interior do veículo.

ⓘ No inverno, a ventilação e extração do ar é de especial importância. A humidade do ar gerada pelo ar de respiração, pelos vapores de cozinha, pela neve transportada para o interior do veículo e pelo vestuário húmido deve poder sair para o exterior.
Se necessário, utilize os desumidificadores disponíveis no mercado.

Tenha em conta as seguintes indicações:

- Coloque o desumidificador num local estável.
- Assegure-se de que o desumidificador é colocado num local fora do alcance das crianças e animais.
- O conteúdo do desumidificador pode provocar irritações de pele. Evite, por isso, o contacto com as mucosas, feridas abertas e os olhos.
- Não coloque o desumidificador sobre superfícies em pele, aço inoxidável ou alumínio.

Antes de utilizar o desumidificador, leia as respetivas instruções de utilização.

[1] Não disponível em todos os países

Lista de verificação antes do início da viagem

Antes do início de cada viagem, certifique-se de que não existem quaisquer objetos soltos em porta-objetos abertos. Estes podem tornar-se perigosos durante a viagem.

Antes do início da viagem, efetuar o seguinte:

- Ventile o veículo antes do início da viagem.
- Coloque os bancos dianteiros em posição de marcha (→ página 19).
- Coloque a combinação banco/cama na área de proteção (→ página 19).
- Recolha a extensão da cama (→ página 23).
- Feche o teto expansível (→ página 13).

Teto expansível

Indicações relativas ao teto expansível

ADVERTÊNCIA Perigo de acidente e de ferimentos devido a teto expansível não trancado

Se o teto expansível fechado não estiver trancado, este pode abrir-se ou mesmo partir-se durante a viagem.

- Conduza apenas com o teto expansível totalmente fechado e trancado.

NOTA Danos no teto expansível devido a rajadas de vento

O teto expansível aberto oferece uma grande área de exposição ao vento.

Vento forte ou rajadas de vento podem danificar o teto expansível aberto.

- Estacione sempre o veículo de modo a que a sua parte traseira fique exposta ao vento e, se possível, não fique perpendicularmente ao sentido do vento.

O seu veículo está equipado com um teto expansível mecânico. O teto expansível possui uma luz de leitura e janelas laterais, as quais poderá abrir total ou parcialmente através dos respetivos fechos de correr.

Mais informações relativas à luz de leitura no teto expansível (→ página 27).

Abrir e fechar o teto expansível mecânico

ADVERTÊNCIA Perigo de entalamento ao fechar o teto expansível

Partes do corpo podem ficar entaladas.

- Ao fechar, certifique-se de que não se encontra nenhuma parte do corpo na área de fecho.
- Não coloque a mão no mecanismo do teto.
- Se alguém ficar entalado, abra imediatamente o teto expansível.

ADVERTÊNCIA Perigo de entalamento devido ao teto expansível não bloqueado

Se o teto expansível aberto não estiver bloqueado, ele pode baixar.

- Abra ou feche sempre por completo o teto expansível e certifique-se de que ele está bloqueado.

NOTA Danificação do fole devido a entalamento

O fole pode mover-se consideravelmente devido a sobpressão e subpressão.

Se o fole ficar entalado entre a carroçaria e o teto, poderá ficar danificado.

- Antes de operar o teto expansível, abra uma janela ou uma porta.
- Antes de fechar o teto expansível, remova ramos e outros objetos do fole.
- Antes de fechar o teto expansível, rode a estrutura da cama para baixo e ajuste o colchão.

INDICAÇÃO Danos devido ao sobreaquecimento da luz de leitura

Com o teto expansível fechado, a luz de leitura ligada pode sobreaquecer.

Componentes à volta podem ser danificados pelo calor.

- Antes de fechar o teto expansível, desligue a luz de leitura e deixe-a arrefecer.

ⓘ Ao puxar o teto para baixo pelo nó corrediço, o teto é puxado subitamente com força para baixo, a partir de um determinado ponto, e pode atingi-lo ou entalá-lo a si ou a terceiros. Certifique-se de que não se encontram partes do corpo na área de fecho.

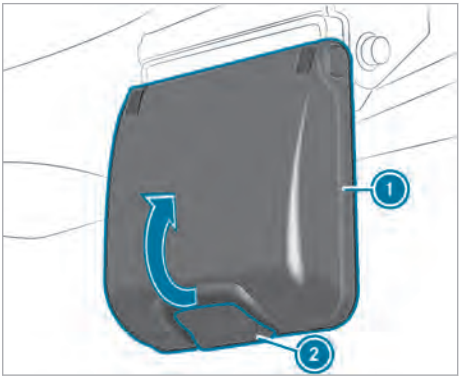

Fecho do tejadilho (exemplo: lado do acompanhante)

- **Levantar:** abra uma janela ou uma porta.
- Prima a tecla ② no fecho do tejadilho, do lado do condutor e do acompanhante, e vire o manípulo ① para cima.
  O teto expansível está destrancado.

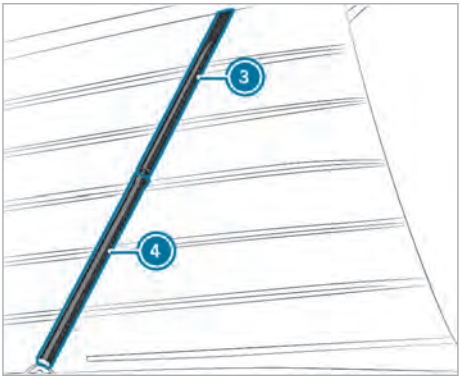

Mola pneumática (exemplo: lado do acompanhante)

- Empurre o teto expansível para cima com ambas as mãos, até o tubo de proteção da coluna de direção ④ embater de forma audível no êmbolo da mola pneumática.
  Ambas as molas pneumáticas laterais mantêm o teto expansível aberto.

  A mola pneumática no lado do acompanhante está bloqueada contra um fecho inadvertido.
- **Fechar:** abra uma janela ou uma porta.
- Certifique-se de que não há ramos nem objetos encostados ao tejadilho.
- Separe todos os consumidores da ligação USB no teto expansível.
- Desligue a luz de leitura.
- Certifique-se de que não há objetos no espaço intermédio estreito entre a rede de proteção contra insetos e o fecho de correr.
- Feche o fecho de correr das janelas do teto expansível.
- Remova todos os objetos da estrutura da cama.
- Rode a estrutura da cama para baixo e alinhe o colchão Engatar a cama do teto.
  (→ página 25).
- Certifique-se de que a luz de leitura não toca na estrutura de alumínio e que assenta de forma plana no teto.
- No lado do acompanhante, empurre o local assinalado com "Push", pelo lado de dentro, contra o tubo de proteção da coluna de direção ④, até o batente encostar ao cilindro ③.
  O cilindro ③ da mola pneumática é deslocado por cima do batente até ao tubo de proteção da coluna de direção ④.
- Com a outra mão, puxe lentamente o teto expansível para baixo pelo nó corrediço.

ⓘ Ao fechar, solicite a uma segunda pessoa que assegure que nada fica entalado.

- Certifique-se de que o fole não fica entalado entre o tejadilho e a carroçaria.
- Se o fole estiver entalado, abra de novo e feche cuidadosamente o teto.

! NOTA Danificação da patilha de retenção

- Preste atenção para que a alavanca articulada fique engatada sobre a patilha de retenção, no lado do condutor e do acompanhante.

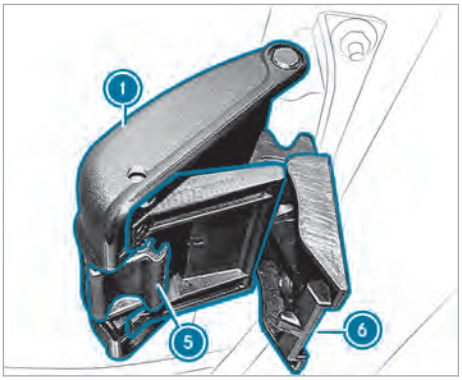

- **Bloquear o teto expansível:** engate a alavanca articulada ⑥ no alojamento ⑤, no lado do condutor e do acompanhante.
- Vire o manípulo ① para baixo, até engatar.
  O teto expansível está bloqueado.

ⓘ Ambos os manípulos devem engatar de forma segura e audível. Se um manípulo não engatar de forma segura, não é possível conduzir o veículo. Contacte o Mercedes-Benz Service24h.

Encontrará os números de telefone do Mercedes-Benz Service24h num autocolante na área de entrada da porta do condutor e no histórico de manutenção do veículo. A linha direta de assistência está disponível a qualquer hora.

- Puxe o manípulo ① lateralmente, para verificar o bloqueio do manípulo.
- Se o manípulo ① engatar, abra completamente o manípulo e vire-o novamente para baixo, até engatar.
- Repita a verificação até o manípulo deixar de abrir, puxando-o lateralmente.
  O teto expansível está bloqueado.
- Guarde o nó corrediço em segurança.

Eliminar problemas com o teto expansível

O teto expansível não bloqueia.

Causas possíveis:

- O veículo não está numa posição plana.

- Abra novamente o teto expansível cerca de 10 cm.
- Pressione cuidadosamente o teto expansível pelo lado de cima com a ajuda de uma segunda pessoa.
- Repita o processo de fecho.

Teto de abrir

Indicações relativas ao teto de abrir

⚠ **ADVERTÊNCIA** Perigo de entalamento ao abrir e fechar o teto de abrir

Podem ficar entaladas partes do corpo na zona de movimento.

- Aquando da abertura e do fecho, assegure-se de que não se encontram partes do corpo na zona de movimento.
- Se alguém ficar entalado, solte imediatamente a tecla.

Ou

- Prima brevemente a tecla no funcionamento automático em qualquer direção.
  A abertura ou o fecho são interrompidos.

⚠ **ADVERTÊNCIA** Perigo de entalamento no caso de operação do teto de abrir por crianças

Quando as crianças operam o teto de abrir, estas podem entalar-se, sobretudo se estiverem sem vigilância.

- Nunca deixe crianças no veículo sem a devida vigilância.
- Quando abandonar o veículo, leve sempre a chave consigo e tranque o veículo.

O seu veículo pode estar equipado com um teto de abrir.

! **NOTA** Falha de funcionamento devido a neve e gelo

A neve e o gelo podem originar falhas de funcionamento no teto de abrir.

- Abra o teto de abrir apenas se ele não tiver neve nem gelo.

! **NOTA** Eletrónica de bordo danificada devido à existência de água no interior do veículo

Com o teto de abrir aberto, pode entrar água no veículo.

A água no interior do veículo pode danificar a eletrónica de bordo.

- O teto de abrir não fecha automaticamente quando tranca o veículo. Feche o teto de abrir antes de sair do veículo.
- Assegure-se de que o teto de abrir está fechado quando limpar o veículo.
- Abra o teto de abrir só quando o veículo estiver seco.

! **NOTA** Danos no teto de abrir panorâmico devido a suportes de bagagens no tejadilho não aprovados

Se o teto de abrir panorâmico for aberto com um suporte de bagagens no tejadilho não testado nem aprovado para veículos Mercedes-Benz, o teto de abrir panorâmico pode ser danificado pelo suporte de bagagens no tejadilho.

- Abra o teto de abrir panorâmico com suporte de bagagens no tejadilho montado apenas se o suporte tiver sido tes-

tado e aprovado para veículos Mercedes--Benz.

Para ventilar o interior do veículo, pode levantar-se o teto de abrir panorâmico.

! **NOTA** Danos no interior do veículo devidos à acumulação de água

No teto de abrir, pode acumular-se água da chuva ou de descongelação. Ao abrir o teto de abrir, pode entrar água no veículo.

▶ Abra o teto de abrir só após alguns metros de viagem, quando a água acumulada tiver escorrido.

! **INDICAÇÃO** Danos no teto de abrir devido a uma altura livre insuficiente

Com o teto de abrir aberto, o veículo tem uma altura de 2,04 m.

▶ Ao abrir o teto de abrir em garagens ou parques de estacionamento, p. ex., assegure-se de que a altura livre é suficiente.

! **NOTA** Quebra de vidro devido a um teto de abrir danificado

A pressão exercida sobre a estrutura do teto de abrir pode provocar a quebra do vidro.

▶ Não exerça pressão na estrutura do teto de abrir.

! **NOTA** Danos na persiana para-sol devido à deslocação do ar

A persiana para-sol fechada pode ser danificada pela deslocação do ar.

▶ Com o teto de abrir aberto, abra completamente a persiana para-sol.

ⓘ Com o teto de abrir aberto, para além dos ruídos habituais do vento durante a condução, também podem verificar-se ruídos de ressonância. Estes devem-se a pequenas flutuações de pressão no interior do veículo. Para reduzir ou eliminar estes ruídos, altere a posição do teto de abrir ou abra ligeiramente a janela lateral.

Abrir e fechar o teto de abrir

Pode operar o teto de abrir mesmo com a ignição desligada.

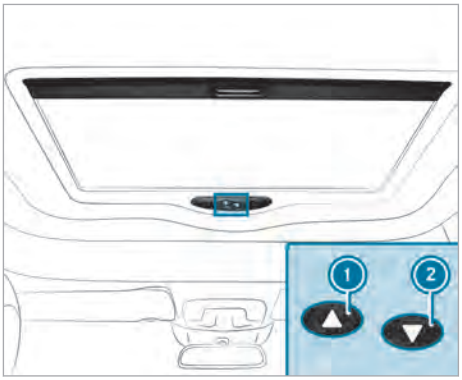

① Bascular ou abrir
② Fechar

▶ **Abrir:** prima brevemente a tecla ①.

▶ **Fechar:** prima brevemente a tecla ②.

▶ **Parar:** prima brevemente a tecla ① ou ②.

▶ **Posição de basculamento:** prima a tecla ① e mantenha-a premida, até ser atingida a posição de basculamento máxima.
O teto de abrir permanece parado durante aprox. um segundo.

Abrir e fechar a persiana para-sol no teto de abrir

Condições

- O teto de abrir está fechado.

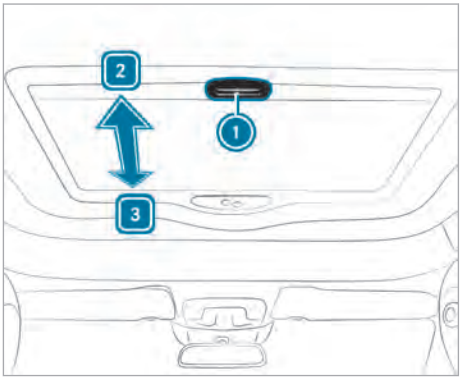

▶ **Fechar a persiana para-sol:** puxe o manípulo ① no sentido da seta 3.

▶ **Abrir a persiana para-sol:** puxe o manípulo ① no sentido da seta 2.

Eliminar problemas com o teto de abrir

⚠ **ADVERTÊNCIA** Perigo de entalamento ou de vida ao voltar a fechar o teto de abrir

Ao voltar a fechar o teto de abrir imediatamente a seguir ao bloqueio ou ao ajuste, o teto de abrir fecha com mais força.

▶ Certifique-se de que nenhuma parte do corpo se encontra na zona de fecho.
▶ Se alguém ficar entalado, solte imediatamente a tecla.

Ou

▶ Prima brevemente a tecla aquando do fecho automático em qualquer direção. O processo de fecho é interrompido.

Não é possível abrir ou fechar o teto de abrir.

Causas possíveis:

- A bateria adicional está descarregada .

▶ Carregue a bateria adicional.

Não é possível abrir ou fechar o teto de abrir.

Causas possíveis:

- Existe uma avaria no circuito elétrico. O fusível elétrico está avariado.

▶ Substitua o fusível elétrico .

Não é possível fechar o teto de abrir e o motivo não é visível.

Causas possíveis:

- Se o teto de abrir bloquear ao fechar e voltar a abrir-se um pouco:

▶ Prima de novo a tecla ② imediatamente após o bloqueio, até o teto de abrir estar fechado.

O teto de abrir não veda.

Causas possíveis:

- Há sujidade na junta de vedação.

▶ Elimine a sujidade da junta de vedação.
▶ Limpe a junta de vedação com um pano húmido.
▶ Trate a junta de vedação com um lubrificante não gorduroso (spray de silicone).

O teto de abrir não veda.

Causas possíveis:

- Se o teto de abrir voltar a não vedar:

▶ Mande verificar o teto de abrir numa oficina qualificada.

Informações sobre a janela basculante

As janelas basculantes traseiras esquerda e direita podem ser operadas com a chave na fechadura da ignição, na posição [1] ou [2].

Encontrará mais informações relativas às janelas basculantes no Manual do Condutor do veículo.

Informações sobre cortinas

Todas as janelas no compartimento dos passageiros estão equipadas com cortinas opacas. As cortinas deslocam-se em calhas.

ⓘ Observe as indicações relativas à conservação das cortinas (→ página 37).

Fixar a cortina da cabina

O seu veículo está equipado com uma cortina para o escurecimento da cabina.

ⓘ Antes de fixar a cortina da cabina, o interior do para-brisas tem de estar limpo. Deste modo, evita marcas e garante uma boa fixação das ventosas.

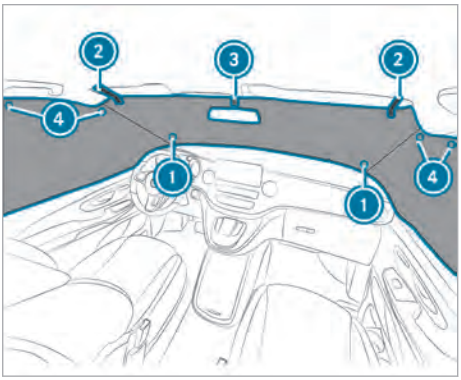

▶ Pressione ambas as ventosas ① do lado comprido da cortina da cabina, pelo lado de dentro, contra o para-brisas, para os ângulos inferiores.
▶ Rebata as palas para-sol para a frente.

- Coloque os nós corrediços da cortina da cabina (2) em torno das palas para-sol e feche o entalhe do espelho retrovisor interior com o fecho de velcro (3).
- Fixe a cortina da cabina com, respetivamente, duas ventosas (4) à parte de cima das janelas laterais das portas dianteiras.

ⓘ Observe as indicações relativas à conservação da cortina da cabina (→ página 37).

Combinação banco/cama

Indicações relativas à combinação banco/cama

ADVERTÊNCIA Perigo de ferimentos ou de vida devido a uma posição incorreta do banco

Se o encosto do banco não se encontrar numa posição quase vertical, o cinto de segurança não oferece a proteção de retenção adequada.

Pode, nomeadamente, deslizar por baixo do cinto de segurança e ferir-se.

- Ajuste corretamente o banco do veículo antes do início da marcha.
- Certifique-se sempre de que o encosto do banco se encontra numa posição quase vertical e que a alça do cinto passa por cima do meio do ombro.

A combinação banco/cama dispõe de lugares para três pessoas. Pode deslocar o encosto para uma posição vertical e uma posição horizontal. Se colocar o encosto na horizontal, fica, juntamente com a extensão da cama, com uma superfície da cama contínua para duas pessoas. Não conduza com o encosto do banco demasiado inclinado para trás.

Observe também as informações básicas e indicações de segurança relativas aos bancos (consulte o Manual do Condutor do veículo).

Rebater e levantar o encosto do banco

ADVERTÊNCIA Perigo de ferimentos ou de vida devido à utilização incorreta do cinto de segurança

Se o cinto de segurança não for corretamente utilizado, o respetivo sistema pode ficar danificado e não oferecer a proteção prevista. Exemplo: não puxe pelo cinto de segurança para endireitar o encosto do banco.

- Utilize o cinto de segurança apenas de forma correta.
- Para endireitar o encosto do banco, utilize as pegas de apoio.

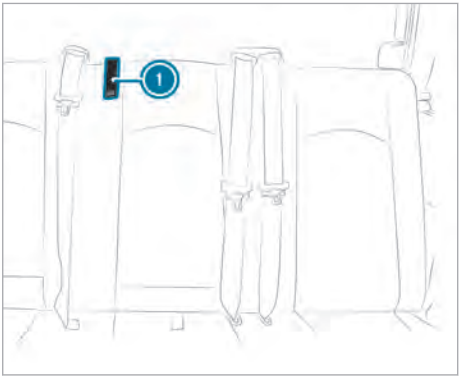

- **Rebater o encosto do banco:** puxe a alavanca da combinação banco/cama para cima (→ página 21).
- Empurre o encosto do banco para trás.
- **Levantar o encosto do banco:** puxe a pega de apoio no encosto do banco (1), até este engatar.

Deslocar a combinação banco/cama

ADVERTÊNCIA Perigo de ferimentos devido ao deslocamento da combinação banco/cama durante a viagem

Se deslocar a combinação banco/cama durante a viagem, esta pode deslocar-se inadvertida e bruscamente, p. ex., ao travar.

Pode entalar-se, bem como embater em componentes do interior do veículo ou noutros ocupantes do veículo.

- Desloque a combinação banco/cama apenas com o veículo parado.
- Certifique-se de que a combinação banco/cama se encontra engatada após o deslocamento.

ADVERTÊNCIA Perigo de entalamento ao ajustar o banco traseiro corrido

Ao ajustar um banco traseiro corrido, pode entalar-se ou entalar um ocupante do veículo, p.ex., na calha guia do banco traseiro corrido.

- Certifique-se de que, durante o ajuste de um banco traseiro corrido, ninguém tem uma parte do corpo na zona de movimento do banco traseiro corrido.

ADVERTÊNCIA Perigo de ferimentos devido à falta da função de proteção do airbag de janela

Ao abandonar a posição do banco dentro da área assinalada, o airbag de janela deixa de conseguir desenvolver corretamente a sua função de proteção.

A função de proteção do airbag de janela diminui gradualmente e pode, eventualmente, ficar inibida por completo.

▶ Engate a combinação banco/cama dentro da área assinalada na calha guia.

ADVERTÊNCIA Perigo de ferimentos devido à distância demasiado pequena entre os ocupantes do veículo e o banco dianteiro

Se posicionar os bancos traseiros ou o banco traseiro corrido fora das marcações na calha guia, o ocupante do veículo pode bater com a cabeça no banco.

▶ Mantenha uma distância mínima de 5 cm entre os joelhos do respetivo ocupante do veículo e o banco que se encontra à sua frente.

Posicionamento do banco na área de proteção ideal

Partindo da posição base [1], pode deslocar a combinação banco/cama para a frente ou para trás em 5 cm para os ocupantes. Tenha em conta a liberdade reduzida dos joelhos dos ocupantes, que aumenta o perigo de ferimentos em caso de travagem.

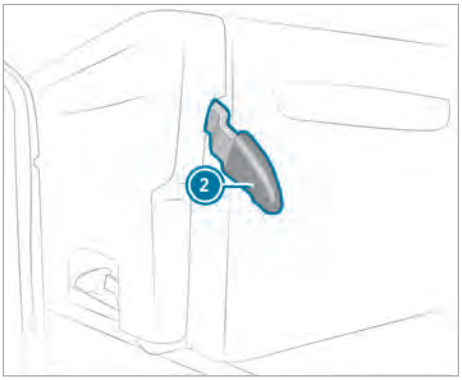

Antes de poder deslocar a combinação banco/cama, tem de desmontar um banco individual adicional ou um banco traseiro adicional. Isto depende da variante do veículo e do equipamento (consulte o Manual do Condutor do veículo).

ⓘ Se as corrediças do banco da fila dianteira de bancos traseiros estiverem demasiado recuadas nas calhas guia, não é possível deslocar a combinação banco/cama para a frente. Neste caso, utilize o manípulo das corrediças do banco, para deslocar as corrediças (→ página 23).

Mantenha a fixação do banco no piso do veículo livre de sujidade e de objetos. Deste modo, garante um engate seguro da combinação banco/cama. A posição base da fixação do banco encontra-se assinalada nas calhas guia.

▶ Em caso de necessidade, empurre a mesa rebatível para a frente (consulte o Manual do Condutor do veículo).

▶ Puxe a alavanca ② para cima, até ao batente, e segure-a.
A combinação banco/cama está destrancada.

▶ Agarre a pega de apoio entre a superfície do assento e o encosto do banco e desloque a combinação banco/cama (→ página 19).

▶ Solte a alavanca ②.
O dispositivo de bloqueio engata automaticamente.

▶ Puxe a combinação banco/cama e controle o dispositivo de bloqueio.

Montar e desmontar a superfície da cama

ADVERTÊNCIA Perigo de ferimentos e de vida devido à utilização do beliche durante a viagem

Um ocupante do veículo num beliche não pode ser retido.

- Utilize o beliche apenas com o veículo parado.

ADVERTÊNCIA Perigo de ferimentos devido à projeção da mesa deslizante

A mesa deslizante aberta pode ser projetada.

- Antes do início da viagem, coloque a mesa deslizante na posição de marcha.
- Certifique-se de que a mesa deslizante fica fixa.

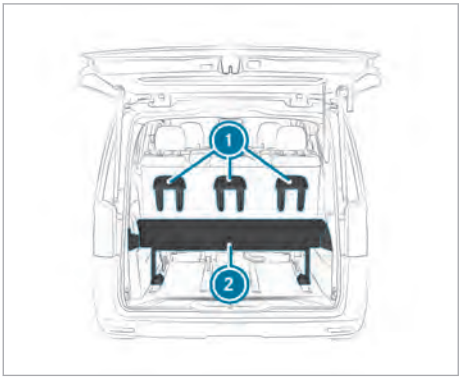

Vista da combinação banco/cama de trás (três lugares)

ⓘ Ao montar e desmontar a superfície da cama, preste atenção para que ninguém fique preso.

- **Montar:** levante a parte curta da extensão da cama ② (⟶ página 23).
- Empurre a mesa rebatível para a frente, até ao batente mecânico (consulte o Manual do Condutor do veículo).
- Desloque a combinação banco/cama para a frente, até à marcação na calha guia dianteira (⟶ página 19).
- Desmonte os apoios de cabeça da combinação banco/cama.
- Insira os apoios de cabeça, rodados em 180°, nos suportes ① do lado de trás da combinação banco/cama.

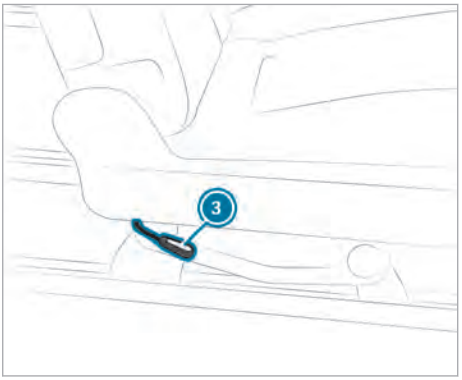

- **Rebater o encosto do banco:** puxe a alavanca ③ para cima e coloque o encosto do banco na horizontal. Neste procedimento, agarre apenas a pega de apoio do encosto do banco (⟶ página 19). O assento levanta-se ligeiramente.
- Rebata a parte curta da extensão da cama ② (⟶ página 23).
- **Desmontar:** a desmontagem efetua-se pela respetiva ordem inversa da montagem da superfície da cama.

ⓘ Se introduzir outros apoios de cabeça que não os pertencentes à combinação banco/cama, poderá deixar de ser possível retirá-los.

Desmontar e montar a combinação banco/cama

Desmontar

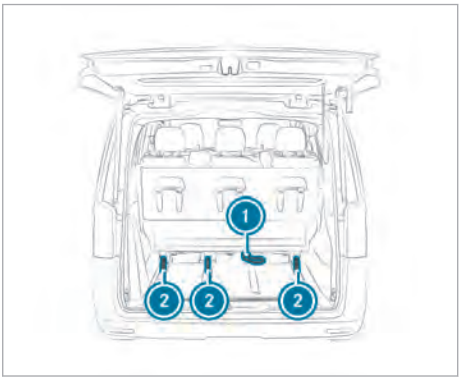

① Aro do manípulo
② Corrediças do banco

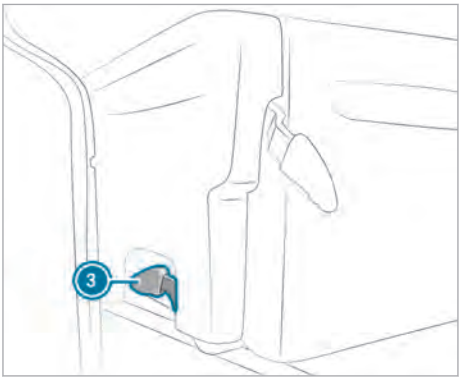

③ Alavanca

ⓘ A combinação banco/cama pesa aproximadamente 75 kg. Solicite a ajuda de, pelo menos, uma pessoa.

▶ Retire os compartimentos de arrumação .

▶ Desloque a combinação banco/cama para a frente, até que ainda seja possível tombá-la para a frente (⟶ página 19).

▶ Vire o aro do manípulo ① para cima. Ao bascular a combinação banco/cama, assegure-se de que ninguém fica entalado.
A parte de trás da combinação banco/cama é levantada das calhas guia e bascula para a frente.

▶ Puxe a alavanca ③ de ambos os lados da combinação banco/cama para cima.
A combinação banco/cama está destrancada.

▶ Bascule a combinação banco/cama ligeiramente para a frente e levante-a das corrediças do banco ②.

▶ Bascule a combinação banco/cama ligeiramente para a frente e levante a parte da frente das calhas guia.

Montar

⚠ ADVERTÊNCIA Perigo de acidente e de ferimentos devido a banco não engatado

Se um banco não estiver engatado, ele pode ser projetado durante a marcha.

▶ Certifique-se sempre de que todos os bancos estão engatados conforme descrito.

Mantenha a fixação do banco no piso do veículo livre de sujidade e de objetos. Deste modo, garante um engate seguro da combinação banco/cama.

ⓘ A combinação banco/cama pesa aproximadamente 75 kg. Solicite a ajuda de, pelo menos, uma pessoa.

▶ Retire os compartimentos de arrumação .

▶ Coloque a combinação banco/cama, inclinada para a frente, nas corrediças do banco ② e deixe-a engatar.

ⓘ Caso uma corrediça do banco se tenha deslocado durante a desmontagem, as corrediças do banco nas calhas guia deixam de estar em paralelo. Não é, então, possível colocar e engatar a combinação banco/cama. Primeiro, desloque as corrediças do banco para a posição correta (⟶ página 23).

▶ Vire as alavancas ③ em todos os três pés da combinação banco/cama para baixo.

▶ Incline a combinação banco/cama para trás e deixe-a engatar audivelmente. Ao bascular a combinação banco/cama, assegure-se de que ninguém fica entalado.
Se as patilhas de controlo estiverem completamente inseridas nos pés do banco, a combinação banco/cama está trancada.

▶ Se as patilhas de controlo não estiverem completamente inseridas, empurre o aro do manípulo ① para baixo e verifique novamente as patilhas de controlo. Se necessário, repita a montagem.

▶ Desloque a combinação banco/cama para a posição pretendida e tranque-a (⟶ página 19).

▶ Monte os compartimentos de arrumação (⟶ página 21).

Manípulo da corrediça do banco

Informações sobre o manípulo da corrediça do banco

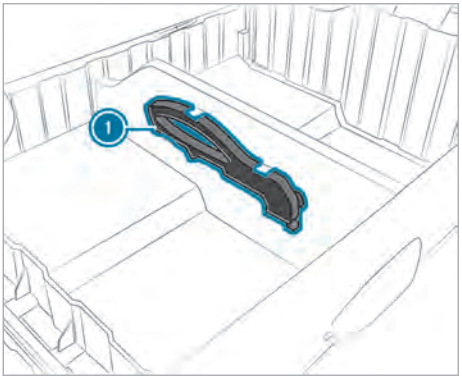

1 Manípulo da corrediça do banco

Ao desmontar a combinação banco/cama, um banco traseiro corrido ou um banco individual, a corrediça do banco numa calha guia pode deslocar-se. Nesse caso, as corrediças do banco deixam de estar nas calhas guia de forma paralela. Se as corrediças do banco nas calhas guia não estiverem na mesma posição, já não pode montar o respetivo assento.

Com o manípulo 1, pode deslocar a corrediça do banco para a posição correta e, com a ponta do manípulo, pode abrir e fechar os fechos das ranhuras. O manípulo encontra-se no compartimento de arrumação da combinação banco/cama.

Deslocar a corrediça do banco

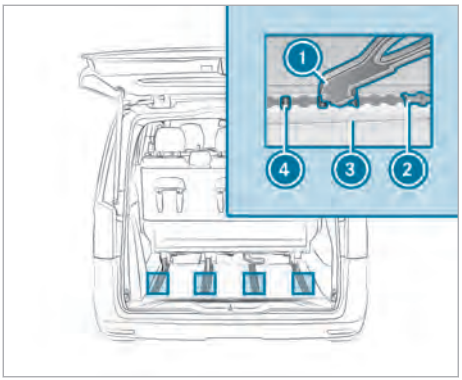

▶ Coloque a ponta do manípulo 1 no pino do meio dos três pinos 4.

▶ Vire o manípulo 1 para baixo, para a corrediça do banco.

▶ Empurre a corrediça do banco 2 com o manípulo 1 para a calha guia 3.
A corrediça do banco 2 está desbloqueada.

▶ Desloque a corrediça do banco 2 para a posição correta e engate-a.

▶ Retire o manípulo 1 do perno do meio 4, puxando-o para cima.

Eliminar problemas com a combinação banco/cama

Não é possível ajustar o encosto do banco.

Causas possíveis:

- Ao levantar o encosto do banco encontra-se um objeto pesado (p.ex., uma mala) no encosto do banco.

▶ Remova o objeto pesado.

Extensão da cama

Levantar e rebater a extensão da cama

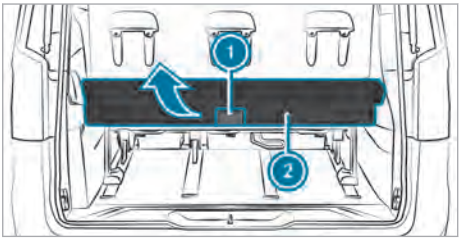

Levantar

Pode levantar a extensão da cama 90°.

▶ Puxe o manípulo 1 para trás, para desbloquear a extensão da cama 2.

▶ Coloque a extensão da cama 2 na vertical.
A extensão da cama engata na posição vertical.

ⓘ Antes do início da viagem, rebata a extensão da cama.

Rebater

▶ Puxe o manípulo 1 para trás, para desbloquear a extensão da cama 2.

▶ Puxe a extensão da cama 2 para baixo, até engatar.

Desmontar e montar a extensão da cama

ADVERTÊNCIA Perigo de ferimentos devido à queda ou ao deslizamento da extensão da cama

A extensão da cama é muito pesada e pode deslizar das mãos durante a montagem ou desmontagem. A extensão da cama pode cair sobre os pés ou entalar partes do corpo, p.ex., as mãos.

- Efetue a montagem e desmontagem da extensão da cama, pelo menos, com mais uma pessoa.
- Use luvas antiderrapantes para efetuar a montagem e desmontagem.

NOTA Danos na extensão da cama ao montar e desmontar

A extensão da cama é muito pesada e pode cair e ficar danificada durante a montagem ou desmontagem.

- Efetue a montagem e desmontagem da extensão da cama, pelo menos, com mais uma pessoa.
- Use luvas antiderrapantes para efetuar a montagem e desmontagem.

Desmontar

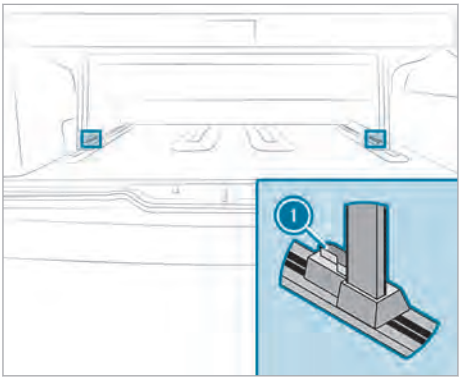

A extensão da cama pesa cerca de 79 kg. Solicite a ajuda de uma segunda pessoa.

- Levante a extensão da cama.
- Vire a alavanca (1) em ambos os pés da extensão da cama para dentro.
  A extensão da cama está destrancada.
- Retire a extensão da cama das calhas guia.

Montar

- Alinhe a extensão da cama com as calhas guia e introduza-a nas mesmas.
- Vire a alavanca (1) para fora.
  A extensão da cama está trancada.
- Rebata a extensão da cama.

Dividir a extensão da cama

Para obter uma superfície de repouso uniforme e plana, é possível retirar individualmente a parte curta da extensão da cama.

- Abra o fecho de correr e retire a parte curta da extensão da cama.

Cama do teto

Indicações relativas à cama do teto

ADVERTÊNCIA Perigos de ferimento e de vida devido à utilização do beliche sem rede de segurança

Sem rede de segurança montada, um ocupante do veículo pode não ser retido.

Monte sempre a rede de segurança, antes da utilização do beliche por um ocupante do veículo.

Quando utilizar a cama do teto com rede de segurança durante a marcha, respeite as normas e leis específicas do país.

ⓘ A cama do teto pode ser submetida a uma carga máxima de 200 kg.

NOTA Danificação das superfícies dos assentos e apoios de braços devido a pisadelas

Os apoios de braços podem quebrar e os sensores nas superfícies dos assentos dos bancos dianteiros podem ficar danificados.

- Ao entrar ou sair da cama do teto, não utilize os apoios de braços e a superfície do assento no centro dos bancos dianteiros como área de apoio.
- Apoie-se apenas na borda firme das superfícies dos assentos.

NOTA Danificação do fole devido a encosto

Ao encostar-se, o fole e a impregnação podem ficar danificados.

Desse modo, em caso de chuva intensa, pode entrar humidade no veículo.

▶ Não se encoste ao fole do teto expansível nem coloque objetos no mesmo.

A cama do teto tem lugar para duas pessoas.

Pode subir à cama do teto através do banco dianteiro engatado. Para tal, coloque os pés apenas no lado largo e firme da superfície do assento e apoie-se na estrutura da cama.

Quando se encontrarem pessoas na cama do teto, estique a rede de segurança (→ página 25).

Levantar a cama do teto

ADVERTÊNCIA Perigo de ferimentos devido a uma estrutura da cama levantada e mal bloqueada

Se não engatar a estrutura da cama levantada conforme descrito, ela pode fechar-se, atingir alguém e entalar partes do corpo.

▶ Certifique-se sempre de que a estrutura da cama levantada está engatada nas cintas de retenção conforme descrito.

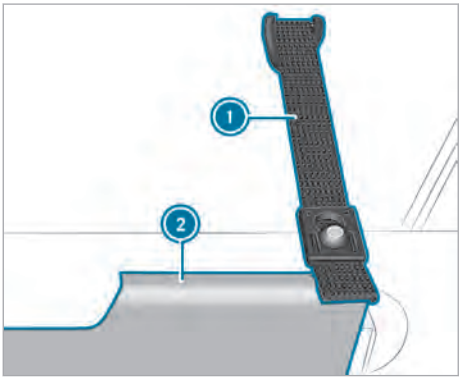

Cinta de retenção da estrutura da cama (exemplo: lado esquerdo do veículo)

Ao virar a cama do teto para cima com o teto expansível aberto, obtém mais liberdade de movimentos da cabeça na área habitável.

ⓘ Ao levantar, a rede de segurança pode ficar fixa (→ página 25).

▶ Levante a estrutura da cama ② à frente e fixe-a com as cintas de retenção ① ao teto expansível, dos lados esquerdo e direito.

▶ **Alinhar o colchão:** alinhe o colchão ao centro da estrutura da cama.

Montar a rede de segurança

A rede de segurança protege contra a queda da cama do teto.

ⓘ Não se apoie com todo o peso do corpo na rede de segurança, pois esta pode ceder.

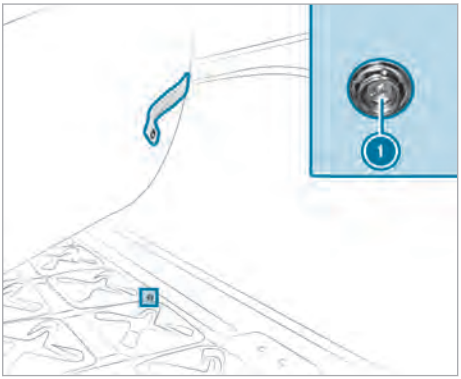

▶ Levante o colchão e fixe a rede de segurança nos botões de pressão ① previstos para o efeito da estrutura da cama.

ⓘ Estão fixos à estrutura da cama, respetivamente, dois botões de pressão na parte lateral e quatro botões de pressão à frente.

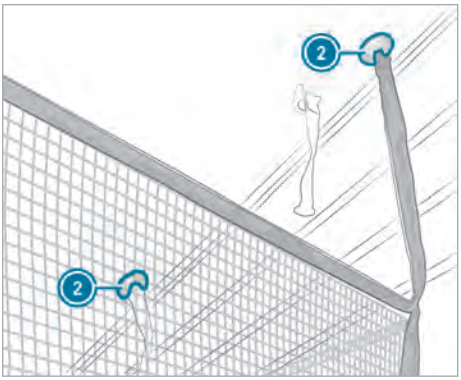

▶ Empurre os clips de fixação ② para dentro dos alojamentos previstos para o efeito e engate-os.

ⓘ Ao fechar o teto expansível, a rede de segurança pode ficar fixa.
Para subir ou descer da cama do teto, necessita apenas de desengatar os clips de fixação dianteiros.

Iluminação interior

Visão geral da iluminação interior

Para além das luzes do veículo, as seguintes luzes também pertencem ao sistema de iluminação interior:

- Luz de leitura regulável no teto expansível (pode ser ativada manualmente)
- Luzes de leitura por cima da combinação banco/cama (podem ser ativadas manualmente)

À noite, desligue a iluminação interior de funcionamento automático, para não incomodar os ocupantes sempre que abre uma porta. Respeite as informações relativas à iluminação interior de funcionamento automático (consulte o Manual do Condutor do veículo).

ⓘ Pode, a qualquer momento, ligar e desligar manualmente as luzes na estrutura do tejadilho e por cima da combinação banco/cama.

Luz de leitura no teto expansível

Ligar e desligar a luz de leitura no teto expansível

! **INDICAÇÃO** Danos devido à luz de leitura que sobressai para o compartimento do teto

Ao fechar, o teto expansível pode danificar a luz de leitura ou o fole.

▶ Antes de fechar o teto expansível, certifique-se de que a luz de leitura não sobressai para o compartimento do teto.

! **INDICAÇÃO** Danos devido ao sobreaquecimento da luz de leitura

Com o teto expansível fechado, a luz de leitura ligada pode sobreaquecer.

Componentes à volta podem ser danificados pelo calor.

▶ Antes de fechar o teto expansível, desligue a luz de leitura e deixe-a arrefecer.

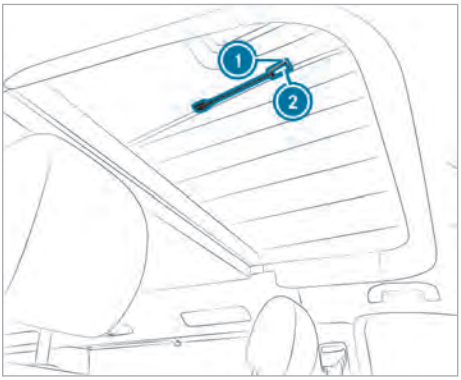

No teto expansível encontra-se uma luz de leitura ① com tubo flexível em forma de pescoço de cisne.

▶ **Ligar a luz de leitura:** prima a tecla ②.

▶ **Regular a luz de leitura:** prima novamente a tecla ② na luz de leitura e mantenha-a premida.

▶ **Desligar a luz de leitura:** prima a tecla ② uma terceira vez.

ⓘ A luz do interior é alimentada através da bateria adicional.

Substituir elementos luminosos

Luzes na estrutura do tejadilho

Mande substituir os díodos de luz numa oficina qualificada. Caso contrário, poderá danificar as luzes em causa.

Aquecimento independente (aquecimento adicional a ar quente)

Indicações relativas ao aquecimento independente

PERIGO Perigo de vida por causa de gases de escape tóxicos

Se o tubo de escape final estiver bloqueado ou não for possível assegurar uma ventilação suficiente, podem entrar gases de escape tóxicos no veículo, em especial monóxido de carbono. Isso acontece, p.ex., em espaços fechados ou quando o veículo fica atolado na neve.

- Em espaços fechados sem sistema de extração, desligue o aquecimento independente, p.ex., na garagem.
- Se o motor ou o aquecimento adicional estiverem em funcionamento, manter o tubo de escape final e a área em volta do veículo sem neve.
- Para assegurar a entrada de ar fresco suficiente, abra uma porta ou uma escotilha do teto do lado do veículo oposto ao de onde sopra o vento.

PERIGO Perigo de vida devido ao estacionamento do veículo em locais inapropriados com a temporização do aquecimento independente pré-selecionada

Se não estiver assegurada uma ventilação suficiente, podem acumular-se gases de escape tóxicos.

Se existirem substâncias facilmente inflamáveis ou materiais inflamáveis nas proximidades, existe perigo de incêndio e de explosão!

- Se estacionar o veículo nestas ou em condições semelhantes, desative sempre as temporizações pré-selecionadas.

PERIGO Perigo de vida com aquecimento independente ligado devido a gases de escape no avançado

Se ligar o aquecimento independente com o avançado montado, os gases de escape podem entrar no mesmo.

- Desligue sempre o aquecimento independente quando se encontrarem pessoas no avançado.

ADVERTÊNCIA Perigo de incêndio devido a componentes quentes do aquecimento independente e aos gases de escape

Materiais inflamáveis, como, p.ex., folhagem, erva ou ramos, podem incendiar-se.

- Com o aquecimento independente ligado, certifique-se de que
  - os componentes quentes do veículo não entram em contacto com materiais inflamáveis.
  - os gases de escape podem sair livremente do tubo de escape final do aquecimento independente.
  - os gases de escape não entram em contacto com materiais inflamáveis.

ADVERTÊNCIA Perigo de queimaduras devido a distância demasiado reduzida da abertura de ventilação do aquecimento independente

Durante o funcionamento do aquecimento independente, pode sair ar muito quente pela abertura de ventilação na parte traseira da estrutura do banco do condutor.

Desse modo, podem ocorrer queimaduras na proximidade da abertura de ventilação.

- Certifique-se sempre de que todos os ocupantes do veículo mantêm uma distância suficiente em relação à abertura de ventilação.

NOTA Descarga da bateria devido ao funcionamento do aquecimento/ventilação independentes

O funcionamento do aquecimento/ventilação independentes descarrega a bateria do veículo.

- Depois de ligar duas vezes o aquecimento ou a ventilação, faça uma viagem mais longa.

NOTA Danos no aquecimento adicional

Quando o aquecimento adicional está muito tempo sem ser utilizado, pode ficar danificado.

- Ligue o aquecimento adicional pelo menos uma vez por mês, durante cerca de dez minutos.

NOTA Danos do aquecimento adicional devido a sobreaquecimento

Se o fluxo de ar quente estiver bloqueado, o aquecimento adicional pode sobreaquecer e desligar-se.

▶ Não bloqueie o fluxo de ar quente.

ⓘ A abertura de admissão encontra-se por baixo do banco do condutor. A abertura de ventilação encontra-se na parte traseira da estrutura do banco do condutor. Mantenha estas duas aberturas sempre desobstruídas.

ⓘ Não existem quaisquer restrições ao modo de aquecimento até uma altitude de 2000 m e durante permanências curtas em altitudes superiores a 2000 m. São consideradas permanências curtas, p.ex., paragens em áreas de descanso ou trajetos de montanha.

O aquecimento independente funciona de forma independente do motor e regula automaticamente a temperatura ajustada.

Pode operar o aquecimento independente através de um temporizador separado ou de um controlo remoto.

Para que o aquecimento independente funcione, têm de estar cumpridas as seguintes condições:

- O depósito de combustível deve estar abastecido, no mínimo, até ao nível de reserva.
- A tensão da bateria adicional deve ser superior a 10,5 V.

Operar o aquecimento independente com o controlo remoto

O aquecimento independente pode estar equipado com um controlo remoto. O controlo remoto permite-lhe ligar e desligar o aquecimento independente (consulte o Manual do Condutor do veículo).

Sistema elétrico

Informações sobre o sistema elétrico

O veículo dispõe das seguintes duas redes para a alimentação de tensão do sistema elétrico:

- Rede de bordo de 12 V (tensão contínua)

  A alimentação de tensão ocorre através da bateria adicional ou da ligação à rede de 230 V a partir da rede local (corrente de carga).
- Rede de 230 V (tensão alternada)

  A alimentação de tensão ocorre através da ligação à rede de 230 V da rede local (corrente de carga).

Pode carregar a bateria do motor de arranque e a bateria adicional através da ligação à rede de 230 V a partir da rede local (corrente de carga).

ⓘ A corrente de carga máxima é de 10 A para o carregamento da bateria do motor de arranque e de 15 A para o carregamento da bateria adicional.

Ligações USB

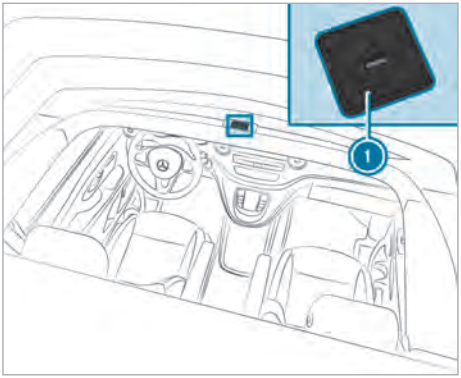

Se o seu veículo dispuser de uma ligação de 230 V, possui quatro ligações USB adicionais:

- duas na estrutura do tejadilho da área dianteira do teto expansível ①
- duas no painel lateral, por baixo da janela basculante no espaço traseiro, com indicação de corrente

ⓘ Cada uma das ligações USB dispõe de uma ligação USB-C e uma ligação USB-A.

Pode carregar consumidores com um cabo de ligação USB numa ligação USB. Antes de fechar o teto expansível, desligue o consumidor da ligação USB no teto expansível.

Se ligar um consumidor à ligação USB no painel lateral por baixo da janela basculante no espaço traseiro, a indicação de corrente apaga-se após dez segundos.

ⓘ Dependendo do equipamento do veículo, as ligações USB são alimentadas pela rede de bordo de 12 V da bateria adicional.

Tomada de 230 V

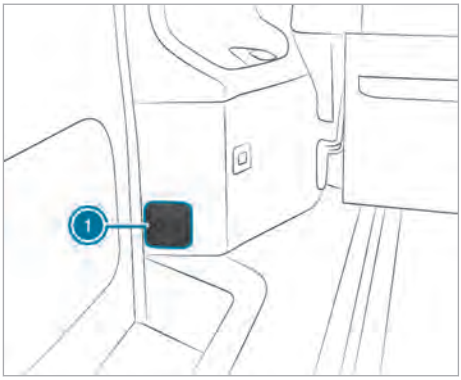

A tomada de 230 V ① encontra-se atrás do banco do acompanhante, no painel lateral.

Se tiver estabelecido a ligação à rede de 230 V e ligado o disjuntor de corrente diferencial , a tomada de 230 V está operacional (→ página 30).

ⓘ A tomada de 230 V possui um bloqueio de segurança para crianças. Ao inserir uma ficha, sente uma ligeira resistência.

Rede de 230 V

Ligar e desligar a ligação à rede de 230 V

⚠ **ADVERTÊNCIA** Perigo de incêndio devido a cabo de ligação à rede inadequado

Se o cabo de ligação à rede for demasiado comprido ou a sua secção transversal for demasiado reduzida, pode aquecer muito.

▶ Utilize apenas cabos de extensão com uma secção transversal mínima de 2,5 mm^2 e com um comprimento máximo de 25 m.

- A Mercedes-Benz recomenda a utilização de um cabo de ligação à rede do programa de acessórios do veículo.
- Ao utilizar um tambor para cabos, desenrole completamente o cabo.

A ligação à rede de 230 V é efetuada através de uma ficha e um acoplamento de acordo com a norma europeia CEE 17. O cabo de ligação à rede faz parte do acessório. Pode adquiri-lo numa oficina autorizada Mercedes-Benz.

A ligação à rede de 230 V encontra-se atrás de uma tampa de serviço, na área traseira, do lado do acompanhante.

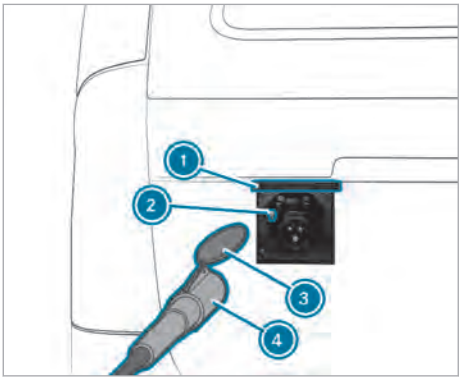

1. Tampa de serviço
2. Alavanca da ligação à rede de 230 V
3. Tampa de acoplamento
4. Cabo de ligação à rede

Ligar a ligação à rede de 230 V

- Abra a tampa de serviço 1.
- Ligue o cabo de ligação à rede 4 à tomada de 230 V. Certifique-se de que a tampa de acoplamento 3 do cabo de ligação à rede 4 fica acondicionada na caixa da tomada de corrente.
- Feche a tampa de serviço 1.
- Se necessário, prolongue o cabo de ligação à rede 4 com uma extensão e ligue-o à rede local de eletricidade de 230 V.
- Ligue e verifique o disjuntor de corrente diferencial .

Desligar a ligação à rede de 230 V

Tem de desligar a ligação à rede antes do início da marcha. Caso contrário, é audível um sinal sonoro de aviso contínuo, como aviso de arranque, quando a ignição é ligada.

- Desligue o disjuntor de corrente diferencial.
- Desligue o cabo de ligação à rede 4 da rede local de eletricidade de 230 V.
- Abra a tampa de serviço 1.
- Pressione a alavanca 2 para baixo e retire o cabo de ligação à rede 4 da tomada de 230 V.
- Feche a tampa de serviço 1 e pressione de ambos os lados, de modo a que ambas as patilhas de retenção engatem.

Substituir os fusíveis

Indicações relativas a fusíveis elétricos

ADVERTÊNCIA Perigo de acidente e ferimentos devido a cabos sobrecarregados

Se manipular, curto-circuitar ou substituir um fusível avariado por um fusível com mais amperagem, as linhas elétricas podem ficar sobrecarregadas.

Isso pode deflagrar um incêndio.

- Substitua sempre os fusíveis avariados por fusíveis novos especificados com a amperagem correta.

NOTA Danos causados por fusíveis errados

Os componentes ou sistemas elétricos podem ser danificados devido a fusíveis errados.

- Utilize apenas fusíveis aprovados pela Mercedes-Benz com o respetivo valor de amperagem prescrito.

Os fusíveis elétricos do seu veículo servem para cortar circuitos elétricos defeituosos. Um fusível disparado faz com que os elementos que lhe sucedem e as funções associadas fiquem indisponíveis.

Os fusíveis queimados têm de ser substituídos por fusíveis equivalentes, reconhecíveis pelo valor de amperagem. Consulte o diagrama da disposição dos fusíveis e outras indicações relativas a fusíveis elétricos e relés nas instruções adicionais "Disposição dos fusíveis".

NOTA Danos ou falhas no funcionamento devido a humidade

A humidade pode causar falhas no funcionamento ou danos no sistema elétrico.

- Com a caixa de fusíveis aberta, certifique-se de que não pode entrar humidade na caixa de fusíveis.
- Para fechar a caixa de fusíveis, certifique-se de que a junta da tampa assenta corretamente na caixa de fusíveis.

Aplica-se a veículos com direção à direita: a caixa de fusíveis do banco do condutor encontra-se na caixa do banco do acompanhante. A caixa de fusíveis do banco do acompanhante encontra-se na caixa do banco do condutor.

Se um fusível introduzido de novo se voltar a fundir, mande determinar e eliminar a causa numa oficina qualificada.

Antes da substituição de um fusível, certifique-se de que:

- O veículo está protegido contra o deslocamento.
- Todos os consumidores elétricos estão desligados.
- A ignição está desligada.

Os fusíveis elétricos estão distribuídos por diversas caixas de fusíveis:

- Caixa de fusíveis sob o banco do acompanhante
- Caixa de fusíveis sob o banco do condutor

Caixa de fusíveis sob o banco do condutor

Designação	Consumidores	Valor de amperagem
F60/7	Luzes teto expansível	7,5 A

Fusíveis por baixo do banco do acompanhante

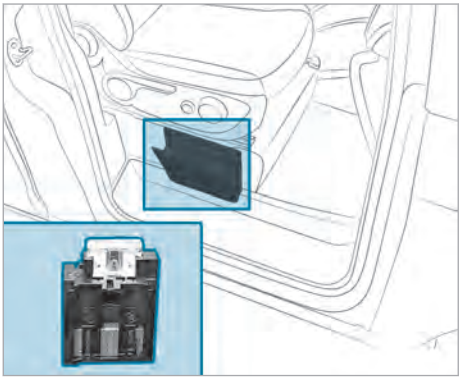

Designa-ção	Consumidores	Valor de ampera-gem
F60/1	Carga da bateria do motor de arranque	30 A

Compartimento de arrumação e porta-objetos

Indicações relativas a porta-objetos e compartimentos de arrumação

⚠ **ADVERTÊNCIA** Perigo de ferimentos devido a arrumação inadequada de objetos

Se arrumar objetos no interior do veículo de forma inadequada, estes podem escorregar ou ser projetados, atingindo assim os ocupantes. Além disso, em caso de acidente, os suportes para copos, os porta-objetos abertos e os suportes dos telemóveis nem sempre são capazes de reter os objetos que se encontram dentro dos mesmos.

Existe perigo de ferimentos, sobretudo em manobras de travagem ou mudanças de direção bruscas!

- ▶ Guarde sempre os objetos de modo que não sejam projetados nestas ou em situações semelhantes.
- ▶ Certifique-se sempre de que não sobressaem objetos das redes para bagagens e das redes porta-objetos.
- ▶ Feche os porta-objetos com fecho antes do início da viagem.
- ▶ Arrume e acondicione sempre os objetos pesados, duros, pontiagudos, com arestas, frágeis ou demasiado grandes no compartimento de carga.

Poderá obter mais informações sobre as normas de carregamento no Manual do Condutor do veículo.

O comportamento de condução do seu veículo depende da distribuição da carga.

Por este motivo, respeite as seguintes indicações ao carregar o seu veículo:

- A carga útil, incluindo o peso dos ocupantes, não deve exceder o peso máximo autorizado ou as cargas admissíveis sobre as rodas (metade das cargas sobre os eixos) do veículo. Tenha em consideração que o peso em vazio do seu veículo aumenta devido à montagem de equipamentos especiais e acessórios.
- Dê preferência aos compartimentos de arrumação e armários inferiores para a carga pesada, p.ex., alimentos e conservas.
- Nos compartimentos e porta-objetos superiores, guarde apenas objetos leves, como p.ex., roupa.
- Guarde a roupa de cama na extensão da cama atrás da combinação banco/cama.
- Transporte as caixas de bebidas, malas e outros objetos volumosos com máxima segurança no piso do veículo, por baixo da extensão da cama.

Compartimento de arrumação sob a combinação banco/cama

Indicações relativas a compartimentos de arrumação

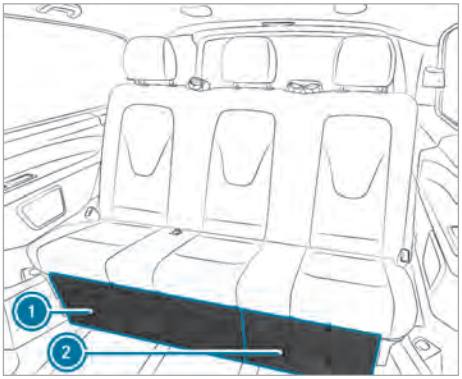

Combinação banco/cama

1. Compartimento de arrumação grande
2. Compartimento de arrumação pequeno

Por baixo da combinação banco/cama encontram-se dois compartimentos de arrumação (→ página 35).

ⓘ Antes do início da viagem, assegure-se de que os compartimentos de arrumação se encontram sempre fechados e trancados.

Desmontar ou montar o compartimento de arrumação

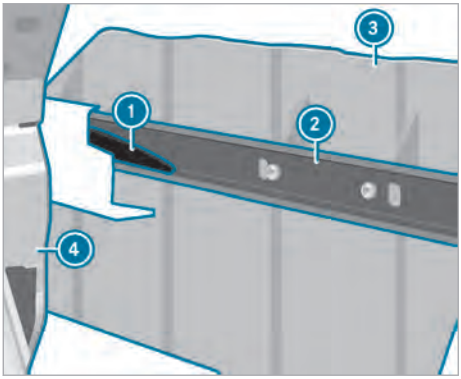

Desmontar

Pode desmontar o compartimento de arrumação, ampliando assim o compartimento de carga do seu veículo.

- Desloque a combinação banco/cama (4) o mais possível para trás (→ página 19).
- Retire o compartimento de arrumação (3) até ao batente.
- Vista no sentido da marcha, empurre a lingueta de plástico esquerda (1) para baixo e, nessa ocasião, puxe o compartimento de arrumação (3) ligeiramente para fora.

ⓘ A direção do movimento da lingueta de plástico para desbloquear o batente encontra-se estampada na calha guia.

- Empurre a lingueta de plástico direita (1) para cima e, nessa ocasião, puxe o compartimento de arrumação (3) ligeiramente para a frente. Os batentes estão destrancados.
- Puxe o compartimento de arrumação (3) para fora.

Montar

- Desloque a combinação banco/cama (4) o mais possível para trás (→ página 19).
- Empurre o compartimento de arrumação (3) para dentro das calhas guia (2) por baixo da combinação banco/cama.
  As linguetas de plástico (1) engatam automaticamente.

Deslocar o toldo para fora

! **INDICAÇÃO** Perigo de danos no toldo devido à falta de apoios

Se o toldo não for apoiado durante a deslocação para fora, o toldo e os seus suportes podem ficar danificados.

- Desloque o toldo apenas 50 cm para fora, antes de posicionar os apoios.

ⓘ O toldo pode ser desmontado. Mande desmontar o toldo numa oficina qualificada.

O toldo é uma proteção solar, não garante proteção para todas as condições climáticas. Recolha o toldo com chuva forte, tempestades ou queda de neve.

ⓘ Dependendo do equipamento, a manivela para o toldo encontra-se na mala de transporte da mesa e das cadeiras de campismo ou no compartimento de arrumação, por baixo da combinação banco/cama.

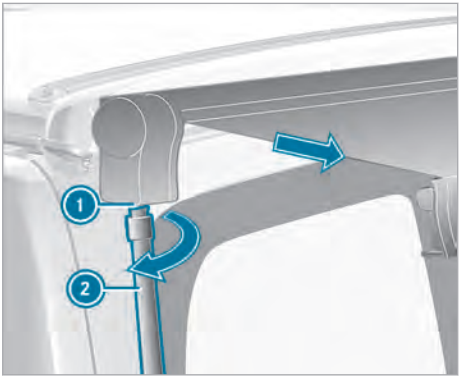

- Coloque a manivela (2) no alojamento (1) na parte inferior e rode-a no sentido dos ponteiros do relógio.
  A manivela está engatada no toldo.
- Rode a manivela no sentido dos ponteiros do relógio, até o toldo ter avançado 50 cm.

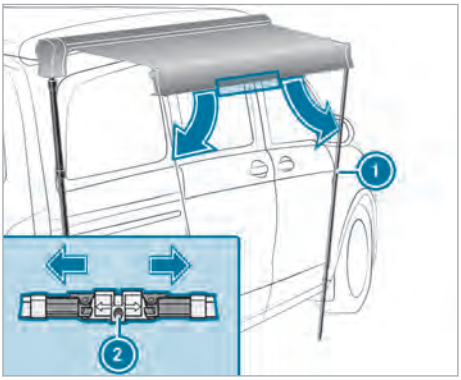

- Solte o dispositivo de bloqueio (2) dos apoios na parte da frente do toldo e rebata os apoios (1).

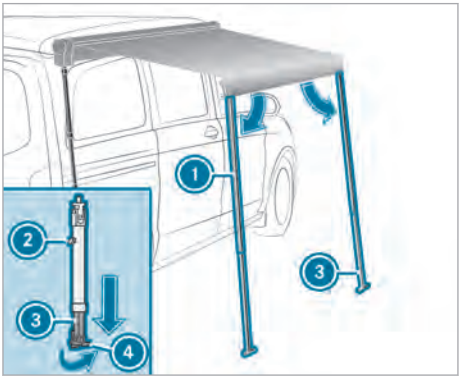

- Solte o botão de desbloqueio (2) nos apoios (1).
- Avance as barras telescópicas (3) dos apoios, até tocarem no solo.
- Rebata os pés de apoio (4) em 90°, de modo a que os apoios fiquem bem assentes no solo.
- Solte o botão de desbloqueio nos apoios. Os apoios estão fixos.
- Continue a rodar a manivela no sentido dos ponteiros do relógio até os apoios estarem na vertical.
- Fixe através dos furos dos dois pés de apoio duas cavilhas no solo.
- Solte a manivela do alojamento e remova-a.

Limpeza

Indicações relativas à limpeza

ADVERTÊNCIA Perigo de ferimentos no caso de auxílios de subida inadequados

Se utilizar as aberturas da carroçaria ou peças amovíveis como degraus, pode:

- escorregar e/ou cair.
- danificar o veículo e cair em consequência disso.

▶ Utilize sempre auxílios de subida estáveis e antiderrapantes, p.ex., uma escada adequada.

Indicação relativa à proteção do meio ambiente Danos ambientais causados por uma limpeza não ecológica do veículo

▶ Limpe o veículo apenas em locais de lavagem específicos para o efeito.

▶ Elimine de forma ecológica recipientes vazios e materiais de limpeza usados.

A conservação regular contribui para a manutenção do valor do veículo.

ⓘ Dê preferência aos produtos de conservação aprovados pela Mercedes-Benz. Eles estão adaptados especialmente aos veículos Mercedes-Benz e aos mais atuais níveis técnicos. Poderá adquirir estes produtos de conservação numa oficina autorizada Mercedes-Benz.

Limpar a cortina da cabina

Mande limpar a cortina da cabina a seco. Se a lavar por si mesmo, ela pode encolher e perder os seus componentes retardadores de fogo.

Limpar o piso do veículo

NOTA Perigo de danos materiais provocados por produtos de limpeza abrasivos e cerosos

Se for limpo com produtos de limpeza abrasivos e cerosos, o piso do veículo pode ficar danificado.

▶ Para efetuar a limpeza do piso do veículo, evite produtos de polimento para móveis, bem como produtos de limpeza abrasivos ou cerosos.

Utilize apenas produtos de limpeza delicados para limpar o piso do veículo.

ⓘ A Mercedes-Benz recomenda-lhe a utilização de tapetes antiderrapantes para preservar o piso do veículo.

Limpar uma calha guia

Limpe regularmente as calhas guia. Trate-as com um produto deslizante não gorduroso (spray de silicone).

Limpar a combinação banco/cama

Limpe ocasionalmente as superfícies dos assentos e o mecanismo dos manípulos de desbloqueio.

Limpe regularmente os pontos de articulação da combinação banco/cama. Trate-a com um lubrificante não gorduroso, p. ex., spray de silicone.

Limpar os estofos em tecido

Trate os estofos em tecido com uma espuma seca e uma escova.

Limpar móveis

Todas as peças de móveis visíveis são revestidas com uma película sintética. Limpe-as e conserve-as com produtos disponíveis no mercado.

Limpar as cortinas

Mande sempre limpar as cortinas a seco. Se as lavar por si mesmo, elas podem encolher e perder os seus componentes retardadores de fogo.

Limpar o colchão da cama do teto

Lavagem na máquina a 40 °C

Devido à dimensão do colchão, recomenda-se uma lavagem ou limpeza a seco numa máquina de lavar industrial. Utilize detergente líquido disponível no mercado. Não use detergente em pó, pois pode originar aglomerações no interior do colchão. Centrifugue ligeiramente o colchão e coloque a secar na horizontal. Não seque o colchão numa máquina de secar.

Lavagem manual a 40 °C
Coloque o colchão de molho com detergente líquido numa banheira, p. ex., e esfregue os pontos de maior sujidade com uma escova. Coloque o colchão a secar na horizontal. Não seque o colchão numa máquina de secar.

Limpar o teto de abrir

Para a limpeza do painel de vidro, utilize um limpa-vidros. Não utilize produtos abrasivos, pois estes podem riscar o painel de vidro.

Limpe a junta de vedação regularmente, pelo menos duas vezes por ano, com um pano húmido. Trate a junta de vedação com um lubrificante não gorduroso, como, p. ex., spray de silicone.

Limpar o teto expansível

Não utilize produtos de limpeza químicos, pois danificam o revestimento do fole.

Remova as nódoas com água morna ou com uma solução de sabão suave. Só feche o teto expansível quando o fole estiver seco.

Ventile regularmente o teto expansível de forma a evitar a formação de água condensada e de bolor. Se não abrir o teto expansível por um período mais prolongado, retire o colchão da cama do teto.

Manutenção

Indicações relativas à manutenção

A realização de trabalhos de verificação e de manutenção exige conhecimentos técnicos especiais que não podem ser transmitidos no âmbito destas instruções adicionais. Mande executar estes trabalhos apenas por pessoal qualificado.

ⓘ Poderá consultar os intervalos de manutenção no histórico de manutenção do veículo.

Visão geral dos trabalhos de manutenção

Teto expansível mecânico
- Reajuste o sistema de fecho.

  Retifique-o mediante pedido específico.

Bateria adicional
- Mande verificar numa oficina qualificada a cada dois anos.

Toldo
- Mande verificar a função de extração do toldo numa oficina qualificada a cada dois anos.

Placa de identificação

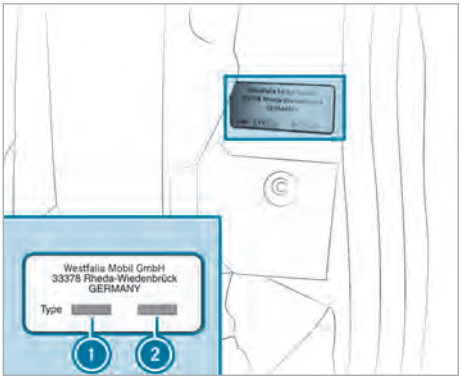

① Número de identificação do modelo do veículo
② Número referente ao mobiliário

A placa de identificação com o número de identificação do modelo do veículo e o número referente ao mobiliário encontra-se no pilar C, do lado esquerdo, junto à entrada da porta deslizante.

Dados do veículo

Dimensões do veículo

Todas as indicações de medidas são valores aproximados e referem-se ao modelo básico. Com as variantes de equipamento e os acessórios montados de forma fixa – p.ex., suporte de bagagens no tejadilho, suporte de equipamentos de desporto, suporte para bicicleta – podem verificar-se diferenças.

Altura com teto expansível e teto de levantar/abrir – fechado	1980 mm
Altura com teto expansível – aberto à frente/atrás	2940/2120 mm
Altura com teto de levantar/abrir – aberto	2040 mm
Altura de pé com teto expansível – fechado	1330 mm
Altura de pé com teto expansível – aberto	2940/2120 mm
Altura interior no teto expansível, ao fundo	270 mm
Cama do teto	2050 x 1130 mm
Combinação banco/cama	1930 x 1350 mm

Pesos e cargas

Indicações relativas a pesos e cargas

O peso máximo autorizado e as cargas admissíveis sobre os eixos dependem do equipamento. Estão indicados nos documentos do veículo e na placa de identificação do veículo (consulte o manual do condutor do veículo).

A massa em vazio altera-se em função das diferentes versões dos modelos, equipamentos especiais ou acessórios e peças amovíveis. A carga útil diminui, assim, pelo valor correspondente.

Cargas admissíveis sobre o tejadilho

⚠ **ADVERTÊNCIA** Perigo de acidente devido à alteração do comportamento de condução com o tejadilho carregado

O centro de gravidade do veículo e o comportamento de condução alteram-se.

As características de condução bem como o comportamento direcional e de travagem são gravemente afetados.

▶ Adapte o estilo de condução.

	Carga máxima sobre o tejadilho	
teto expansível	aberto	fechado
Mecânico	15 kg	50 kg

Equipamentos especiais, acessórios e peças amovíveis

Cama do teto Capacidade de carga máxima	200 kg
Suporte de bagagens no tejadilho Carga útil admissível	cerca de 6 kg 50 kg
Suporte para bicicleta Carga útil admissível	cerca de 17 kg 70 kg

Dados de funcionamento

Aquecimento independente

Consumo de combustível	0,39 l/h
Suporte de bagagens no tejadilho	12 V
Consumo de energia	37 W
Potência de aquecimento	3000 W

Pressão dos pneus

ⓘ Aplicam-se ao veículo os valores da pressão dos pneus indicados no Manual do Condutor do veículo para um veículo parcialmente carregado.

1, 2, 3 ...

12 V
Ligação USB..... 30
230 V
Ligação USB..... 30
Tomada..... 30

A

Alinhar o colchão..... 25
Altura de pé..... 39
Aquecimento adicional a ar quente..... 28
Aquecimento independente
controlo remoto..... 29
indicações..... 28

C

Cadeira de criança
categorias de homologação..... 9
Fixação..... 9
indicações básicas..... 6
Recomendações dos sistemas de retenção para crianças..... 9
Riscos/perigos..... 7
Caixa de fusíveis
visão geral..... 32
Caixa porta-objetos..... 34, 35
Calhas..... 17
Cama do teto
indicações..... 24
levantar..... 25
limpar o colchão..... 37
rede de segurança..... 25
Cargas sobre o tejadilho..... 39
Combinação banco/cama
deslocar..... 19
desmontar/montar..... 21
falha no funcionamento..... 23
indicações..... 19
limpar..... 37
manípulo da corrediça do banco..... 23
montar/desmontar a superfície da cama..... 21
Compartimento de arrumação
combinação banco/cama..... 34, 35
Comportamento
fogo..... 6
trovoada..... 6
Consumo de combustível..... 40
Corrediças do banco..... 23
Cortinas
fixar..... 17
limpar..... 37
Cortinas da cabina..... 17
Crianças
Evitar perigos no veículo..... 7
indicações básicas..... 6

D

Dados técnicos
cargas sobre o tejadilho..... 39
placa de identificação..... 39
Deslocações ao estrangeiro..... 11
Dicas de viagem..... 11
Dimensões do veículo
cama do teto..... 39
teto expansível..... 39

E

Elementos luminosos
substituir..... 27
Encosto
ajustar..... 19
rebater/levantar..... 19
Encosto do banco
ajustar..... 19
rebater/levantar..... 19
Estilo de condução ecológico..... 5
Extensão da cama
desmontar..... 24
dividir..... 24
levantar..... 23
montar..... 24
rebater..... 23

F

Fogo, Caso de incêndio..... 6
Fusíveis
Indicações..... 31
zona dos pés do acompanhante..... 33
Fusíveis elétricos
Indicações..... 31

I

Iluminação interior..... 27
Indicações de segurança
porta-objetos/compartimentos de arrumação..... 34
Início da viagem..... 12

Instalação elétrica
ligação à rede de 230 V..... 30
Ligação USB..... 30
Tomada (230 V)..... 30
Instruções adicionais..... 5

J

Janela basculante
posição..... 17

L

LED
substituir..... 27
Ligação à rede de 230 V
ligar/desligar..... 30
Ligação USB..... 30
Limpar móveis..... 37
Limpar o piso da autocaravana..... 37
Limpar os estofos em tecido..... 37
Limpar uma calha guia..... 37
Limpeza
calha guia..... 37
colchão da cama do teto..... 37
combinação banco/cama..... 37
cortinas..... 37
estofos em tecido..... 37
indicações..... 37
móveis..... 37
piso da autocaravana..... 37
Teto de abrir..... 38
teto expansível..... 38
Luz de leitura
ligar..... 27
teto expansível..... 27
Luz do interior..... 27

M

Manutenção..... 38
Medidas de prevenção
caso de incêndio..... 6
Montar/desmontar a superfície da cama.... 21

N

Número de identificação do modelo do veículo..... 39
Número referente ao mobiliário..... 39

O

Operação de inverno
local de estacionamento..... 11

P

Persiana para-sol
abrir..... 16
fechar..... 16
Pesos/cargas
cama do teto..... 39
indicações..... 39
porta-bagagens no tejadilho..... 39
suporte para bicicleta..... 39
Porta-objetos/compartimentos de arrumação..... 34
Pressão dos pneus..... 40
Problemas
combinação banco/cama..... 23
teto de abrir..... 17
Proteção antirroubo..... 6
Proteção do ambiente
estilo de condução..... 5

R

Rede (12 V)
Ligação USB..... 30
Rede (230 V)
Ligação USB..... 30
Tomada..... 30
Rede de segurança..... 25
Regular..... 27

S

Sistema de retenção
indicações básicas para crianças..... 6
Sistema elétrico
geral..... 30
Substituição
Fusíveis..... 31

T

Tensão de rede..... 40
Teto de abrir
abrir/fechar..... 16
falha no funcionamento..... 17
indicações..... 15
limpar..... 38
Teto de levantar/abrir
dimensões do veículo..... 39

Teto expansível
indicações..... 13
levantar a cama do teto..... 25
limpar..... 38
mecânico..... 13
problemas..... 15
Teto expansível mecânico..... 13
Toldo..... 35
Trabalhos de manutenção..... 38
Trovoada..... 6

V

Valor de amperagem..... 33
Veículo
equipamento..... 5
Veículo com carga máxima..... 40
Veículo com carga parcial..... 40
Visão geral do equipamento..... 4

Ficha técnica

Internet

Poderá obter mais informações sobre os veículos Mercedes-Benz e sobre a Mercedes-Benz AG na Internet em:

https://www.mercedes-benz.com

https://group.mercedes-benz.com

Redação

Em caso de dúvidas ou sugestões relativas às presentes instruções adicionais, pode contactar a redação técnica através do seguinte endereço:

Mercedes-Benz AG, HPC: CAC, Customer Service, 70546 Stuttgart, Alemanha

©Mercedes-Benz AG: a reimpressão, tradução e reprodução, mesmo que parciais, não são permitidas sem uma autorização por escrito da Mercedes-Benz AG.

Fabricante de veículos

Mercedes-Benz AG

Mercedesstraße 120

70372 Stuttgart

Alemanha

Data de fecho da redacção 13.06.22

4475841411Z105

N.º de encomenda T447 0736 05 N.º de componente 447 584 14 11 Z105 Edição 2022-10